HiKOKI

Compound Miter Saw
Kapp-und Gehrungssäge
Scie à onglets
Sega circolare orientabile
Afkort en paneelzaagmachine
Ingletadora
Serra de esquadria

C 10FCH2 · C 10FCE2

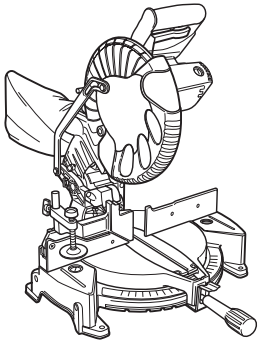

Read through carefully and understand these instructions before use.
Diese Anleitung vor Benutzung des Werkzeugs sorgfältig durchlesen und verstehen.
Lire soigneusement et bien assimiler ces instructions avant usage.
Prima dell'uso leggere attentamente e comprendere queste instruzioni.
Deze gebruiksaanwijzing s.v.p. voor gebruik zorgvuldig doorlezen.
Leer cuidadosamente y comprender estas instrucciones antes del uso.
Antes de usar, leia com cuidado para assimilar estas instruções.

Handling instructions
Bedienungsanleitung
Mode d'emploi
Instruzioni per l'uso
Gebruiksaanwijzing
Instrucciones de manejo
Instruções de uso

1

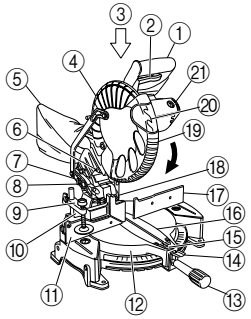
3
2
1
4
21
5
20
6
19
7
18
8
17
9
16
10
15
14
11
12
13

2

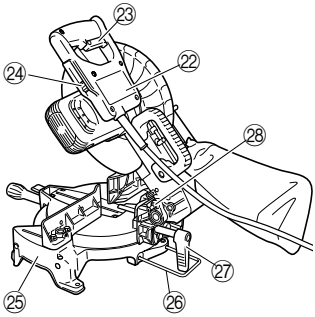
23
24
22
28
27
25
26

3

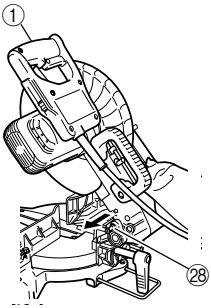
1
28

4

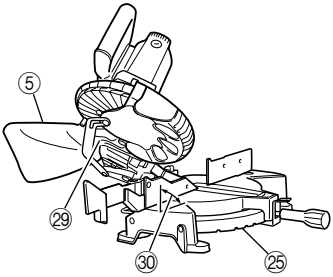
5
29
30
25

5

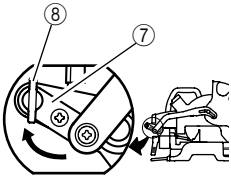
8
7

6

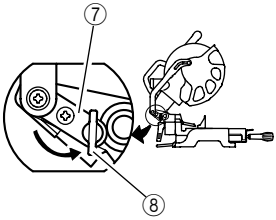
7
8

7

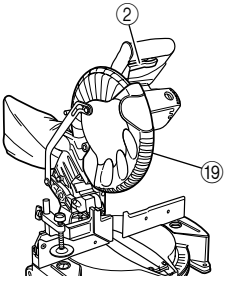
2
19

8

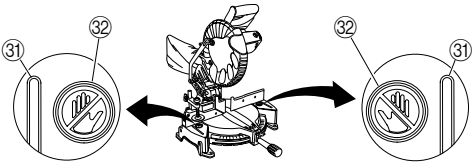
31
32
32
31

9

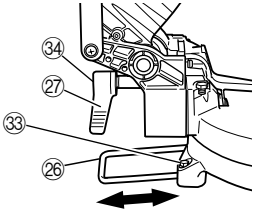
34
27
33
26

10

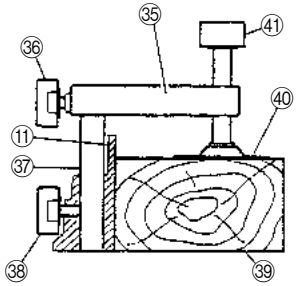

11

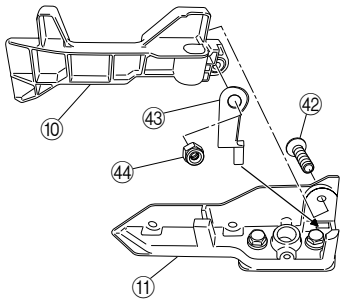

12

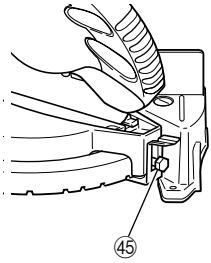

13

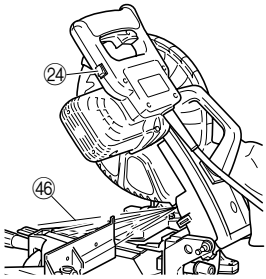

14

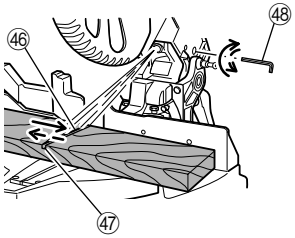

15

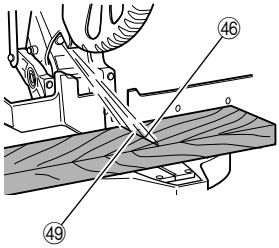

16

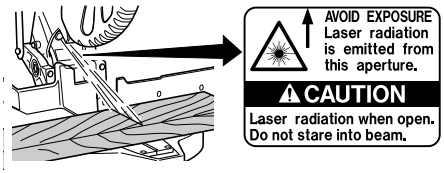

17

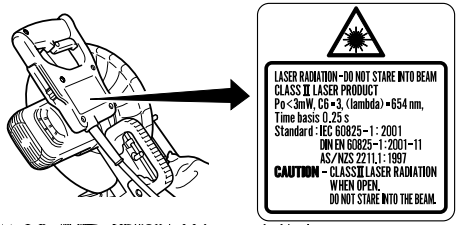

18

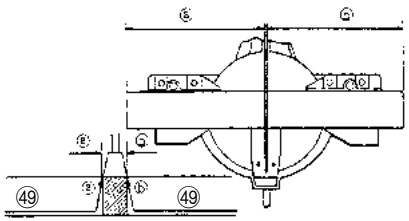

19

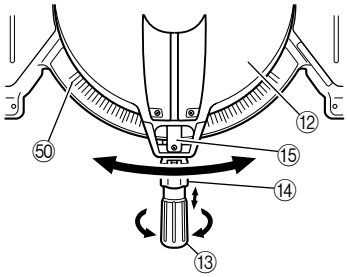

20

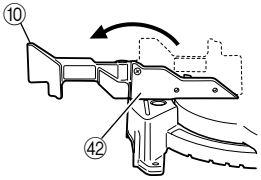

21

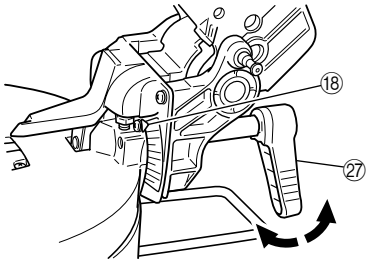

22

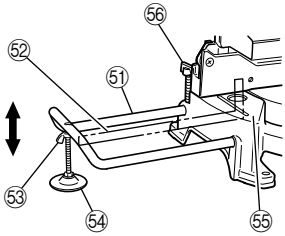

23

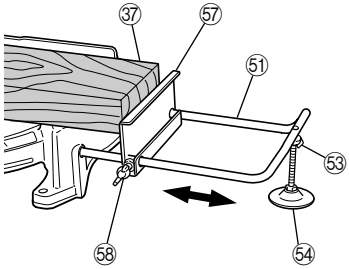

24

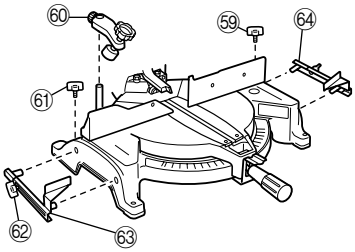

25

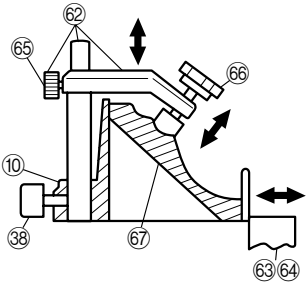

26

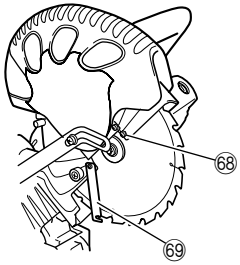

27

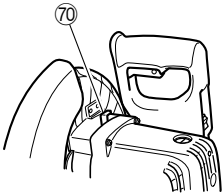

28

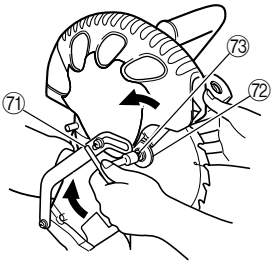

29

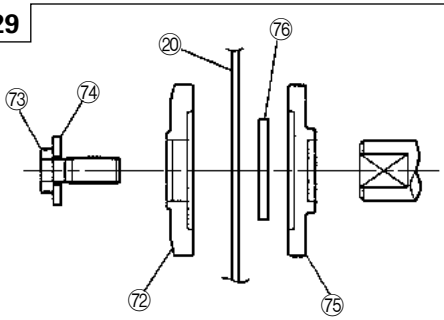

30

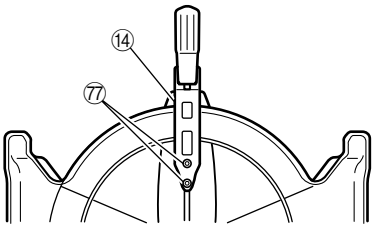

31

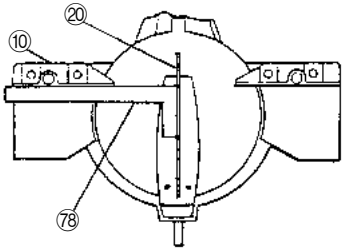

32

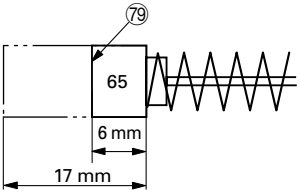

33

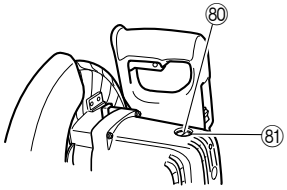

	English	Deutsch	Français
①	Handle	Griff	Poignée
②	Lock lever (C)	Sperrhebel (C)	Levier de verrouillage (C)
③	Motor Head	Motorkopf	Tête de moteur
④	Gear Case	Getriebegehäuse	Réducteur
⑤	Dust Bag	Staubbeutel	Bacquet de réception des copeaux
⑥	Laser Marker (Only C10FCH2)	Lasermarkierer (Nur C10FCH2)	Marqueur à laser (C10FCH2 seulement)
⑦	Turn Plate	Drehplatte	Plaque tournante
⑧	6 mm Wing Bolt	6 mm-Flügelschraub	Boulon à ailettes de 6 mm
⑨	Vise Assembly	Schraubstocksatz	Ensemble d'étau
⑩	Sub Fence (B)	Hilfsführung (B)	Guide auxiliaire (B)
⑪	Fence (B)	Gitter (B)	Guide (B)
⑫	Turntable	Drehbühne	Plaque tournante
⑬	Side Handle	Seitengriff	Poignée latérale
⑭	Lever	Hebel	Levier
⑮	Indicator (A) (For miter scale)	Zeiger (A) (Für Gehrungsskala)	Indicateur (A) (Pour l'échelle d'onglet)
⑯	Table Insert	Tischeinsatz	Plaque d'insertion
⑰	Fence (A)	Gitter (A)	Guide (A)
⑱	Indicator (B) (For bevel scale)	Anzeiger (B) (Für Schrägschnittsskala)	Indicateur (B) (pour échelle de biseau)
⑲	Lower Guard	Unterer Schutz	Guide inférieur
⑳	Saw Blade	Sägeblatt	Lame de scie
㉑	Motor	Motor	Moteur
㉒	Nameplate	Typenschild	Plaque signalétique
㉓	Trigger Switch	Auslöserschalter	Interrupteur à détente
㉔	Switch (For laser marker) (Only C10FCH2)	Schalter (Für Lasermarkierer) (Nur C10FCH2)	Interrupteur (Pour marqueur à laser) (C10FCH2 seulement)
㉕	Base	Grundplatte	Socle
㉖	Holder (B)	Halter (B)	Support (B)
㉗	Clamp Lever	Klemmhebel	Levier de serrage
㉘	Locking Pin	Verriegelungsstift	Goupille de verrouillage
㉙	Duct	Kanal	Conduit
㉚	Right Angle	Rechter Winkel	Angle droit
㉛	Line	Linie	Ligne
㉜	Warning Sign	Warnsymbol	Signe d'avertissement
㉝	6 mm Bolt	6 mm-Schraube	Boulon 6 mm
㉞	M6 × 20 Screw	M6 × 20 Schraube	Vis M6 × 20
㉟	Screw Holder	Schraubenhalter	Support de vis
㊱	6 mm Wing Bolt (B)	6 mm-Flügelschraub (B)	Boulon à ailettes de 6 mm (B)
㊲	Vise Shaft	Schraubstockachse	Arbre de l'étau
㊳	6 mm Wing Bolt (A)	6 mm-Flügelschraub (A)	Boulon à ailettes de 6 mm (A)
㊴	Workpiece	Werkstück	Pièce
㊵	Vise Plate	Schraubstockbacke	Talon
㊶	Knob	Knopf	Bouton
㊷	M6 Flat screw	M6 Flache Schraube	Vis à tête plate M6
㊸	Plate (A)	Platte (A)	Plaque (A)
㊹	M6 Nylon nut	M6 Nylon-Mutter	Écrou en nylon M6
㊺	M10 Bolt	M10 Schraube	Boulon M10

	English	Deutsch	Français
㊻	Laser line	Laserlinie	Raie laser
㊼	Groove	Nut	Rainure
㊽	4 mm Hex. Bar Wrench	4 mm-Sechskantschlüssel	Clé à tige hexagonale de 4 mm
㊾	Marking (pre-marked)	Markierung (vor-gekennzeichnet)	Marquage (pré-marqué)
㊿	Miter Scale	Gehrungsskala	Echelle d'onglet
(51)	Holder (Optional accessory)	Halter (Sonderzubehör)	Support (Accessoire en option)
(52)	Steel Square	Stahlwinkel	Equerre en acier
(53)	6 mm Wing Nut (Optional accessory)	Flügelschraube, 6 mm (Sonderzubehör)	Ecrou à ailettes de 6 mm (Accessoire en option)
(54)	Height Adjustment Bolt 6 mm (Optional accessory)	Höheneinstellschraube, 6 mm (Sonderzubehör)	Boulon de réglage de la hauteur de 6 mm (Accessoire en option)
(55)	Base Surface	Grundfläche	Surface du socle
(56)	6 mm Wing Bolt (Optional accessory)	6 mm-Flügelschraube (Sonderzubehör)	Boulon à ailettes de 6 mm (Accessoire en option)
(57)	Stopper (Optional accessory)	Anschlag (Sonderzubehör)	Butée (Accessoire en option)
(58)	6 mm Wing Bolt (Optional accessory)	6 mm-Flügelschraube (Sonderzubehör)	Boulon à ailettes de 6 mm (Accessoire en option)
(59)	6 mm Wing Bolt	6 mm-Flügelschraube	Boulon à ailettes de 6 mm
(60)	Crown Molding Vise Ass'y (Optional accessory)	Schraubstocksatz für Kronenform (Sonderzubehör)	Ensemble d'étau de corniche à courbe complexe (Accessoire en option)
(61)	6 mm Wing Bolt	6 mm-Flügelschraube	Boulon à ailettes de 6 mm
(62)	6 mm Wing Bolt	6 mm-Flügelschraube	Boulon à ailettes de 6 mm
(63)	Crown Molding Stopper (L) (Optional accessory)	Kronenformanschlag (L) (Sonderzubehör)	Butée de corniche à courbe complexe (L) (Accessoire en option)
(64)	Crown Molding Stopper (R) (Optional accessory)	Kronenformanschlag (R) (Sonderzubehör)	Butée de corniche à courbe complexe (R) (Accessoire en option)
(65)	6 mm Knob Bolt	6 mm-Knopfschraube	Vis moletée de 6 mm
(66)	Knob	Knopf	Bouton
(67)	Crown molding	Kronenform	Corniche à courbe complexe
(68)	4 mm Machine Screw	4 mm-Maschinenschraube	Vis à métaux de 4 mm
(69)	Spindle Cover	Spindelabdeckung	Couvercle de l'arbre
(70)	Spindle Lock	Spindelhebel	Verrou en fuseau
(71)	10 mm Box Wrench	10 mm Steckschüssel	Clé à écrous de 10 mm
(72)	Washer (B)	Unterlegscheibe (B)	Rondelle (B)
(73)	Bolt	Schraube	Boulon
(74)	Washer	Unterlegscheibe	Rondelle
(75)	Washer (A)	Unterlegscheibe (A)	Rondelle (A)
(76)	Color (A)	Farbe (A)	Couleur (A)
(77)	Hex. Head Bolt	Sechskantschraube	Boulon à tête hexagonale
(78)	Steel Square	Stahlwinkel	Equerre en acier
(79)	Wear limit line	Verschleißgrenze	Repère de limite d'usure
(80)	Groove for Driver	Aussparung für Schraubendreher	Rainure pour clé à écrous
(81)	Brush Cap	Bürstenkappe	Bouchon de carbone

	Italiano	Nederlands	Español
①	Manico	Greep	Empuñadura
②	Leva di blocco (C)	Vergrendelgreep (C)	Palanca de fijación(C)
③	Testa motore	Motorkop	Cabezal del motor
④	Cassa ingranaggi	Tandwielkast	Caja de engranajes
⑤	Raccoglipolvere	Stofzak	Bolsa para el polvo
⑥	Marcatore laser (Solo C10FCH2)	Lasermarkeerinrichting (Alleen voor C10FCH2)	Marcador láser (Sólo C10FCH2)
⑦	Piatto girevole	Draaischijf	Placa giratoria
⑧	Vite ad alette da 6 mm	6 mm Vleugelbout	Perno de aletas de 6 mm
⑨	Gruppo morsa	Bankschroef	Conjunto del tornillo de carpintero
⑩	Guida secondaria (B)	Subgeleider (B)	Tope-guía secundario (B)
⑪	Guida de appoggio (B)	Geleider (B)	Protección (B)
⑫	Piatto girevole	Draaitafel	Plataforma
⑬	Manico laterale	Zijgreep	Asa lateral
⑭	Leva	Hendel	Palanca
⑮	Indicatore (A) (Per la scala di quartabuono)	Indicator (A) (Voor verstekschaal)	Indicador (A) (Para escala de nivel)
⑯	Inserimento tavola	Tafel-inzetstuk	Inserto de mesa
⑰	Guida de appoggio (A)	Geleider (A)	Protección (A)
⑱	Indicatore (B) (Per scala di smussatura)	Indicator (B) (Voor Afschuinschaal)	Indicador (B) (Para escala en Bisel)
⑲	Protezione inferiore	Onderste afscherming	Protector inferior
⑳	Lama sega	Zaagblad	Cuchilla de sierra
㉑	Motore	Motor	Motor
㉒	Targhetta	Specificatieplaatje	Placa de identificación
㉓	Interruttore a grilletto	Startschakelaar	Gatillo
㉔	Interruttore (Per marcatore laser) (Solo C10FCH2)	Schakelaar (Voor lasermarkeerinrichting) (Alleen voor C10FCH2)	Interruptor (Para marcador láser) (Sólo C10FCH2)
㉕	Base	Basis	Base
㉖	Supporto (B)	Houder (B)	Soporte (B)
㉗	Leva morsetto	Klemhendel	Palanca de fijación
㉘	Perno di blocco	Vergrendelpen	Pasador de bloqueo
㉙	Condotto	Buis	Conducto
㉚	Angolo Retto	Rechte Hoek	Ángulo recto
㉛	Riga	Lijn	Línea
㉜	Segnale di Avvertimento	Waarschuwingssymbool	Señal de precaución
㉝	Bullone da 6 mm	6 mm bout	Perno de 6 mm
㉞	Vite M6 × 20	M6 × 20 Schroef	M6 × 20 tornillos
㉟	Portavite	Schroefhouder	Sujetador de rosca
㊱	Vite ad alette da 6 mm (B)	6 mm Vleugelbout (B)	Perno de aletas de 6 mm (B)
㊲	Albero della Morsa	Bankschroef Schacht	Eje de tornillo de carpintero
㊳	Vite ad alette da 6 mm (A)	6 mm Vleugelbout (A)	Perno de aletas de 6 mm (A)
㊴	Pezzo da lavorare	Werkstuk	Pieza de trabajo
㊵	Piastra morsa	Klemplaat	Placa de tornillo
㊶	Manopola	Knop	Perilla
㊷	Vite piatta M6	M6 Platkopschroef	Tornillo plano M6
㊸	Piastra (A)	Schijf (A)	Placa (A)
㊹	Dado di nylon M6	M6 Nylon moer	Tuerca de nylon M6

	Italiano	Nederlands	Español
㊺	Bullone M10	M10 Bout	Perno M10
㊻	Linea laser	Laserstreep	Línea de láser
㊼	Scanalatura	Groef	Ranura
㊽	Chiave a barra esagonale da 4 mm	4 mm Imbus Steeksleutel	Llave de barra hexagonal de 4 mm
㊾	Marcatura (pre-contrassegnato)	Markering (pre-pre-marked)	Marcaje (pre-marcado)
㊿	Scala di quartabuono	Verstekschaal	Escala de ingletes
(51)	Supporto (Accessori opzionali)	Houder (Optionele toebehoren)	Soporte (Accessorio opcionales)
(52)	Quadrato di acciaio	Stalen winkelhaak	Escuadra de acero
(53)	Dado ad alette da 6 mm (Accessorio opzionale)	6 mm vleugelmoer (Optioneel toebehoren)	Tuerca de aletas de 6 mm (Accesorio opcional)
(54)	Bullone di regolazione altezza da 6 mm (Accessorio opzionale)	Hoogte-afstelbout 6 mm (Optioneel toebehoren)	Perno de ajuste de altura de 6 mm (Accesorio opcional)
(55)	Superficie della base	Voetplaat	Superficie de la base
(56)	Vite ad alette da 6 mm (Accessorio opzionale)	6mm Vleugelbout (Optioneel toebehoren)	Perno de aletas de 6 mm (Accesorio opcional)
(57)	Fermo (Accessori opzionali)	Aanslag (Optionele toebehoren)	Retén (Accessorio opcionales)
(58)	Vite ad alette da 6 mm (Accessorio opzionale)	6 mm Vleugelbout (Optionele toebehoren)	Perno de aletas de 6 mm (Accesorio opcional)
(59)	Vite ad alette da 6 mm	6 mm Vleugelbout	Perno de aletas de 6 mm
(60)	Gruppo morsa di modanatura a corona (Accessorio opzionale)	Kroonvormklem (Optioneel toebehoren)	Conj. de tornillo de carpintero para moldura en vértice (Accesorio opcional)
(61)	Vite ad alette da 6 mm	6 mm Vleugelbout	Perno de aletas de 6 mm
(62)	Vite ad alette da 6 mm	6 mm Vleugelbout	Perno de aletas de 6 mm
(63)	Fermo per modanatura a corona (L) (Accessorio opzionale)	Kroonvormstopper (L) (Optioneel toebehoren)	Retén de moldura en vértice (L) (Accesorio opcional)
(64)	Fermo per modanatura a corona (R) (Accessorio opzionale)	Kroonvormstopper (R) (Optioneel toebehoren)	Retén de moldura en vértice (R) (Accesorio opcional)
(65)	Bullone a manopola da 6 mm	6 mm bout	Perno de perilla de 6 mm
(66)	Manopola	Knop	Perilla
(67)	Modanatura a corona	Kroonvorm	Moldura en vértice
(68)	Vite da macchina da 4 mm	4 mm Machine Schroef	Tornillo de máquina de 4 mm
(69)	Coperchio dell'alberino	Drijfas-afdekking	Cubierta de husillo
(70)	Fermo dell'alberino	Spilvergrendeling	Seguro del eje
(71)	Chiave chisa de 10 mm	10 mm naafbussleutel	Llave de tubo de 10 mm
(72)	Rondella (B)	Sluitring (B)	Arandela (B)
(73)	Bullone	Schroef	Perno
(74)	Rondella	Sluitring	Arandela
(75)	Rondella (A)	Sluitring (A)	Arandela (A)
(76)	Colore (A)	Kleur (A)	Color (A)
(77)	Bullone a Testa esagonale	Imbus bout	Perno de cabeza hexagonal
(78)	Quadrato di acciaio	Stalen winkelhaak	Escuadra de acero
(79)	Riga di limite usura	Slijtagegrens	Línea de límite de desgaste
(80)	Scanalatura per elemento motore	Groef Schroevendraaier	Ranura para herramienta
(81)	Coperchio spazzola	Borstel Kap	Tapa de cepillo

	Português
①	Empunhadeira
②	Alavanca de bloqueio (C)
③	Cabeça do motor
④	Caixa de engrenagens
⑤	Coletor de poeira
⑥	Marcador a laser (Somente no C10FCH2)
⑦	Placa de rotação
⑧	Parafuso de borboleta de 6 mm
⑨	Conjunto de morsa
⑩	Subguia (B)
⑪	Guia (B)
⑫	Mesa rotatória
⑬	Empunhadeira lateral
⑭	Alavanca
⑮	Indicador (A) (Para régua de entalhe)
⑯	Calço de mesa
⑰	Guia (A)
⑱	Indicador (B) (para escala de bisel)
⑲	Guarda da lâmina inferior
⑳	Lâmina de serra
㉑	Motor
㉒	Placa de identificação
㉓	Gatilho do interruptor
㉔	Interruptor (Para marcador a laser) (Somente no C10FCH2)
㉕	Base
㉖	Alça (B)
㉗	Alavanca de aperto
㉘	Pino de travamento
㉙	Conduta
㉚	Ângulo direito
㉛	Linha
㉜	Sinal de aviso
㉝	Parafuso de 6 mm
㉞	Parafuso M6 × 20
㉟	Suporte do parafuso
㊱	Parafuso de borboleta de 6 mm (B)
㊲	Veio do torno
㊳	Parafuso de borboleta de 6 mm (A)
㊴	Peça de trabalho
㊵	Placa da morsa
㊶	Botão
㊷	Parafuso de cabeça chata M6
㊸	Placa (A)
㊹	Porca de nylon M6

	Português
㊺	Parafuso M10
㊻	Linha a laser
㊼	Sulco
㊽	Chave de barra sextavada de 4 mm
㊾	Marca
㊿	Régua de entalhe
(51)	Alça (Acessório opcional)
(52)	Régua de aço
(53)	Porca de asas de 6 mm (Acessório opcional)
(54)	Parafuso de ajuste de altura de 6 mm (Acessório opcional)
(55)	Superfície de base
(56)	Parafuso de borboleta de 6 mm (Acessório opcional)
(57)	Trava (Acessório opcional)
(58)	Parafuso de borboleta de 6 mm (Acessório opcional)
(59)	Vite ad alette da 6 mm
(60)	Conjunto de morsa de moldura da coroa (Acessório opcional)
(61)	Parafuso de borboleta de 6 mm
(62)	Parafuso de borboleta de 6 mm
(63)	Obturador de moldura da coroa (L) (Acessório opcional)
(64)	Obturador de moldura da coroa (R) (Acessório opcional)
(65)	Parafuso de botão de 6 mm
(66)	Botão
(67)	Moldura da coroa
(68)	Parafuso de máquina de 4 mm
(69)	Protetor da haste
(70)	Trava da haste
(71)	Chave de caixa de 10 mm
(72)	Arruela (B)
(73)	Parafuso
(74)	Arruela
(75)	Arruela (A)
(76)	Cor (A)
(77)	Parafuso de cabeça sextavada
(78)	Régua de aço
(79)	Linha de limite de desgaste
(80)	Ranhura para chave
(81)	Tampa da escova

	Symbols **⚠ WARNING** The following show symbols used for the machine. Be sure that you understand their meaning before use.	**Symbole** **⚠ WARNUNG** Die folgenden Symbole werden für diese Maschine verwendet. Achten Sie darauf, diese vor der Verwendung zu verstehen.	**Symboles** **⚠ AVERTISSEMENT** Les symboles suivants sont utilisés pour l'outil. Bien se familiariser avec leur signification avant d'utiliser l'outil.	**Simboli** **⚠ AVVERTENZA** Di seguito mostriamo i simboli usati per la macchina. Assicurarsi di comprenderne il significato prima dell'uso.
	Read all safety warnings and all instructions. Failure to follow the warnings and instructions may result in electric shock, fire and/or serious injury.	**Lesen Sie sämtliche Sicherheitshinweise und Anweisungen durch.** Wenn die Warnungen und Anweisungen nicht befolgt werden, kann es zu Stromschlag, Brand und/oder ernsthaften Verletzungen kommen.	**Lire tous les avertissements de sécurité et toutes les instructions.** Tout manquement à observer ces avertissements et instructions peut engendrer des chocs électriques, des incendies et/ou des blessures graves.	**Leggere tutti gli avvertimenti di sicurezza e tutte le istruzioni.** La mancata osservanza degli avvertimenti e delle istruzioni potrebbe essere causa di scosse elettriche, incendi e/o gravi lesioni.
	Always wear eye protection.	Tragen Sie immer einen Augenschutz.	Toujours porter des verres de protection.	Indossate sempre le protezioni oculari.
	Always wear hearing protection.	Stets Gehörschutz tragen.	Porter des protections anti-bruit en permanence.	Indossare sempre i dispositivi di protezione acustica.
	Only for EU countries Do not dispose of electric tools together with household waste material! In observance of European Directive 2002/96/EC on waste electrical and electronic equipment and its implementation in accordance with national law, electric tools that have reached the end of their life must be collected separately and returned to an environmentally compatible recycling facility.	Nur für EU-Länder Werfen Sie Elektrowerkzeuge nicht in den Hausmüll! Gemäss Europäischer Richtlinie 2002/96/EG über Elektro- und Elektronik- Altgeräte und Umsetzung in nationales Recht müssen verbrauchte Elektrowerkzeuge getrennt gesammelt und einer umweltgerechten Wiederververtung zugeführt werden.	Pour les pays européens uniquement Ne pas jeter les appareils électriques dans les ordures ménagères! Conformément à la directive européenne 2002/96/EG relative aux déchets d'équipements électriques ou électroniques (DEEE), et à sa transposition dans la législation nationale, les appareils électriques doivent être collectés à part et être soumis à un recyclage respectueux de l'environnement.	Solo per Paesi UE Non gettare le apparecchiature elettriche tra i rifiuti domestici. Secondo la Direttiva Europea 2002/96/CE sui rifiuti di apparecchiature elettriche ed elettroniche e la sua attuazione in conformità alle norme nazionali, le apparecchiature elettriche esauste devono essere raccolte separatamente, al fine di essere reimpiegate in modo eco-compatibile.
	Symbolen **⚠ WAARSCHUWING** Hieronder staan symbolen afgebeeld die van toepassing zijn op deze machine. U moet de betekenis hiervan begrijpen voor gebruik.	**Símbolos** **⚠ ADVERTENCIA** A continuación se muestran los símbolos usados para la máquina. Asegúrese de comprender su significado antes del uso.	**Símbolos** **⚠ AVISO** A seguir aparecem os símbolos utilizados pela máquina. Assimile bem seus significados antes do uso.	
	Lees alle waarschuwingen en instructies aandachtig door. Nalating om de waarschuwingen en instructies op te volgen kan in een elektrische schok, brand en/of ernstig letsel resulteren.	**Lea todas las instrucciones y advertencias de seguridad.** Si no se siguen las advertencias e instrucciones, podría producirse una descarga eléctrica, un incendio y/o daños graves.	**Leia todas as instruções e avisos de segurança.** Se não seguir todas as instruções e os avisos, pode provocar um choque eléctrico, incêndio e/ou ferimentos graves.	
	Draag altijd oogbescherming.	Utilice siempre una protección ocular.	Utilize sempre protecção para os olhos.	
	Draag altijd gehoorbescherming.	Utilice siempre protecciones auriculares.	Use sempre proteção auditiva.	
	Alleen voor EU-landen Geef elektrisch gereedschap niet met het huisvuil mee! Volgens de Europese richtlijn 2002/96/EG inzake oude elektrische en elektronische apparaten en de toepassing daarvan binnen de nationale wetgeving, dient gebruikt elektrisch gereedschap gescheiden te worden ingezameld en te worden afgevoerd naar een recycle bedrijf dat voldoet aan de geldende milieu-eisen.	Sólo para países de la Unión Europea ¡No deseche los aparatos eléctricos junto con los residuos domésticos! De conformidad con la Directiva Europea 2002/96/CE sobre residuos de aparatos eléctricos y electrónicos y su aplicación de acuerdo con la legislación nacional, las herramientas eléctricas cuya vida útil haya llegado a su fin se deberán recoger por separado y trasladar a una planta de reciclaje que cumpla con las exigencias ecológicas.	Apenas para países da UE Não deite ferramentas eléctricas no lixo doméstico! De acordo com a directiva europeia 2002/96/CE sobre ferramentas eléctricas e electrónicas usadas e a transposição para as leis nacionais, as ferramentas eléctricas usadas devem ser recolhidas em separado e encaminhadas a uma instalação de reciclagem dos materiais ecológica.	

GENERAL OPERATIONAL PRECAUTIONS

WARNING! When using electric tools, basic safety precautions should always be followed to reduce the risk of fire, electric shock and personal injury, including the following.

Read all these instructions before operating this product and save these instructions.

For safe operations:

1. Keep work area clean. Cluttered areas and benches invite injuries.
2. Consider work area environment. Do not expose power tools to rain. Do not use power tools in damp or wet locations. Keep work area well lit.
   Do not use power tools where there is risk to cause fire or explosion.
3. Guard against electric shock. Avoid body contact with earthed or grounded surfaces (e.g. pipes, radiators, ranges, refrigerators).
4. Keep children and infirm persons away. Do not let visitors touch the tool or extension cord. All visitors should be kept away from work area.
5. Store idle tools. When not in use, tools should be stored in a dry, high or locked up place, out of reach of children and infirm persons.
6. Do not force the tool. It will do the job better and safer at the rate for which it was intended.
7. Use the right tool. Do not force small tools or attachments to do the job of a heavy duty tool. Do not use tools for purposes not intended; for example, do not use circular saw to cut tree limbs or logs.
8. Dress properly. Do not wear loose clothing or jewelry, they can be caught in moving parts. Rubber gloves and non-skid footwear are recommended when working outdoors. Wear protecting hair covering to contain long hair.
9. Use eye protection. Also use face or dust mask if the cutting operation is dusty.
10. Connect dust extraction equipment.
    Cutting operation by this compound miter saw may produce considerable amount of dust from extraction duct on fixed guard.
    (Dust material: Wood or Aluminium)
    If devices are provided for the connection of dust extraction and collection facilities ensure these are connected and properly used.
11. Do not abuse the cord. Never carry the tool by the cord or yank it to disconnect it from the receptacle. Keep the cord away from heat, oil and sharp edges.
12. Secure work. Use clamps or a vise to hold the work. It is safer than using your hand and it frees both hands to operate tool.
13. Do not overreach. Keep proper footing and balance at all times.
14. Maintain tools with care. Keep cutting tools sharp and clean for better and safer performance. Follow instructions for lubrication and changing accessories. Inspect tool cords periodically and if damaged, have it repaired by authorized service center. Inspect extension cords periodically and replace, if damaged. Keep handles dry, clean, and free from oil and grease.
15. Disconnect tools. When not in use, before servicing, and when changing accessories such as blades, bits and cutters.
16. Remove adjusting keys and wrenches. Form the habit of checking to see that keys and adjusting wrenches are removed from the tool before turning it on.
17. Avoid unintentional starting. Do not carry a plugged-in tool with a finger on the switch. Ensure switch is off when plugging in.
18. Use outdoor extension leads. When tool is used outdoors, use only extension cords intended for outdoor use.
19. Stay alert. Watch what you are doing. Use common sense. Do not operate tool when you are tired.
20. Check damaged parts. Before further use of the tool, a guard or other part that is damaged should be carefully checked to determine that it will operate properly and perform its intended function. Check for alignment of moving parts, free running of moving parts, breakage of parts, mounting and any other conditions that may affect its operation. A guard or other part that is damaged should be properly repaired or replaced by an authorized service center unless otherwise indicated in this handling instructions. Have defective switches replaced by an authorized service center. Do not use the tool if the switch does not turn it on and off.
21. Warning
    The use of any accessory or attachment, other than those recommended in this handling instructions, may present a risk of personal injury.
22. Have your tool repaired by a qualified person.
    This electric tool is in accordance with the relevant safety requirements. Repairs should only be carried out by qualified persons using original spare parts. Otherwise this may result in considerable danger to the user.

PRECAUTIONS ON USING COMPOUND MITER SAW

1. Keep the floor area around the machine level. Well maintained and free of loose materials e.g. chips and cut-offs.
2. Provide adequate general or localized lighting.
3. Do not use power tools for applications other than those specified in the handling instructions.
4. Repairing must be done only by authorized service facility. Manufacturer is not responsible for any damages and injuries due to the repair by the unauthorized persons as well as the mishandling of the tool.
5. To ensure the designed operational integrity of power tools, do not remove installed covers or screws.
6. Do not touch movable parts or accessories unless the power source has been disconnected.
7. Use your tool at lower input than specified on the nameplate; otherwise, the finish may be spoiled and working efficiency reduced due to motor overload.
8. Do not wipe plastic parts with solvent. Solvents such as gasoline, thinner, benzine, carbon tetrachloride, alcohol, may damage and crack plastic parts. Do not wipe them with such solvent. Clean plastic parts with a soft cloth lightly dampened with soapy water.
9. Use only original HiKOKI replacement parts.
10. This tool should only be disassembled for replacement of carbon brushes.
11. The exploded assembly drawing on this handling instructions should be used only for authorized service facility.
12. Never cut ferrous metals or masonry.
13. Adequate general or localized lighting is provided. Stock and finished workpieces are located close to the operators normal working position.
14. Wear suitable personal protective equipment when necessary, this could include:
    Hearing protection to reduce the risk of induced hearing loss.
    Eye protection to reduce the risk of injuring an eye.
    Respiratory protection to reduce the risk of inhalation of harmful dust.

Gloves for handling saw blades (saw blades shall be carried in a holder wherever practicable) and rough material.
15. The operator is adequately trained in the use, adjustment and operation of the machine.
16. Refrain from removing any cut-offs or other parts of the workpiece from the cutting area whilst the machine is running and the saw head is not in the rest position.
17. Never use the compound miter saw with its lower guard locked in the open position.
18. Ensure that the lower guard moves smoothly.
19. Do not use the saw without guards in position, in good working order and properly maintained.
20. Use correctly sharpened saw blades. Observe the maximum speed marked on the saw blade.
21. Do not use saw blades which are damaged or deformed.
22. Do not use saw blades manufactured from high speed steel.
23. Use only saw blades recommended by HiKOKI. Use of saw blade comply with EN847-1.
24. The saw blades should be from 235 mm to 255 mm external diameter ranges.
25. Select the correct saw blade for the material to be cut.
26. Never operate the compound miter saw with the saw blade turned upward or to the side.
27. Ensure that the workpiece is free of foreign matter such as nails.
28. Replace the table insert when worn.
29. Do not use the saw to cut other than aluminium, wood or similar materials.
30. Do not use the saw to cut other materials than those recommended by the manufacturer.
31. Blade replacement procedure, including the method for repositioning and a warning that this must be carried out correctly.
32. Connect the compound miter saw to a dust collecting device when sawing wood.
33. Take care when slotting.
34. When transporting or carrying the tool, do not grasp the holder. Grasp the handle instead of the holder.
35. Start cutting only after motor revolution reaches maximum speed.
36. Promptly cut OFF the switch when abnormality observed.
37. Shut off power and wait for saw blade to stop before servicing or adjusting tool.
38. During a miter or bevel cut the blade should not be lifted until it has stopped rotation completely.
39. Take all the possibility of residual risks in cutting operation into your consideration, such as the laser radiation to your eyes, the inadvertent access to moving parts on slide mechanical parts on machine and so on.

SPECIFICATIONS

Max. Cutting Capacity Height × Width	0°	59 mm × 144 mm or 89 mm × 101 mm
	Miter 45°	59 mm × 102 mm
	Bevel Left 45°	41 mm × 144 mm
	Compound (Bevel Left 45°, Miter 45°)	41 mm × 102 mm
Saw Blade Dimensions (oD × iD × Thickness)		255 mm × 30 mm × 2.3 mm
Miter Cutting Angle		Right and Left 0° – 52°
Bevel Cutting Angle		Left 0° – 45°
Compound Cutting Angle		Miter (Right and Left) 0° – 45°
Voltage (by areas)*		(110 V, 230 V) ∿
Power Input*		1520 W
No-Load Speed		5000 min^{-1}
Machine Dimensions (Width × Depth × Height)		460 mm × 628 mm × 561 mm
Weight (Net)		12 kg (C10FCH2) / 11.9 kg (C10FCE2)
Laser Marker (Only Model C10FCH2)	Maximum output	Po<3 mW Class II Laser Product
	(lambda)	654 nm
	Laser medium	Laser Diode

* Be sure to check the nameplate on product as it is subject to change by areas.

STANDARD ACCESSORIES

(1) 255 mm TCT Saw blade (mounted on tool) 1
(2) Dust bag 1
(3) 10 mm Box wrench 1
(4) Vise Assembly 1
(5) 4 mm Hex.bar wrench (only C10FCH2) 1
(6) Sub Fence (B) 1
(7) Flat screw 1
(8) M6 Nylon nut 1
(9) Plate (A) 1
(10) Holder (B) 1
(11) Side handle 1

Standard accessories are subject to change without notice.

OPTIONAL ACCESSORIES (SOLD SEPARATELY)

(1) Extension Holder and Stopper
(2) Crown molding Vise Ass'y (Include Crown molding Stopper (L))
(3) Crown molding Stopper (L)
(4) Crown molding Stopper (R)
Optional accessories are subject to change without notice.

APPLICATION

○ Cutting various types of aluminium sash and wood.

UNPACKING

○ Carefully unpack the power tool and all related items (standard accessories).
○ Check carefully to make certain all related items (standard accessories) are present.

PRIOR TO OPERATION

1. Power source
Ensure that the power source to be utilized conforms to the power requirements specified on the product nameplate.
2. Power switch
Ensure that the power switch is in the OFF position. If the plug is connected to a receptacle while the trigger switch is in the ON position, the power tool will start operating immediately, inviting serious accident.
3. Extension cord
When the work area is removed from the power source, use an extension cord of sufficient thickness and rated capacity. The extension cord should be kept as short as practicable.
4. When the power tool is prepared for shipping, its main parts are secured by a locking pin
Move the handle slightly so that the locking pin can be disengaged.

CAUTION
○ Set for transport
Lock the locking pin into the gear case (**Fig. 3**).
Remove a 6 mm wing bolt.Turn the turn plate as the **Fig. 5**, and fix it again with the 6 mm wing bolt.
Lower guard cover the teeth of the blade to the front of the machine.
○ Cutting work
Move the handle slightly so that the locking pin can be disengaged.
Remove a 6 mm wing bolt.Turn the turn plate as **Fig. 6**, and fix it again with the 6 mm wing bolt.

5. Attach the dust bag to the main unit (Fig. 1)
(1) When the dust bag has become full of sawdust, dust will be blown out of the dust bag when the saw blade rotates.
Check the dust bag periodically and empty it before it becomes full.
(2) During bevel and compound cutting, attach the dust bag at a right angle to the base surface as shown in **Fig. 4**.

CAUTION
○ Empty the dust bag frequently to prevent the duct and the safety cover from becoming clogged.
Sawdust will accumulate more quickly than normal during bevel cutting.

6. Installation
Ensure that the machine is always fixed to bench.
Attach the power tool to a level, horizontal work bench.
Select 8 mm diameter bolts suitable in length for the thickness of the work bench.
Bolt length should be at least 35 mm plus the thickness of the work bench.
For example, use 8 mm × 60 mm bolts for a 25 mm thick work bench.

ADJUSTING THE POWER TOOL PRIOR TO USE

CAUTION
Make all necessary adjustments before inserting the plug in the power source.

1. Check to see that the lower guard operates smoothly

CAUTION
○ This compound miter saw is equipped with a saw head lock as safety device.
○ To lower the saw head to cut, the lock must be released by pressing the lock lever (C) with your thumb.
(1) When you push down the handle while pushing the lock lever (C), check that the lower guard revolves smoothly (**Fig. 7**).
(2) Next, check that the lower guard returns to the original position when the handle is raised.

PRACTICAL APPLICATIONS

WARNING
○ To avoid personal injury, never remove or place a workpiece on the table while the tool is being operated.
○ Never place your limbs inside of the line next to warning sign while the tool is being operated. This may cause hazardous conditions (see **Fig. 8**).

CAUTION
○ It is dangerous to remove or install the workpiece while the saw blade is turning.
○ When sawing, clean off the shavings from the turntable.
○ If the shavings accumulate too much, the saw blade from the cutting material will be exposed. Never subject your hand or anything else to go near the exposed blade.

1. Tightly secure the material by vise assembly to be cut so that it does not move during cutting
2. Switch operation
Pulling the trigger turns the switch on. Releasing the trigger turns the switch off.
3. Holder (B), clamp lever adjustment (Fig. 9)
Attach the included holder (B) in the position as shown in **Fig. 9** and adjust the holder (B) until its bottom surface contacts the work bench surface. After adjustments, securely tighten the 6mm bolt with the included 10mm box wrench. Loosen the M6 × 20 screw on the clamp lever and attach to a position where the clamp lever can be easily operated.
4. Using the Vise Assembly (Standard accessory) (Fig. 10)
(1) The vise assembly can be mounted on either the left fence {Fence (B)} or the right fence {Fence (A)} by loosening the 6 mm wing bolt (A).
(2) The screw holder can be raised or lowered according to the height of the workpiece by loosening the 6 mm wing bolt (B). After the adjustment, firmly tighten the 6 mm wing bolt (B) and fix the screw holder.

(3) Turn the upper knob and securely fix the workpiece in position.

WARNING

○ Always firmly clamp or vise to secure the workpiece to the fence; otherwise the workpiece might be thrust from the table and cause bodily harm.

CAUTION

○ Always confirm that the motor head does not contact the vise assembly when it is lowered for cutting. If there is any danger that it may do so, loosen the 6 mm wing bolt and move the vise assembly to a position where it will not contact the saw blade.

5. Install the sub fence (B) (Fig. 11)

In the case of direct angle cutting and angle cutting, use the sub fence. The sub fence (B) can be installed on the right side of the guide fence (B). Place the attached plate (A) in the position as shown in **Fig. 11**, insert the tip in the groove of fence (B) and simultaneously, insert flathead screw M6 into fence (B), sub fence (B), and plate (A), then tighten nylon nut M6 with the included 10mm box wrench until the sub fence (B) can smoothly rotate. Then, you can realize stable cutting of the material with a wide back face.

WARNING

○ In the case of left bevel cutting, rotate the sub fence (B). Supposing it is not able to rotate it, it will contact the blade or some part of the tool, causing in serious injury to operator.

6. Using an ink line

Upon lowering the motor section, the lower guard is raised and the saw blade appears.

Align the ink line with the saw blade.

CAUTION

Never lift the lower guard while the saw blade is rotating.

The sub fence will not only make contact and adversely affect cutting accuracy, this could also result in damage to the guard.

7. Install the side handle (Fig. 12)

Remove the M10 bolt and install the side handle that came enclosed with this unit.

8. Position adjustment of laser line (Only Model C10FCH2)

Ink lining can be easily made on this tool to the laser marker. A switch lights up the laser marker (**Fig. 13**). Depending upon your cutting choice, the laser line can be aligned with the left side of the cutting width (saw blade) or the ink line on the right side.

The laser line is adjusted to the width of the saw blade at the time of factory shipment. Adjust the positions of the saw blade and the laser line taking the following steps to suit the use of your choice.

(1) Light up the laser marker and make a groove of about 5 mm deep on the workpiece that is about 38 mm in height and 89 mm in width. Hold the grooved workpiece by vise as it is and do not move it.

(2) Then insert a 4 mm hex. bar wrench in the 12 diameter hole on the side of the gear case, turn the hex. socket set screw to move the laser line. (If you turn the Hex. socket screw clockwise, the laser line will shift to the right and if you turn it counterclockwise, the laser line will shift to the left.) When you work with the ink line aligned with the left side of the saw blade, align the laser line with the left end of the groove (**Fig. 14**). When you align it with the right side of the saw blade, align the laser line with the right side of the groove.

(3) After adjusting the position of the laser line, draw a right-angle ink line on the workpiece and align the ink line with the laser line. When aligning the ink line, slide the workpiece little by little and secure it by vise at a position where the laser line overlaps with the ink line. Work on the grooving again and check the position of the laser line. If you wish to change the laser line's position, make adjustments again following the steps from (1) to (3).

WARNING (Fig. 16 and Fig. 17)

○ Make sure before plugging the power plug into the receptacle that the main body and the laser marker are turned off.

○ Exercise utmost caution in handling a switch trigger for the position adjustment of the laser line, as the power plug is plugged into the receptacle during operation. If the switch trigger is pulled inadvertently, the saw blade can rotate and result in unexpected accidents.

○ Do not remove the laser marker to be used for other purposes.

CAUTION

○ Laser radiation - Do not stare into beam.

○ Laser radiation on work table. Do not stare into beam. If your eye is exposed directly to the laser beam, it can be hurt.

○ Do not dismantle it.

○ Do not give strong impact to the laser marker (main body of tool); otherwise, the position of a laser line can go out of order, resulting in the damage of the laser marker as well as a shortened service life.

○ Keep the laser marker lit only during a cutting operation. Prolonged lighting of the laser marker can result in a shortened service life.

○ Use of controls or adjustments or performance of procedures other than those specified herein may result in hazardous radiation exposure.

NOTE

○ Perform cutting by overlapping the ink line with the laser line.

○ When the ink line and the laser line are overlapped, the strength and weakness of light will change, resulting in a stable cutting operation because you can easily discern the conformity of lines. This ensures the minimum cutting errors.

○ In outdoor or near-the-window operations, it may become difficult to observe the laser line due to the sunlight. Under such circumstances, move to a place that is not directly under the sunlight and engage in the operation.

○ Do not tug on the cord behind the motor head or hook your finger, wood and the like around it; otherwise, the cord may come off and the laser marker may not be lit up.

○ Check and make sure on a periodic basis if the position of the laser line is in order. As regards the checking method, draw a right-angle ink line on the workpiece with the height of about 38 mm and the width of 89 mm, and check that the laser line is in line with the ink line [The deviation between the ink line and the laser line should be less than the ink line width (0.5 mm)] (**Fig. 15**).

9. Cutting operation

(1) As shown in **Fig. 18** the width of the saw blade is the width of the cut. Therefore, slide the workpiece to the right (viewed from the operator's position) when length ⓑ is desired, or to the left when length ⓐ is desired.

(Only Model C10FCH2)
If a laser marker is used, align the laser line with the left side of the saw blade, and then align the ink line with the laser line.

(2) Once the saw blade reaches maximum speed, slowly push down the handle while pushing the lock lever (C) and bring the saw blade in the vicinity of the material to be cut.

(3) Once the saw blade contacts the workpiece, push the handle down gradually to cut into the workpiece.

(4) After cutting the workpiece to the desired depth, turn the power tool OFF and let the saw blade stop completely before raising the handle from the workpiece to return it to the full retract position.

CAUTION

○ For maximum dimensions for cutting, refer to "SPECIFICATIONS" table.

○ Increased pressure on the handle will not increase the cutting speed. On the contrary, too much pressure may result in overload of the motor and/or decreased cutting efficiency.

○ Confirm that the trigger switch is turned OFF and the power plug has been removed from the receptacle whenever the tool is not in use.

○ Always turn the power off and let the saw blade stop completely before raising the handle from the workpiece. If the handle is raised while the saw blade is still rotating, the cut-off piece may become jammed against the saw blade causing fragments to scatter about dangerously.

○ Every time one cutting of deep-cutting operation is finished, turn the switch off, and check that the saw blade has stopped. Then raise the handle, and return it to the full retract position.

○ Be absolutely sure to remove the cut material from the top of the turntable, and then proceed to the next step.

10. Miter cutting procedures

(1) Loosen the side handle and push the lever for angle stoppers. Then, adjust the turntable until the indicator aligns with desired setting on the miter scale (**Fig. 19**).

(2) Re-tighten the side handle to secure the turntable in the desired position.

NOTE

○ Positive stops are provided at the right and left of the 0° center setting, at 15°, 22.5°, 31.6° and 45° settings. Check that the miter scale and the tip of the indicator are properly aligned.

○ Operation of the saw with the miter scale and indicator out of alignment, or with the side handle not properly tightened, will result in poor cutting precision.

CAUTION

○ Never remove the side handle; use of the tool without it would be hazardous.
To prevent an accident or personal injury always firmly tighten the miter handle.

11. Bevel cutting procedures (Fig. 20 and Fig. 21)

(1) Loosen the clamp lever and bevel the saw blade to the left.

(2) Adjust the bevel angle to the desired setting while watching the bevel angle scale and indicator, then secure the clamp lever.

WARNING

○ When the workpiece is secured on the left or right side of the blade, the short cut-off portion will come to rest on the right or left side of the saw blade. Always turn the power off and let the saw blade stop completely before raising the handle from the workpiece.
If the handle is raised while the saw blade is still rotating, the cut-off piece may become jammed against the saw blade causing fragments to scatter about dangerously.

○ When stopping the bevel cutting operation halfway, start cutting after pulling back the motor head to the initial position.
Starting from halfway, without pulling back, causes the safety cover to be caught in the cutting groove of the workpiece and to contact the saw blade.

12. Compound cutting procedures
Compound cutting can be performed by following the instructions in 9 and 10 above. For maximum dimensions for compound cutting, refer to "SPECIFICATIONS" table.

CAUTION

○ Always secure the workpiece with the right hand side for compound cutting. Never rotate the table to the right for compound cutting, because the saw blade might then contact the clamp or vise that secures the workpiece, and cause personal injury or damage.

13. Cutting long materials
When cutting long materials, use an auxiliary platform which is the same height as the holder (optional accessory) and base of the special auxiliary equipment.
Capacity: wooden material (W × H × L)
120 mm × 40 mm × 1000 mm

14. Installing the holders (Optional accessory)
The holders help keep longer workpieces stable and in place during the cutting operation.

(1) As indicated in **Fig. 22**, use a steel square for aligning the upper edge of the holders with the base surface. Loosen the 6 mm wing nut. Turn a height adjustment bolt 6 mm, and adjust the height of the holder.

(2) After adjustment, firmly tighten the wing nut and fasten the holder with the 6 mm knob bolt (optional accessory). If the length of Height Adjustment Bolt 6 mm is insufficient, spread a thin plate beneath. Make sure the end of Height Adjustment Bolt 6 mm does not protrude from the holder.

15. Stopper for precision cutting (Stopper and holder are optional accessory)
The stopper facilitates continuous precision cutting in lengths of 280 mm to 450 mm.
To install the stopper, attach it to the holder with the 6 mm wing bolt as shown in **Fig. 23.**

16. Confirmation for use Crown molding vise, Crown molding Stopper (L) and (R) (Optional accessory)

(1) Crown molding Stopper (L) and (R) (optional accessories) allow easier cuts of crown molding without tilting the saw blade. Install them in the base both-sides side to be shown in **Fig. 24.** After inserting tighten the 6 mm knob bolts to secure the Crown molding Stoppers.

(2) The crown molding vise (B) (Optional accessory) can be mounted on either the left fence (Fence (B)) or the right fence (Fence (A)). It can unite with the slope of the crown molding and vice can be pressed down.
Then turn the upper knob, as necessary, to securely attach the crown molding in position. To raise or lower

the vise assembly, first loosen the 6 mm wing bolt. After adjusting the height, firmly tighten the 6 mm wing bolt; then turn the upper knob, as necessary, to securely attach the crown molding in position (See **Fig 25**).

Position crown molding with its WALL CONTACT EDGE against the guide fence and its CEILING CONTACT EDGE against the Crown molding Stoppers as shown in **Fig. 25**. Adjust the Crown molding Stoppers according to the size of the crown molding. Tighten the 6 mm wing bolt to secure the Crown molding Stoppers.

WARNING

○ Always firmly clamp or vise to secure the crown molding to the fence; otherwise the crown molding might be thrust from the table and cause bodily harm. Do not bevel cutting. The main body or saw blade may contact the sub fence, resulting in an injury.

CAUTION

○ Always confirm that the motor head (see **Fig. 1**) does not contact the crown molding vise assembly when it is lowered for cutting. If there is any danger that it may do so, loosen the 6 mm knob bolt and move the crown molding vise assembly to a position where it will not contact the saw blade.

MOUNTING AND DISMOUNTING SAW BLADE

WARNING

○ To prevent an accident or personal injury, always turn off the trigger switch and disconnect the power plug from the receptacle before removing or installing a blade.

If cutting work is done in a state where the bolt is not sufficiently tightened, the bolt can get loose, the blade can come off, and the lower guard can get damaged, resulting in injuries.

Also, check that the bolts are properly tightened before plugging the power plug into the receptacle.

○ If the bolts are attached or detached using tools other than the 10 mm box wrench (standard accessory), excessive or improperly tightening occurs, resulting in injury.

1. Mounting the saw blade (Fig. 26, Fig. 27, Fig. 28 and **Fig. 29)**

(1) Rotate the lower guard (plastic) to the top position.

(2) Use the driver to loosen the 4 mm screw fastening the spindle cover and then remove the spindle cover.

(3) Press in spindle lock and loosen bolt with 10 mm box wrench (standard accessory).

Since the bolt is left-hand threaded, loosen by turning it to the right as show in **Fig. 28**.

NOTE

○ If the spindle lock cannot be easily pressed in to lock the spindle, turn the bolt with 10 mm box wrench (standard accessory) while applying pressure on the spindle lock.

The saw blade spindle is locked when the spindle lock is pressed inward.

(4) Remove the bolt and washer (B).

(5) Lift the lower guard and mount the saw blade.

WARNING

When mounting the saw blade, confirm that the rotation indicator mark on the saw blade and the rotation direction of the gear case (see **Fig. 1**)are properly matched.

(6) Thoroughly clean washer (B) and the bolt, and install them onto the saw blade spindle.

(7) Press in the spindle lock and tighten the bolt by turning it to the left by standard accessories wrench(10 mm box wrench) as indicated in **Fig. 28**.

CAUTION

○ Confirm that the spindle lock has returned to the retract position after installing or removing the saw blade.

○ Tighten the bolt so it does not come loose during operation.

○ Confirm that the bolt has been properly tightened before the power tool is started.

2. Dismounting the saw blade

Dismount the saw blade by reversing the mounting procedures described in paragraph 1 above.

The saw blade can easily be removed after lifting the lower guard.

CAUTION

○ Never attempt to install saw blades except 235 mm – 255 mm in diameter.

MAINTENANCE AND INSPECTION

WARNING

To avoid an accident or personal injury, always confirm the trigger switch is turned OFF and that the power plug has been disconnected from the receptacle before performing any maintenance or inspection of this tool.

1. Inspecting the saw blade

Always replace the saw blade immediately upon the first sign of deterioration or damage.

A damaged saw blade can cause personal injury and a worn saw blade can cause ineffective operation and possible overload to the motor.

CAUTION

○ Never use a dull saw blade. When a saw blade is dull, its resistance to the hand pressure applied by the tool handle tends to increase, making it unsafe to operate the power tool.

2. Inspecting the lever (Fig. 30 and Fig. 31)

If the M6 hexagonal head bolts (2) are loose, align the sides of the fence and saw blade with the steel square. After adjusting the saw blade and fence to a ninety-degree angle, tighten the lever securing hexagonal head bolts (2).

3. Inspecting the carbon brushes (Fig. 32 and Fig. 33)

The carbon brushes in the motor are expendable parts.

If the carbon brushes become excessively worn, motor trouble might occur.

Therefore, inspect the carbon brushes periodically and replace them when they have become worn to the wear limit line as shown in **Fig. 32**.

Also, keep the carbon brushes clean so that they will slide smoothly within the brush holders.

The carbon brushes can easily be removed after removal of the brush caps (see **Fig. 33**) with a slotted (minus) screwdriver.

4. About Handling the Motor (see Fig. 1)

Winding of the motor is said to be the heart of this tool. Exercise utmost caution not to damage the winding by exposing it to wash oil or water.

NOTE

○ Accumulation of dust and the like inside the motor can result in a malfunction.
After using the motor for 50 hours or so, carry out no-load running, and blow in the dry air from a wind hole at the motor's rear. Such action is effective to discharge dust and the like.

5. Inspecting the screws

Regularly inspect each component of the power tool for looseness.
Re-tighten screws on any loose part.

WARNING

○ To prevent personal injury, never operate the power tool if any components are loose.

6. Inspecting the lower guard for proper operation

Before each use of the tool, test the lower guard (see **Fig. 7**) to assure that it is in good condition and that it moves smoothly.
Never use the tool unless the lower guard operates properly and it is in good mechanical condition.

7. Storage

After operation of the tool has been completed, check that the following has been performed:
(1) Trigger switch is in OFF position,
(2) Power plug has been removed from the receptacle,
(3) When the tool is not in use, keep it stored in a dry place out of the reach of children.

8. Lubrication

Lubricate the following sliding surfaces once a month to keep the power tool in good operating condition for a long time (**Fig. 1** and **Fig. 2**).
Use of machine oil is recommended.
Oil supply points:
* Rotary portion of hinge
* Rotary portion of vise assembly

9. Cleaning

Periodically remove chips, dust and other waste material from the surface of the power tool, especially from the inside of the lower guard with a damp, soapy cloth. To avoid a malfunction of the motor, protect it from contact with oil or water.
(Only Model C10FCH2)
If the laser line becomes invisible due to chips and the like adhered onto the window of the laser marker's light-emitting section, wipe and clean the window with a dry cloth or a soft cloth moistened with soapy water, etc.

10. Service parts list

A : Item No.
B : Code No.
C : No. Used
D : Remarks

CAUTION

Repair, modification and inspection of HiKOKI Power Tools must be carried out by a HiKOKI Authorized Service Center.
Especially laser device should be maintained by the authorized agent by laser manufacturer.
Always assign the repair of laser device to HiKOKI Authorized Service Center.
This Parts List will be helpful if presented with the tool to the HiKOKI Authorized Service Center when requesting repair or other maintenance.
In the operation and maintenance of power tools, the safety regulations and standards prescribed in each country must be observed.

MODIFICATIONS

HiKOKI Power Tools are constantly being improved and modified to incorporate the latest technological advancements.
Accordingly, some parts (i.e. code numbers and/or design) may be changed without prior notice.

GUARANTEE

We guarantee HiKOKI Power Tools in accordance with statutory/country specific regulation. This guarantee does not cover defects or damage due to misuse, abuse, or normal wear and tear. In case of complaint, please send the Power Tool, undismantled, with the GUARANTEE CERTIFICATE found at the end of this Handling instruction, to a HiKOKI Authorized Service Center.

NOTE

Due to HiKOKI's continuing program of research and development the specifications herein are subject to change without prior notice.

IMPORTANT

Correct connection of the plug
The wires of the main lead are coloured in accordance with the following code:
Blue: -Neutral
Brown: -Live
As the colours of the wires in the main lead of this tool may not correspond with the coloured markings identifying the terminals in your plug proceed as follows: The wire coloured blue must be connected to the terminal marked with the letter N or coloured black. The wire coloured brown must be connected to the terminal marked with the letter L or coloured red. Neither code must be connected to the earth terminal.

NOTE

This requirement is provided according to BRITISH STANDARD 2769: 1984.
Therefore, the letter code and colour code may not be applicable to other markets except The United Kingdom.

Information concerning airborne noise and vibration

The measured values were determined according to EN61029.

The typical A-weighted sound pressure level: 95 dB (A)
The typical A-weighted sound power level: 108 dB (A)
Wear ear protection.

The typical weighted root mean square acceleration value: 2.6 m/s^2.

Information for power supply system to be used with electric tools provided with rated voltage 230 V~
Switching operations of electric apparatus cause voltage fluctuations.
The operation of this electric tool under unfavorable mains conditions can have adverse effects to the operation of other electric apparatus.
With a mains impedance equal or less than 0.29 Ohms there will probably be no negative effects.
Usually, the maximum permissible mains impedance will not be exceeded when the branch to the power outlet is fed from a junction box with a service capacity of 25 ampere or higher.
In case of power failure, or when the power plug is pulled out, immediately return the switch to OFF position. This prevents an uncontrolled restart.

ALLGEMEINE VORSICHTSMASSNAHMEN

WARNUNG! Bei der Verwendung von Elektrowerkzeugen müssen immer die grundlegenden Vorsichtsmaßnahmen befolgt werden, um das Risiko von Feuer, elektrischem Schlag und persönlicher Verletzung und den nachfolgenden Punkten zu vermeiden.
Lesen Sie diese Anweisungen völlig, bevor Sie dieses Erzeugnis verwenden, und bewahren Sie diese Anweisungen auf.
Für sicheren Betrieb:

1. Der Arbeitsplatz sollte sauber gehalten werden. Unaufgeräumte Arbeitsplätze und Werkbänke erhöhen die Unfallgefahr.
2. Die Betriebsbedingungen beachten. Elektrowerkzeuge sollten nicht dem Regen ausgesetzt werden. Ebenfalls sollten Sie nicht an feuchten oder nassen Plätzen gebraucht werden. Der Arbeitsplatz sollte gut beleuchtet sein.
   Verwenden Sie Elektrowerkzeuge nicht an Orten, an denen die Gefahr von Feuer oder Explosion besteht.
3. Schutzmaß nahmen gegen elektrische Schläge treffen. Darauf achten, daß das Gehäuse nicht in Kontakt mit geerdeten Flachen kommt (z.B. Rohre, Radiatoren, Elektroherde, Kühlschränke).
4. Kinder und gebrechliche Personen sollten vom Gerät ferngehalten werden. Andere Personen nicht mit dem Werkzeug oder dem Verlängerungskabel in Kontakt kommen lassen. Besucher sollten vom Arbeitsbereich ferngehalten werden.
5. Nicht benutzte Werkzeuge sollten sicher aufbewahrt werden. Sie sollten an einem trockenen und hochgelegenen oder verschließbaren Ort aufbewahrt werden, außerhalb der Reichweite von Kindern und gebrechlichen Personen.
6. Werkzeuge sollten nicht mit übermäßiger Gewalt verwendet werden. Ihre Leistung ist besser und sicherer, wenn sie mit der vorgeschriebenen Geschwindigkeit verwendet werden.
7. Nur die korrekten Werkzeuge verwenden. Niemals ein kleineres Werkzeug oder Zusatzgerat für Arbeiten verwenden, die Hochleistungsgerate erfordern. Nur Werkzeuge verwenden, die dem Verwendungszweck entsprechen, d.h. niemals eine Kreissäge zum Sägen von Ästen oder Baumstämmen verwenden.
8. Die richtige Kleidung tragen. Keine lose Kleidung oder Schmuck tragen, da sich lose Kleidungsstücke in den bewegenden Teilen verfangen können. Bei Arbeiten im Freien sollten Gummihandschuhe und rutschfeste Schuhe getragen werden. Tragen Sie eine schützende Haarabdeckung, um langes Haar zurückzuhalten.
9. Es sollte eine Sicherheitsbrille getragen werden. Bei Arbeiten mit Staubentwicklung sollte eine Gesichtsoder Staubmaske getragen werden.
10. Schließen Sie eine Staubabsaugvorrichtung an. Sägen mit dieser Verbundsäge kann eine beträchtliche Menge Staub aus dem Auslass am fixierten Schutz verursachen.
    (Staubmaterial: Holz oder Aluminium)
    Wenn Vorrichtungen für den Anschluß von Staubabsaug- und -sammelvorrichtungen vorhanden sind, so stellen Sie sicher, daß diese angeschlossen sind und richtig verwendet werden.
11. Niemals das Kabel mißbrauchen. Ein Werkzeug niemals am Kabel tragen oder bei Abtrennung von der Steckdose das Kabel harausreißen. Das Kabel sollte gegen Hitze, Öl und scharfe Kanten geschützt werden.
12. Den Arbeitsplatz gut absichern. Zwingen oder einen Schraubstock zur Befestigung des Werkstücks verwenden. Das ist sicherer als die Benutzung der Hände und macht beide Hände zur Bedienung des Werkzeugs frei.
13. Sich niemals weit überbeugen. Immer einen festen Stand und ein sicheres Gleichgewicht bewahren.
14. Die Werkzeuge sollten sorgfältig behandelt werden. Für einen einwandfreien und sicheren Betrieb sollten sie stets scharf sein und saubergehalten werden. Die Anleitungen für schmierung und Austausch des Zuehörs unbedingt einhalten. Die Kabel der Geräte regelmäßig überprüfen und bei Beschädigung durch eine autorisierte Kundendienststelle reparieren lassen. Ebenfalls die Verlägerungskabel regelmäßig überprüfen und bei Beschadigung auswechseln. Die Handgriffe sollten stets trocken und sauber sein, sowie keine Öl- oder Schmierfett stellen aufweisen.
15. Werkzeuge vom Netz trennen, wenn sie nicht benutzt werden, vor Wartungsarbeiten und beim Austausch von Zubehörteilen wie z.B. Blätter, Bohrer und Messer.
16. Alle Stellkeile und Schraubenschlüssel entfernen. Vor Einschaltung des Gerätes darauf achten, daß alle Stellkeile und Schraubenschlüssel entfernt worden sind.
17. Ein unbeabsichtigtes Einschalten sollte vermieden werden. Niemals ein angeschlossenes Werkzeug mit dem Finger am Schalter tragen. Vor Anschluß überprüfen, ob das Gerät ausgeschaltet ist.
18. Im Freien ein Verlängerungskabel verwenden. Nur ein Verlängerungskabel verwenden, das für die Verwendung im Freien markiert ist.
19. Den Arbeitsvorgang immer unter Kontrolle haben. Das Gerät niemals in einem abgespannten Zustand verwenden.
20. Beschädigte Teile überprüfen. Vor Benutzung des Werkzeugs sollten beschädigte Teile oder Schutzvorrichtungen sorgfältig überprüft werden, um festzustellen, ob sie einwandfrei funktionieren und die vorgesehene Funktion erfüllen, Ausrichtung, Verbindungen sowie Anbringung sich bewegender Teile überprüfen. Ebenfalls uberprufen, ob Teile gebrochen sind. Teile oder Schutzvorrichtungen, die beschädigt sind, sollten, wenn in dieser Bedienungsanleitung nichts anderes erwähnt ist, durch eine autorisierte Kundendienststelle ausge wechselt oder repariert werden. Dasselbe gilt für defekte Schalter. Wenn sich das Werkzeug nicht mit dem Schalter einoder ausschalten läßt, sollte das Werkzeug nicht verwendet werden.
21. Warnung
    Die Verwendung von anderem Zubehör oder anderen Zusätzen als in dieser Bedienungsanleitung empfohlen kann das Risiko einer Körperverletzung einschließen.
22. Lassen Sie Ihr Werkzeug durch qualifiziertes Personal reparieren.
    Dieses Elektrowerkzeug entspricht den zutreffenden Sicherheitsanforderungen. Reparaturen sollten nur von qualifiziertem Personal unter Verwendung von Originalersatzteilen durchgeführt werden, da sonst beträchtliche Gefahr für den Benutzer auftreten kann.

SICHERHEITSHINWEISE ZUR NUTZUNG DER KAPP- UND GEHRUNGSSÄGE

1. Halten Sie den Boden um die Maschine herum eben, gut gewartet und frei von losem Material wie z.B. Sägespäne und abgesägten Stücken.
2. Sorgen Sie für ausreichende allgemeine und örtliche Beleuchtung.
3. Elektrowerkzeuge nur für die in der Bedienungsanleitung angeführten Anwendungen verwenden.
4. Reparaturen dürfen nur durch autorisierte Wartungseinrichtungen durchgeführt werden. Der Hersteller ist nicht verantwortlich für Beschädigungen oder Verletzungen, die durch Reparatur durch nicht autorisierte Personen oder durch Mißbrauch des Werkzeugs verursacht werden.
5. Zur Sicherstellung der Betriebsintegrität von Elektrowerkzeugen niemals installierte Abdeckungen oder Schrauben entfernen.
6. Bewegliche Teile und Zubehör nur berühren, wenn das Werkzeug nicht an die Stromversorgung angeschlossen ist.
7. Das Werkzeug mit einer geringeren Leistungsaufnahme als auf dem Typenschild angezeigt verwenden, da sonst durch Überlastung die Qualität der bearbeiteten Oberfläche bzw. der Wirkungsgrad beeinträchtigt werden kann.
8. Plastikteile nicht mit Lösungsmittel abwischen. Lösungsmittel wie Benzin, Verdünner, Kohlenstofftetrachlorid oder Alkohol können Plastikmaterial beschädigen oder Risse verursachen. Nie mit Lösungsmittel abwischen. Plastikteile mit einem mit Seifenwasser angefeuchteten weichen Lappen reinigen.
9. Nur Originalersatzteile von HiKOKI verwenden.
10. Dieses Werkzeug sollte nur zum Auswechseln der Kohlebürsten zerlegt werden.
11. Die Explosionszeichnung in dieser Bedienungsanleitung ist nur für autorisierte Wartungseinrichtungen gedacht.
12. Sägen Sie niemals Metall oder Mauerwerk.
13. Ausreichende allgemeine oder lokalisierte Beleuchtung ist vorgesehen. Vorrat und fertige Werkstücke befinden sich in der Nähe der normalen Arbeitsposition der Bedienung.
14. Tragen Sie ausreichende persönliche Schutzausrüstung, wenn erforderlich. Dies kann z.B. einschließen:
    Gehörschutz zur Verringerung des Risikos von induziertem Gehörverlust.
    Augenschutz zur Verringerung des Risikos von Augenverletzungen.
    Atemschutz zur Verringerung des Risikos von Einatmen von schädlichem Staub.
    Handschuhe zur Handhabung von Sägeblättern (Sägeblätter sollten möglichst in einem Halter transportiert werden) und grobem Material.
15. Die Bedienung ist angemessen in Verwendung, Einstellung und Betrieb der Maschine geschult.
16. Vermeiden Sie es, abgeschnittene oder andere Teile des Werkstücks aus dem Schneidbereich zu entfernen, während die Maschine läuft und der Sägekopf nicht in der Ruheposition ist.
17. Benutzen Sie die Kapp- und Gehrungssäge niemals mit in offener Position fixiertem unterem Schutz.
18. Stellen Sie sicher, dass sich der untere Schutz glatt bewegt.
19. Verwenden Sie die Säge nur in gutem Betriebszustand, angemessen geartet und mit den Schutzvorrichtungen in Position.
20. Verwenden Sie korrekt geschärfte Sägeblätter. Beachten Sie die auf dem Sägeblatt angegebene maximale Drehzahl.
21. Verwenden Sie keine beschädigten oder verformten Sägeblätter.
22. Verwenden Sie keine aus Hochschnellstahl hergestellten Sägeblätter.
23. Verwenden Sie nur von HiKOKI empfohlene Sägeblätter.
    Das verwendete Sägeblatt muss EN847-1 entsprechen.
24. Die Sägeblätter sollten einen Außendurchmesser im Bereich von 235 bis 255 mm haben.
25. Wählen Sie das korrekte Sägeblatt für das zu sägende Material.
26. Benutzen Sie die Kapp- und Gehrungssäge niemals mit nach oben oder zur Seite zeigendem Sägeblatt.
27. Stellen Sie sicher, dass das Werkstück frei ist von Fremdkörpern wie Nägel usw.
28. Wechseln Sie den Tischeinsatz aus, wenn er abgenutzt ist.
29. Verwenden Sie die Säge nur zum Sägen von Aluminium, Holz oder ähnlichen Materialien.
30. Verwenden Sie Säge nur zum Sägen von durch den Hersteller empfohlenen Materialien.
31. Das Verfahren zum Auswechseln des Sägeblatts muss korrekt durchgeführt werden, einschließlich der Methode für die Neupositionierung und der Warnung.
32. Schließen Sie bei Holzsägearbeiten einen Staubsammler an die Kapp- und Gehrungssäge an.
33. Lassen Sie beim Schlitzen Vorsicht walten.
34. Halten Sie das Werkzeug beim Transport bzw. zum Tragen nicht am Halter. Halten Sie das Werkzeug am Handgriff anstatt am Halter.
35. Beginnen Sie mit dem Sägen, nachdem der Motor die maximale Drehzahl erreicht hat.
36. Drücken Sie sofort den Ausschalter (OFF), wenn Sie eine Störung bemerken.
37. Schalten Sie die Stromversorgung aus und warten Sie, bis das Sägeblatt angehalten hat, bevor Sie das Werkzeug warten oder einstellen.
38. Während Sägen einer Gehrung oder eines Schrägschnitts sollte das Sägeblatt nicht angehoben werden, bis es vollkommen angehalten hat.
39. Beachten Sie beim Sägebetrieb alle restlichen Risiken, wie Laserstrahlung zu Ihren Augen, ungewollter Zugriff zu sich bewegenden Teilen am Schlittenmechanismus der Maschine usw.

TECHNISCHE DATEN

Maximale Sägekapazität Höhe × Breite	0°	59 mm × 144 mm oder 89 mm × 101 mm
	45° Gehrung	59 mm × 102 mm
	Schrägschnitt 45° links	41 mm × 144 mm
	Kombination (Schrägschnitt 45° links, 45° Gehrung)	41 mm × 102 mm
Sägeblattabmessungen (AD × ID × Dicke)		255 mm × 30 mm × 2,3 mm
Gehrungssägewinkel		Rechts und Links 0° bis 52°
Schrägschnittwinkel		Links 0° bis 45°
Kombinationssägewinkel		Gehrung (Rechts und Links) 0° bis 45°
Spannung (nach Gebiet)*		(110 V, 230 V) ∿
Leistungsaufnahme*		1520 W
Leerlaufdrehzahl		5000 min^{-1}
Maschinenabmessungen (Breite × Tiefe × Höhe)		460 mm × 628 mm × 561 mm
Gewicht (Netto)		12 kg (C10FCH2) / 11,9 kg (C10FCE2)
Lasermarkierer (Nur Modell C10FCH2)	Maximale Ausgangsleistung	Po<3 mW Lasererzeugnis Klasse II
	(Lambda)	654 nm
	Lasermedium	Laserdiode

*Überprüfen Sie die Angaben auf dem Typenschild, da sich diese je nach dem Verkaufsgebiet ändern.

STANDARDZUBEHÖR

(1) 255 mm TCT-Sägeblat (am Werkzeug angebracht) 1
(2) Staubbeutel 1
(3) 10 mm Steckschlüssel 1
(4) Schraubstocksatz 1
(5) 4 mm-Sechskantschlüssel (nur C10FCH2) 1
(6) Hilfsanschlag (B) 1
(7) Flache Schraube 1
(8) M6 Nylon-Mutter 1
(9) Platte (A) 1
(10) Halter (B) 1
(11) Seitengriff 1
Änderungen des Standardzubehörs bleiben jederzeit vorbehalten.

SONDERZUBEHÖR (SEPARAT ZU BEZIEHEN)

(1) Verlängerungshalter und Anschlag
(2) Schraubstocksatz für Kronenform (einschließlich Kronenformanschlag (L))
(3) Kronenformanschlag (L)
(4) Kronenformanschlag (R)
Änderungen des Sonderzubehörs bleiben jederzeit vorbehalten.

ANWENDUNG

○ Sägen von Aluminiumfensterrahmen und verschiedenen Holzarten.

AUSPACKEN

○ Das Elektrowerkzeug und alle Teile (Standardzubehör) sorgfältig auspacken.
○ Sicherstellen, daß alle Teile (Standardzubehör) vorhanden sind.

VOR DER VERWENDUNG

1. **Stromversorgung**
   Sicherstellen, daß die zu verwendende Stromversorgung den Angaben auf dem Typenschild entspricht.
2. **Netzschalter**
   Sicherstellen, daß der Netzschalter ausgeschaltet ist. Wenn der Stecker bei eingeschaltetem Schalter an eine Steckdose angeschlossen wird, fängt das Elektrowerkzeug sofort an zu laufen, und es kann zu einem schweren Unfall kommen.
3. **Verlängerungskabel**
   Bei Arbeit entfernt von einer Steckdose ein Verlängerungskabel ausreichender Dicke und Nennkapazität verwenden. Das Verlängerungskabel so kurz wie möglich halten.
4. **Bei der Vorbereitung des Elektrowerkzeugs Werden die Hauptteile durch einen Verriegelungsstift gesichert**
   Bewegen Sie den Handgriff etwas, so daß der Verriegelungsstift entfernt werden kann.

VORSICHT

○ Transportvorbereitungen
Lassen Sie den Verriegelungsstift in das Getriebegehäuse einrasten (**Abb. 3**).
Lösen Sie die 6 mm-Flügelschraube. Drehen Sie die Drehplatte wie in **Abb. 5** und fixieren Sie diese wieder mit der 6 mm-Flügelschraube.
Der untere Schutz deckt die Zähne des Sägeblattes zur Vorderseite des Gerätes hin ab.
○ Schneidarbeiten
Bewegen Sie den Griff etwas, so dass sich der Verriegelungsstift lösen lässt.
Lösen Sie die 6 mm-Flügelschraube. Drehen Sie die Drehplatte wie in **Abb. 6** und fixieren Sie diese wieder mit der 6 mm-Flügelschraube.

5. Den Staubbeutel am Gerät anbringen (Abb. 1)

(1) Wenn der Staubbeutel mit Sägestaub gefüllt ist, wird bei laufendem Sägeblatt Staub aus dem Beutel geblasen.
Prüfen Sie den Staubbeutel von Zeit zu Zeit und leeren Sie ihn, ehe er ganz gefüllt ist.

(2) Bei Schräg- und Kombinationsschnitten bringen Sie den Staubbeutel im rechten Winkel zur Basis an, wie in **Abb. 4** gezeigt.

VORSICHT

○ Leeren Sie den Staubbeutel häufiger, damit sich Kanal und Sicherheitsabdeckung nicht zusetzen.
Sägestaub sammelt sich bei Schrägschnitten schneller als bei normalen Arbeiten an.

6. Installation

Stellen Sie sicher, dass die Maschine immer an der Werkbank fixiert ist.
Bringen Sie das Elektrowerkzeug auf einer ebenen, horizontalen Werkbank an. Verwenden Sie Schrauben mit einem Durchmesser von 8 mm mit einer angemessenen Länge entsprechend der Dicke der Werkbank.
Die Schrauben sollten mindestens 35 mm länger als die Dicke der Werkbank sein.
Verwenden Sie z.B. Schrauben von 8 mm × 60 mm für eine 25 mm dicke Werkbank.

EINSTELLUNG DES ELEKTROWERKZEUGS VOR DER VERWENDUNG

ACHTUNG

Alle Einstellungen vor Anschluß des Steckers an die Steckdose durchführen.

1. Überprüfen Sie den unteren Schutz auf glatten Betrieb

ACHTUNG

○ Die Kapp- und Gehrungssäge ist mit einer Sägekopfverriegelung als Sicherheitsvorrichtung ausgestattet.

○ Um den Sägekopf für den Schnitt abzusenken, drücken Sie den Sperrhebel (C) mit dem Daumen ein, um die Sperre zu lösen.

(1) Wenn Sie den Griff bei gedrücktem Sperrhebel (C) hinabdrücken, achten Sie darauf, dass sich der untere Schutz reibungslos zurückzieht (**Abb. 7**).

(2) Überprüfen Sie dann, dass der untere Schutz zu seiner Ausgangsposition zurückkehrt, wenn der Handgriff angehoben wird.

PRAKTISCHE ANWENDUNGEN

WARNUNG

○ Um Verletzungen zu vermeiden, platzieren Sie niemals ein Werkstück auf dem Tisch oder nehmen es herunter, wenn das Werkzeug in Betrieb ist.

○ Lassen Sie niemals Arme oder Beine in den Bereich der Linie neben dem Warnsymbol gelangen, wenn das Werkzeug in Betrieb ist. Dies kann extrem gefährlich sein (siehe **Abb. 8**).

ACHTUNG

○ Es ist gefährlich, das Werkstück anzubringen oder zu entfernen, während sich das Sägeblatt dreht.

○ Beim Sägen die Sägespäne vom Drehtisch entfernen.

○ Wenn sich zu viele Sägespäne ansammeln, steht das Sägeblatt aus dem zu sägenden Material heraus. Niemals die Hände oder Gegenstände in die Nähe des freiliegenden Sägeblattes bringen.

1. Das zu schneidende Material mit dem Schraubstocksatz fest einspannen, damit es sich beim Sägen nicht bewegt

2. Schalterbedienung

Durch Ziehen am Auslöser wird der Schalter eingeschaltet. Durch Loslassen des Auslösers wird der Schalter ausgeschaltet.

3. Halter (B), Einstellung des Klemmhebels: (Abb. 9)

Befestigen Sie den mitgelieferten Halter (B) wie in **Abb. 9** dargestellt, und stellen Sie den Halter (B) so ein, dass die untere Fläche die Oberfläche der Werkbank berührt. Wenn die Einstellungen abgeschlossen sind, ziehen Sie die 6 mm Schraube mit dem mitgelieferten 10 mm Steckschlüssel fest. Lösen Sie die M6 x 20 Schraube vom Klemmhebel, und befestigen Sie sie an einer Stelle, an welcher der Klemmhebel leicht bedient werden kann.

4. Verwendung des Schraubstocksatzes (Standardzubehör) (Abb. 10)

(1) Der Schraubstocksatz kann durch Lösen der 6 mm-Flügelschraube (A) entweder an der linken Führung {Führung (B)} oder an der rechten Führung {Führung (A)} angebracht werden.

(2) Der Schraubenhalter kann nach Lösen der 6 mm-Flügelschraube (B) an die Höhe des Werkstücks angepasst werden. Nach der Justage ziehen Sie die 6 mm-Flügelschraube (B) fest an und fixieren den Schraubenhalter.

(3) Drehen Sie den oberen Knopf und fixieren Sie das Werkstück unverrückbar an seiner Position.

WARNUNG

○ Klemmen oder spannen Sie das Werkstück immer fest an der Führung, da es sonst vom Tisch geschoben werden und Verletzungen verursachen kann.

ACHTUNG

○ Stellen Sie immer sicher, daß der Motorkopf nicht mit der Schraubstockmontage in Berührung kommt, wenn er zum Sägen abgesenkt wird. Wenn die Gefahr besteht, daß dies der Fall ist, so lösen Sie die 6-mm-Flügelschraube und bewegen Sie die Schraubstockmontage zu einer Position, an der sie nicht mit dem Sägeblatt in Kontakt kommt.

5. Installieren Sie die Hilfsführung (B) (Abb. 11)

Verwenden Sie die Hilfsführung bei rechtwinkligen und Winkelschnitten. Die Hilfsführung (B) kann an der rechten Seite der Führung (B) angebracht werden. Bringen Sie die angeschlossene Platte (A) gemäß **Abb. 11** in Position. Führen Sie gleichzeitig die Spitze in die Nut und die Senkschraube M6 in das Gitter (B), die Hilfsführung (B) und die Platte (A) ein. Ziehen Sie dann die Nylon-Schraube M6 mit dem mitgelieferten 10 mm Steckschlüssel fest, bis die Hilfsführung (B) problemlos gedreht werden kann. Danach können Sie präzise Schnitte in Materialien mit breiter Rückseite durchführen.

WARNUNG

○ Bei linksseitigen Schrägschnitten ist die Hilfsführung (B) zu drehen. Kann sich die Hilfsführung nicht drehen, kann sie das Sägeblatt oder andere Teile des Werkzeugs berühren und schwere Verletzungen des Bedieners verursachen.

6. Verwendung einer Tintelinie

Nach Absenken des Motorabschnitts wird der untere Schutz angehoben und das Sägeblatt erscheint. Richten Sie die Tintelinie auf das Sägeblatt aus.

ACHTUNG

Heben Sie den unteren Schutz niemals an, während sich das Sägeblatt dreht.

Die Hilfsführung kann nicht nur andere Teile berühren und die Schnittgenauigkeit einschränken – es kann auch zu Beschädigungen der Führung kommen.

7. Montieren Sie den Seitengriff (Abb. 12)

Entfernen Sie die M10 Schraube, und montieren Sie den mitgelieferten Seitengriff.

8. Positionseinstellung für die Laserlinie (Nur Modell C10FCH2)

Tintelinien können an diesem Werkzeug einfach auf den Lasermarkierer ausgerichtet werden. Der Lasermarkierer wird durch einen Schalter eingeschaltet (**Abb. 13**).

Je nach Schnittwahl kann die Laserlinie mit der linken Seite der Schnittbahn (Sägeblatt) oder der Tintenlinie auf der rechten Seite ausgerichtet werden.

Die Laserlinie ist bei Versand ab Werk auf die Breite des Sägeblatts eingestellt. Stellen Sie die Position des Sägeblatts und der Laserlinie mit den folgenden Schritten ein, um Ihrer gewünschten Verwendung zu entsprechen.

(1) Schalten Sie den Lasermarkierer ein und sägen Sie eine Nut mit einer Tiefe von etwa 5 mm in ein Werkstück mit einer Höhe von etwa 38 mm und einer Breite von 89 mm. Halten Sie das genutete Werkstück mit dem Schraubstock in seiner Position und bewegen Sie es nicht.

(2) Setzen Sie dann einen 4 mm-Sechskantschlüssel in die 12er-Bohrung an der Seite des Getriebegehäuses ein und verschieben Sie die Laserlinie durch Drehen der Innensechskantschraube. (Wenn Sie den Sechskantschlüssel im Uhrzeigersinn drehen, bewegt sich die Laserlinie nach rechts, bei Drehung gegen den Uhrzeigersinn entsprechend nach links.) Wenn Sie mit einer auf die linke Seite des Sägeblatts ausgerichteten Tintelinie arbeiten, so richten Sie die Laserlinie auf die linke Kante der Nut aus (**Abb. 14**).

Wenn Sie mit einer auf die rechte Seite ausgerichteten Tintelinie arbeiten, so richten Sie die Laserlinie auf die rechte Kante aus.

(3) Ziehen Sie nach Einstellung der Position der Laserlinie eine rechtwinklige Tintelinie auf dem Werkstück und richten Sie die Tintelinie auf die Laserlinie aus. Verschieben Sie das Werkstück beim Ausrichten der Tintelinie in kleinen Schritten und ziehen Sie den Schraubstock fest an, wenn die Laserlinie genau auf der Tintelinie liegt. Führen Sie erneut Sägen einer Nut durch und überprüfen Sie die Position der Laserlinie. Wenn Sie die Position der Laserlinie ändern wollen, so stellen Sie erneut entsprechend den Schritten (1) bis (3) ein.

WARNUNG (Abb. 16 und Abb. 17)

○ Stellen Sie sicher, dass die Säge und der Lasermarkierer ausgeschaltet sind, bevor Sie den Stecker an eine Steckdose anschließen.

○ Lassen Sie bei der Positionseinstellung für die Laserlinie äußerste Sorgfalt in Bezug auf den Auslöserschalter walten, da hierbei der Stecker an eine Steckdose angeschlossen ist.

Wenn der Auslöserschalter versehentlich durchgezogen wird, kann es durch Drehung des Sägeblatts zu unerwarteten Unfällen kommen.

○ Entfernen Sie den Lasermarkierer nicht, um ihn für andere Zwecke zu verwenden.

ACHTUNG

○ Laserstrahlung - Nicht in den Laserstrahl sehen.

○ Laserstrahlung auf der Werkbank. Nicht in den Laserstrahl sehen. Wenn ein Auge direkt einem Laserstrahl ausgesetzt wird, kann es zu Verletzung des Auges kommen.

○ Nicht zerlegen.

○ Den Lasermarkierer (Werkzeugkörper) nicht starken Stößen aussetzen, da sonst die Positionierung der Laserlinie gestört werden kann und es zu Beschädigung des Lasermarkierers und verringerter Lebensdauer kommen kann.

○ Lassen Sie den Lasermarkierer nur während des Sägens eingeschaltet. Längeres Leuchten des Lasermarkierers kann zu verkürzter Verwendungsdauer führen.

○ Durch Verwendung anderer Regelungen oder Einstellungen oder durch Durchführung anderer als der hier angeführten Verfahren kann Aussetzen gegenüber schädlicher Strahlung verursachen.

HINWEIS

○ Führen Sie Schnitte aus, indem Sie die Tintenlinie mit der Laserlinie in Deckung bringen.

○ Wenn Tinten- und Laserlinie in Deckung gebracht sind, ändert sich die Lichtintensität. Dadurch können Sie präzise Schnitte ausführen, da Sie Abweichungen anhand der Linien bemerken. Auf diese Weise erreichen Sie nur minimale Schnittabweichungen.

○ Bei Verwendung im Freien oder in der Nähe eines Fensters kann es wegen Sonnenlicht schwierig sein, die Laserlinie zu sehen. Bringen Sie das Werkstück und das Werkzeug in einem solchen Fall an einen Platz, der nicht direktem Sonnenlicht ausgesetzt ist, und führen Sie die Arbeit dort durch.

○ Ziehen Sie nicht am Kabel hinter dem Motorkopf und haken Sie nicht Finger, Holz oder sonstige Gegenstände ein, da sich sonst das Kabel lösen kann und der Lasermarkierer nicht aufleuchtet.

○ Überprüfen Sie die richtige Position der Laserlinie in regelmäßigen Abständen. Zur Überprüfung zeichnen Sie eine rechtwinklige Tintenlinie von etwa 38 mm Länge und 89 mm Breite auf das Werkstück und vergewissern sich, dass die Laserlinie in Flucht mit der Tintenlinie liegt [Die Abweichung zwischen Tinten- und Laserlinie sollte unterhalb der Tintenlinienbreite (0,5 mm) liegen.] (**Abb. 15**).

9. Sägebetrieb

(1) Wie in **Abb. 18** gezeigt, stimmt die Breite des Sägeblattes mit der Schnittbreite überein. Schieben Sie das Werkstück daher – vom Bediener aus gesehen – nach rechts, wenn Länge ⓑ gewünscht ist oder nach links, wenn Länge ⓐ gewünscht ist.

(Nur Modell C10FCH2)

Wenn der Lasermarkierer eingesetzt wird, richten Sie die Laserlinie an der linken Seite des Sägeblattes, danach die Tintenlinie an der Laserlinie aus.

(2) Wenn das Sägeblatt seine Maximalgeschwindigkeit erreicht hat, drücken Sie bei gedrücktem Sperrhebel (C) langsam den Griff hinab, um das Sägeblatt an das zu schneidende Material heranzuführen.

(3) Drücken Sie den Griff allmählich nach unten, wenn das Sägeblatt in Kontakt mit dem Werkstück kommt, um das Werkstück zu sägen.

(4) Schalten Sie nach Sägen auf die gewünschte Tiefe das Werkzeug aus und lassen Sie das Sägeblatt vollkommen anhalten, bevor Sie den Griff vom Werkstück anheben, um zur vollen Rückzugposition zurückzukehren.

ACHTUNG

○ Beziehen Sie sich für die maximalen Schneidabmessungen auf „TECHNISCHE DATEN" für den Tisch.

○ Stärkerer Druck auf den Griff verursacht nicht schnelleres Sägen. Zu starker Druck verursacht im Gegenteil eine Überlastung des Motors und/oder verringert die Wirksamkeit.

○ Überzeugen Sie sich, dass der Auslöserschalter ausgeschaltet ist und der Stecker aus der Steckdose gezogen ist, wenn das Werkzeug nicht verwendet wird.

○ Schalten Sie immer die Stromversorgung aus und lassen Sie das Sägeblatt vollkommen anhalten, bevor Sie den Griff vom Werkstück anheben. Wenn der Griff bei sich drehendem Sägeblatt angehoben wird, kann sich das abgesägte Stück gegen das Sägeblatt verklemmen, und Fragmente können gefährlich durch die Gegend fliegen.

○ Schalten Sie nach Beendigung jedes Sägeschnitts oder Nutschnitts die Stromversorgung aus und überzeugen Sie sich davon, dass das Sägeblatt angehalten hat. Heben Sie dann den Griff an und kehren Sie zur vollen Rückzugposition zurück.

○ Achten Sie unbedingt darauf, das abgesägte Material von der Oberseite des Drehtisches zu entfernen, und schreiten Sie dann zum nächsten Schritt fort.

10. Verfahren zum Sägen von Gehrungen

(1) Lösen Sie den Seitengriff und drücken Sie den Hebel für den Winkelanschlag. Stellen Sie dann die Drehbühne so ein, dass der Zeiger mit der gewünschten Einstellung auf der Gehrungsskala übereinstimmt (**Abb. 19**).

(2) Ziehen Sie den Seitengriff wieder an, um die Drehbühne in der gewünschten Position zu sichern.

HINWEIS

○ Positive Anschläge sind rechts und links von der 0°-Mittelstellung bei 15°, 22,5°, 31,6° und 45° vorhanden. Überprüfen Sie, dass die Gehrungsskala und die Zeigerspitze richtig ausgerichtet sind.

○ Betrieb der Säge mit schlechter Ausrichtung von Gehrungsskala und Zeiger oder mit nicht fest angezogenem Seitengriff verursacht schlechte Sägegenauigkeit.

VORSICHT

○ Nehmen Sie den Seitengriff niemals ab; die Nutzung des Werkzeugs ohne Seitengriff ist extrem gefährlich. Ziehen Sie den Griff stets fest an, damit es nicht zu Unfällen oder Verletzungen kommt.

11. Verfahren zum Sägen von Schrägschnitten (Abb. 20 und Abb. 21)

(1) Lösen Sie den Klemmhebel und neigen Sie das Sägeblatt nach links.

(2) Stellen Sie den Neigungswinkel wie gewünscht ein, während Sie auf die Schrägschnittwinkelskala und den Zeiger sehen, und ziehen Sie dann den Klemmhebel an.

WARNUNG

○ Wenn das Werkstück auf der linken oder der rechten Seite des Sägeblatts fixiert ist, liegt das abgesägte kurze Stück auf der rechten oder der linken Seite des Sägeblatts auf. Schalten Sie immer die Stromversorgung aus und lassen Sie das Sägeblatt vollkommen anhalten, bevor Sie den Griff vom Werkstück anheben.
Wenn der Griff angehoben wird, während sich das Sägeblatt noch dreht, kann sich das abgesägte Stück gegen das Sägeblatt verklemmen, und Fragmente können gefährlich durch die Gegend fliegen.

○ Wenn Sie einen Schrägschnitt unterbrechen, setzen Sie den Schnitt erst dann fort, wenn Sie den Motorkopf in die Ausgangsposition zurückgezogen haben.
Wenn Sie mitten im Schnitt ohne Rückstellung in die Ausgangsposition fortfahren, bleibt die Sicherheitsabdeckung in der Schnittfuge des Werkstücks hängen und berührt das Sägeblatt.

12. Verfahren für Kombinationssägen

Kombinationssägen kann durch Befolgen der in den obigen Punkten 9 und 10 gegebenen Anweisungen durchgeführt werden. Beziehen Sie sich für die maximalen Abmessungen für Kombinationssägen auf die Tabelle „TECHNISCHE DATEN".

VORSICHT

○ Fixieren Sie das Werkstück bei Kombinationsschnitten immer an der rechten Seite. Drehen Sie den Tisch bei Kombinationsschnitten niemals nach rechts: In diesem Fall kann das Sägeblatt die Klemme oder den Schraubstock berühren und Verletzungen oder Schäden verursachen.

13. Sägen von langem Material

Verwenden Sie beim Sägen von langem Material einen Hilfstisch mit der gleichen Höhe wie der Halter (Sonderzubehör) und die Grundplatte der besonderen Zusatzausrüstung.
Kapazität: Holzmaterial (B × H × L)
120 mm × 40 mm × 1000 mm

14. Installieren der Halter (Sonderzubehör)

Die Halter helfen dabei, längere Werkstücke beim Sägen stabil und an ihrem Platz zu halten.

(1) Verwenden Sie wie in **Abb. 22** gezeigt einen Stahlwinkel, um die Oberkante der Halter auf die Höhe der Grundplatte auszurichten.
Lösen Sie die 6-mm-Flügelschraube. Drehen Sie die 6-mm-Höheneinstellschraube und stellen Sie die Höhe des Halters ein.

(2) Ziehen Sie nach der Einstellung die Flügelmutter fest an und fixieren Sie den Halter mit der 6-mm-Knopfschraube (Sonderzubehör). Wenn die Länge der 6-mm-Höheneinstellschraube nicht ausreicht, so legen Sie ein dünnes Blech unter. Stellen Sie sicher, dass das Ende der 6-mm-Höheneinstellschraube nicht über den Halter hervorsteht.

15. Anschlag für Präzisionssägen (Anschlag und Halter sind Sonderzubehör)

Der Anschlag ermöglicht fortlaufende Präzisionsschnitte bei Schnittlängen von 280 bis 450 mm.
Zur Anbringung des Anschlags bringen Sie diesen mit der 6 mm-Flügelschraube am Halter an, wie in **Abb. 23** gezeigt

16. Bestätigung für Verwendung von Kronenformschraubstock, Kronenformanschlag (L) und Kronenformanschlag (R) (Sonderzubehör)

(1) Kronenformanschlag (L) und (R) (Sonderzubehör) ermöglichen einfacheres Sägen von Kronenformen ohne Neigen des Sägeblatts. Installieren Sie diese auf beiden Seiten auf der Grundplatte wie in **Abb. 24** gezeigt. Ziehen Sie nach dem Einschieben die 6-mm-Knopfschrauben an, um die Kronenformanschläge zu sichern.

(2) Der Kronenformschraubstock (B) (Sonderzubehör) kann am linken Gitter (Gitter (B)) oder am rechten Gitter (Gitter (A)) angebracht werden. Er kann sich mit der Neigung der Kronenform vereinigen und der Schraubstock kann nach unten gedrückt werden.
Danach drehen Sie den oberen Knopf so weit, dass die Kronenform in Position gehalten wird. Zum Anheben oder Absenken des Schraubstocks lösen Sie zuerst die 6 mm-Flügelschraube.

Ziehen Sie nach Einstellung der Höhe die 6-mm-Flügelschraube fest an, und drehen Sie dann den oberen Knopf wie erforderlich, um die Kronenform sicher in ihrer Position zu halten (Siehe **Abb. 25**).
Positionieren Sie die Kronenform mit der WANDKONTAKTKANTE gegen das Führungsgitter und mit der DECKENKONTAKTKANTE gegen die Kronenformanschläge, wie in **Abb. 25** gezeigt. Stellen Sie die Kronenformanschläge entsprechend der Grüße der Kronenform ein. Ziehen Sie die 6-mm-Flügelschraube an, um die Kronenformanschläge zu sichern.

WARNUNG

○ Achten Sie immer darauf, dass die Kronenform fest am Gitter angeklemmt ist, da die Kronenform sonst vom Tisch geschoben werden und Verletzungen verursachen kann. Führen Sie keinen Schrägschnitt durch, da sonst das Sägeblatt mit der Hilfsführung in Kontakt kommen und Verletzungen verursachen kann.

VORSICHT

○ Vergewissern Sie sich immer, dass der Motorkopf (siehe **Abb. 1**) nicht den Schraubstocksatz für Kronenform berührt, wenn er zum Schneiden abgesenkt wird. Falls die Gefahr bestehen sollte, dass dies geschieht, lösen Sie die 6 mm-Rändelschraube und verschieben den Schraubstocksatz an eine Position, an der er nicht mit dem Sägeblatt in Berührung kommen kann.

ANBRINGEN UND ENTFERNEN DES SÄGEBLATTESE

WARNUNG

○ Zur Verhütung von Unfällen und Körperverletzungen immer erst den Schalter ausschalten und den Stecker aus der Steckdose ziehen, bevor ein Sägeblatt entfernt oder angebracht wird.
Wenn bei unzureichend angezogener Schraube Schnittarbeiten durchgeführt werden, können sich Schraube und Sägeblatt lösen und der untere Schutz beschädigt werden, was zu schweren Verletzungen führen kann.
Prüfen Sie darüber hinaus immer den festen Sitz der Schrauben, ehe Sie den Netzstecker einstecken.

○ Wenn die Schrauben mit einem anderen Werkzeug als dem 10 mm-Ringschlüssel (Standardzubehör) angezogen oder gelöst werden, kann es zu inkorrektem Anzug und zu Verletzungen kommen.

1. Anbringen des Sägeblattes (Abb. 26, Abb. 27, Abb. 28 und Abb. 29)

(1) Drehen Sie den unteren Schutz (Kunststoff) in die obere Position.
(2) Lösen Sie die 4 mm-Schraube, welche die Spindelabdeckung hält, mit dem Schraubendreher, nehmen Sie dann die Spindelabdeckung ab.
(3) Drücken Sie den Spindelhebel und lösen Sie die Schraube mit dem 10 mm-Ringschlüssel (Standardzubehör).
Da die Schraube über ein Linksgewinde verfügt, lösen Sie sie durch Rechtsdrehung, wie in **Abb. 28** gezeigt.

HINWEIS

○ Falls sich der Spindelhebel zur Arretierung der Spindel nicht leicht eindrücken lässt, drehen Sie die Schraube mit dem 10 mm-Ringschlüssel (Standardzubehör), während Sie Druck auf den Spindelhebel ausüben.
Die Sägeblattspindel ist verriegelt wenn die Spindelverriegelung eingedrückt ist.

(4) Entfernen Sie die Schraube und die Beilegscheibe (B).
(5) Heben Sie den unteren Schutz an und bringen Sie das Sägeblatt an.

WARNUNG

Vergewissern Sie sich bei der Montage des Sägeblattes, dass die Drehrichtungsanzeige am Sägeblatt und die Drehrichtungsanzeige am Getriebegehäuse (siehe **Abb. 1**) exakt übereinstimmen.

(6) Reinigen Sie Unterlegscheibe (B) und Schraube gründlich und installieren Sie diese an der Sägeblattspindel.
(7) Drücken Sie den Spindelhebel und ziehen Sie die Schraube mit einem Standardschraubenschlüssel (10 mm Ringschlüssel) durch Linksdrehung an; wie in **Abb. 28** gezeigt.

ACHTUNG

○ Bestätigen Sie nach Anbringen oder Ausbau des Sägeblatts, dass die Spindelverriegelung in die zurückgezogene Position zurückgekehrt ist.
○ Die Schraube so fest anziehen, daß sie sich beim Betrieb nicht lockert.
○ Vor dem Einschalten des Werkzeugs sicherstellen, daß die Schraube richtig angezogen worden ist.

2. Ausbau des Sägeblatts

Führen Sie Ausbau des Sägeblatts durch Umkehren des im obigen Paragraphen 1 beschriebenen Verfahrens durch.
Nach Anheben des unteren Schutzes kann das Sägeblatt leicht entfernt werden.

ACHTUNG

○ Versuchen Sie niemals, ein Sägeblatt mit einem anderen Durchmesser als 235 bis 255 mm zu installieren.

WARTUNG UND INSPEKTION

WARNUNG

Zur Verhütung von Unfällen und Körperverletzungen immer erst den Schalter ausschalten und den Stecker aus der Steckdose ziehen, bevor Wartung oder Inspektion dieses Werkzeugs durchgeführt wird.

1. Überprüfung des Sägeblattes

Wechseln Sie das Sägeblatt bei auch nur geringstem Verschleiß oder minimalen Beschädigungen sofort aus. Ein beschädigtes Sägeblatt kann zu Verletzungen führen, ein verschlissenes Sägeblatt wirkt sich negativ auf die Sägeleistung aus und kann den Motor überlasten.

VORSICHT

○ Arbeiten Sie niemals mit einem stumpfen Sägeblatt. Ein stumpfes Sägeblatt erzwingt einen stärkeren Andruck am Werkzeuggriff und macht das Arbeiten mit dem Werkzeug gefährlich.

2. Überprüfung des Hebels (Abb. 30 und 31)

Falls sich die M6-Sechskantschrauben (2) gelockert haben sollten, richten Sie die Seiten der Führung und das Sägeblatt am Stahlwinkel aus. Nach der Einstellung von Sägeblatt und Führung auf einen 90° -Winkel ziehen Sie den Hebel an, der die Sechskantschrauben (2) fixiert.

3. Überprüfung der Kohlebürsten (Abb. 32 und 33)

Die Kohlebürsten im Motor sind Einwegteile.
Bei stark abgenutzten Kohlebürsten können Motorprobleme auftreten.
Überprüfen Sie die Kohlebürsten daher in regelmäßigen Abständen und tauschen Sie sie aus, wenn sie ihre Verschleißgrenze (wie in **Abb. 32** gezeigt) erreicht haben.

Halten Sie die Kohlebürsten sauber, damit sie reibungslos in die Bürstenhalter gleiten.
Die Kohlebürsten können nach Entfernung der Bürstenkappen (siehe **Abb. 33**) einfach mit Hilfe eines Schlitzschraubendrehers herausgenommen werden.

4. Über den Motor (siehe Abb. 1)

Die Motorwicklung ist das Herzstück dieses Werkzeuges. Achten Sie ganz besonders darauf, die Wicklungen nicht durch Kontakt mit Öl oder Wasser zu beschädigen.

HINWEIS

○ Staub- oder sonstige Ansammlungen im Motor können zu Fehlfunktionen führen.
Nach einer Motorlaufzeit von etwa 50 Stunden lassen Sie den Motor unbelastet laufen und blasen trockene Luft in das Luftloch an der Rückseite des Motors. Auf diese Weise werden Staub und ähnliche Verunreinigungen entfernt.

5. Überprüfung der Schrauben

Überprüfen Sie sämtliche Komponenten des Werkzeugs auf lose Teile.
Ziehen Sie Schrauben an jeglichem losen Teil wieder an.

WARNUNG

○ Um Verletzungen zu vermeiden, benutzen Sie das Werkzeug niemals, wenn sich Komponenten gelöst haben.

6. Überprüfung des unteren Schutzes auf einwandfreie Funktion

Prüfen Sie vor jedem Einsatz des Werkzeuges den Zustand des unteren Schutzes (siehe **Abb. 7**) und seine reibungslose Funktion.
Benutzen Sie das Werkzeug niemals, wenn der untere Schutz nicht richtig arbeitet oder sich mechanisch nicht in perfektem Zustand befindet.

7. Lagerung

Wenn Sie Ihre Arbeit mit dem Werkzeug beendet haben, achten Sie darauf, dass Folgendes durchgeführt wird:
(1) Der Auslöseschalter befindet sich in der OFF-Position (AUS).
(2) Der Netzstecker wurde gezogen.
(3) Wenn das Werkzeug nicht genutzt wird, lagern Sie es an einem trockenen Ort außerhalb der Reichweite von Kindern.

8. Schmierung

Die folgenden gleitenden Oberflächen einmal im Monat schmieren, um das Elektrowerkzeug lange Zeit in gutem Betriebszustand zu halten (siehe **Abb. 1** und **Abb. 2**).
Die Verwendung von Maschinenöl wird empfohlen.
Zu schmierende Punkte:
* Draaiend gedeelte scharnier
* Draaiend gedeelte klem-montage

9. Reinigung

Reinigen Sie die Oberflächen des Werkzeugs mit einem mit Seifenwasser angefeuchteten Lappen regelmäßig von Spänen, Staub und anderen Verschmutzungen. Achten Sie dabei besonders auf die Innenseite des unteren Schutzes. Um Fehlfunktionen des Motors zu vermeiden, halten Sie Öl oder Wasser davon fern.

(Nur Modell C10FCH2)

Wenn die Laserlinie nicht mehr zu sehen sein sollte, weil Späne oder andere Verschmutzungen das Lichtaustrittsfenster blockieren, reinigen Sie das Fenster mit einem weichen, mit Seifenwasser angefeuchteten Lappen.

10. Liste der Wartungsteile

A : Punkt Nr.
B : Code Nr.
C : Verwendete Anzahl
D : Bemerkungen

ACHTUNG

Reparatur, Modifikation und Inspektion von HiKOKI-Elektrowerkzeugen müssen durch ein Autorisiertes HiKOKI-Wartungszentrum durchgeführt werden.
Besonders die Laservorrichtung sollte von autorisierten Agenten des Laserherstellers gewartet werden.
Wenden Sie sich für Reparatur der Laservorrichtung immer an ein von Autorisierten HiKOKI Wartungszentrum.
Diese Teileliste ist hilfreich, wenn sie dem Autorisierte HiKOKI-Wartungszentrum zusammen mit dem Werkzeug für Reparatur oder Wartung ausgehändigt wird.
Bei Betrieb und Wartung von Elektrowerkzeugen müssen die Sicherheitsvorschriften und Normen beachtet werden.

MODIFIKATIONEN

HiKOKI-Elektrowerkzeuge werden fortwährend verbessert und modifiziert, um die neuesten technischen Fortschritte einzubauen.
Dementsprechend ist es möglich, daß einige Teile (z.B. Codenummern bzw. Entwurf) ohne vorherige Benachrichtigung geändert werden.

GARANTIE

Auf HiKOKI-Elektrowerkzeuge gewähren wir eine Garantie unter Zugrundelegung der jeweils geltenden gesetzlichen und landesspezifischen Bedingungen. Dieses Garantie erstreckt sich nicht auf Gehäusedefekte und nicht auf Schäden, die auf Missbrauch, bestimmungswidrigen Einsatz oder normalen Verschleiß zurückzuführen sind. Im Schadensfall senden Sie das nicht zerlegte Elektrowerkzeug zusammen mit dem GARANTIESCHEIN, den Sie am Ende der Bedienungsanleitung finden, an ein von HiKOKI autorisiertes Servicecenter.

HINWEIS

Aufgrund des ständigen Forschungs- und Entwicklungsprogramms von HiKOKI bleiben Änderungen der hierin gemachten technischen Angaben vorbehalten.

Information über Betriebslärem und Vibration

Die Meßwerte wunden entspreched EN61029 bestimmt.

Der typische A-gewichtete Schalldruckt ist 95 dB (A)
Der typische A-gewichtete Schalleistungspegel ist 108 dB (A)
Bei der Arbeit immer Ohrenschutz tragen.

Der typische gewogene quadratische Mittelwert für die Beschleunigung ist 2,6 m/s^2.

Informationen für das zu verwendende Stromversorgungssystem für Elektrowerkzeuge mit einer Nennspannung von 230 V~

Der Schaltbetrieb für elektrische Geräte verursacht Spannungsschwankungen.

Der Betrieb dieses Elektrowerkzeugs unter ungünstigen Netzbedingungen kann einen nachteiligen Einfluß auf den Betrieb anderer elektrischer Geräte ausüben.

Mit einer Netzimpedanz von 0,29 Ohm oder weniger kommt es wahrscheinlich nicht zu negativen Effekten.

Normalerweise wird die maximal zulässige Netzimpedanz nicht überschritten, wenn die Zweigleitung zum Anschluß von einem Verteilerkasten mit einer Versorgungskapazität von 25 Ampere oder mehr gespeist wird.

Bei Ausfall der Stromversorgung oder bei Herausziehen des Steckers sofort den Schalter auf OFF (AUS) stellen. Dies verhindert einen unkontrollierten Neustart.

PRECAUTIONS GENERALES DE TRAVAIL

AVERTISSEMENT ! Lors de l'utilisation d'un outillage électrique, les précautions de base doivent être respectées de manière à réduire les risques d'incendie, de secousse électrique et de blessure corporelle, y compris les précautions suivantes.
Lire ces instructions avant d'utiliser le produit et conserver ces instructions pour référence.
Pour assurer un fonctionnement sûr :

1. Maintenir l'aire de travail propre. Des ateliers ou des établis en désordre risquent de provoquer des accidents.
2. Tenir compte de l'environnement de l'aire de tra vail. Ne pas exposer les outils électriques à la pluie. Ne pas les utiliser dans des endroits humides. Travailler dans un endroit bien éclairé.
   Ne pas utiliser d'outillage électrique s'il existe un risque d'incendie ou d'explosion.
3. Protection contre une décharge électrique. Eviter tout contact corporel avec des surfaces de mise à la terre telles que les tuyaux, radiateurs, cuisinières et réfrigérateurs.
4. Tenir les enfants et les personnes infirmes éloignés. Ne pas laisser les visiteurs toucher l'outil ni son cordon d'alimentation. Il est préférable de tenir les visiteurs et les personnes infirmes à l'écart de l'aire de travail.
5. Ranger les outils non utilisés. Quand on ne les utilise pas, il est recommandé de ranger les outils dans un endroit sec, verrouillé ou hors de portée des enfants et des personnes infirmes.
6. Ne pas forcer l'outil. Il fonctionnera mieux et plus sûrement à la vitesse pour laquelle il a été con cu.
7. Utiliser l'outil approprié. Ne pas essayer de faire avec un petit outil le travail prevu pour un outil plus important. Toujours utiliser l'outil adéquat; par exemple, ne pas se servir d'une scie circulaire pour couper des branches d'arbres ou des billots de bois.
8. Porter des vêtements appropriés. Ne pas mettre de vêtements flottants ou de bijoux qui risquent d'être pris dans les pièces mobiles. Si l'on travaille à l'extérieur, il est recommandé de porter des gants de caoutchouc et des chaussures à semelles antidérapantes. Veiller à s'attacher les cheveux ou à mettre un bonnet si on a les cheveux longs.
9. Porter des lunettes protectrices. Mettre un masque si l'opération de coupe crée de la poussière.
10. Relier l'équipement d'extraction de poussière. L'opération de coupe avec cette scie à coupe mixte peut produire une quantité considérable de poussière par le conduit d'évacuation de la protection fixe.
    (Matériau des poussières : bois ou aluminium)
    Si des dispositifs sont prévus pour le raccordement d'installations d'extraction et de collection de poussière, s'assurer qu'ils sont correctement raccordés et utilisés.
11. Prendre soin du fil. Ne jamais transporter l'outil en le tenant par le fil et ne pas le débrancher en tirant sur le fil d'un coup sec. Tenir le fil à l'abri de la chaleur, l'éloigner de l'huile ou de bords tranchants.
12. Fixer fermement la piêce à travailler. Utiliser des agrafes ou un étau pour la maintenir. C'est plus sûr que d'utiliser ses mains et cela les libère pour faire fonctionner l'outil.
13. Ne pas présumer de ses forces. Essayer de garder son équilibre en toute circonstance.
14. Entretenir les outils avec soin. Les conserver bien aiguisés et les nettoyer afin d'en obtenir les meilleures performances et de pouvoir les utiliser sans danger. Suivre les instructions pour le graissage et le changement des accessoires. Vérifier régulièrement les fils et cordons et s'ils sont endommagés, les faire réparer par une personne compétente. Vérifier régulièrement les rallonges et les remplacer si elles sont endommagées. Veiller à ce que les poignées soient toujours sèches et propres, sans huile ni graisse.
15. Debrancher les outils lorsqu'on ne les utilise pas, avant toute opération d'entretien et lors du changement d'accessoire; comme par exemple quand on change les lames, les forets, le fraises, etc.
16. Retirer les clés de réglage. Prendre l'habitude de toujours vérifier que les clés de réglage sont bien retirées de l'appareil avant de le mettre en marche.
17. Eviter toute mise en marche accidentelle. Ne pas transporter l'outil branché avec un doigt sur l'interrupteur. S'assurer que l'interrupteur est sur la position d'arrêt quand on branche l'outil.
18. Utilisation de rallonges à l'extérieur. Quand on utilise l'outil à l'extérieur, ne se servir que des rallonges prévues pour l'extérieur et portant une marque distinctive.
19. Soyez vigilant. Regardez bien ce que vous faites. Faites appel à votre bon sens. N'utilisez pas l'outil quand vous êtes fatigué.
20. Vérifier les pièces endommagées. Avant d'utiliser davantage l'outil, vérifier attentivement toute pièce endommagée afin de déterminer si l'outil peut fonctionner correctement et effectuer le travail pour lequel il est prévu. Vérifier l'alignement et la flexion des piêces mobiles, la cassure des pièces, le montage et toute autre condition risquant d'affecter le bon fonctionnement de l'outil. Un protecteur ou toute autre pièce endommagée devra être correctement réparé ou remplacé par un service d'entretien autorisé, sauf autre indication dans ce mode d'emploi. Faire remplacer les interrupteurs défectueux par un service d'entretien autorisé. Ne pas utiliser l'outil si l'interrupteur ne permet pas de le mettre en marche ou de l'arrêter.
21. Précaution
    L'utilisation d'un accessoire ou dispositif annexe autre que ceux conseillés dans ce mode d'emploi peut entraîner un risque de blessure corporelle.
22. Confier la réparation d'un outil à un technicien qualifié.
    Cet outil électrique a été conçu conformément aux règles de sécurité en usage. Les réparations doivent être effectuées par du personnel qualifié utilisant des pièces d'origine. Dans le cas contraire, l'utilisateur s'expose à des risques graves.

PRECAUTIONS LORS DE L'UTILISATION DE LA SCIE A ONGLETS

1. Maintenir le sol autour de la machine de niveau, bien entretenu et sans objets qui traînent, par ex. des copeaux ou des déchets de coupe.
2. Prévoir un bon éclairage général ou localisé.
3. Utiliser les outils électriques exclusivement pour les applications spécifiées dans le mode d'emploi.
4. Confier les réparations exclusivement à un service après-vente agréé. Le fabricant ne saurait être responsable des dommages ou des blessures résultant d'une réparation effectuée par des personnes non agréées ou par une manutention inadéquate de l'outil.
5. S'assurer de l'intégrité de fonctionnement des outils électriques; ne pas en retirer les capots ou vis montés.
6. Ne pas toucher les pièces mobiles ni les accessoires si la source d'alimentation n'est pas débranchée.
7. Utiliser l'outil à une puissance inférieure à celle indiquée sur la plaque d'identification; autrement on risque d'endommager la finition et de réduire la capacité de travail en raison d'une surcharge du moteur.
8. Ne pas essuyer les pièces en plastique avec du solvant. Les solvants contenant des ingrédients abrasifs comme l'essence, le diluant, la benzine, le tétrachlorure de carbone, l'alcool, l'amoniaque et l'huile ne doivent pas être utilisés pour le nettoyage des pièces en plastique qui risqueraient des dégâts divers tels que des fissures. Nettoyer les pièces en plastique avec un linge doux légèrement humecté d'eau savonneuse.
9. N'utiliser que des pièces de rechange HiKOKI d'origine.
10. Cet outil ne devra être démonté que pour le remplacement des balais carbone.
11. La vue d'ensemble explosée de ce mode d'emploi est exclusivement réservée au centre de réparation agréé.
12. Ne jamais couper de métaux ferreux ni de maçonnerie.
13. Prévoir un éclairage général ou localisé approprié. Disposer les stocks et les pièces finies à proximité de l'opérateur en position de travail normale.
14. Porter un équipement de protection individuel approprié, qui comprendra:
    Une protection anti-bruit pour réduire les risques de perte de l'ouïe.
    Lunettes de protection pour éviter de se blesser les yeux.
    Une protection respiratoire pour réduire les risques d'inhalation de poussières dangereuses.
    Des gants pour manipuler les lames de scie (porter les lames dans un support chaque fois que cela est possible) et les matériaux bruts.
15. L'opérateur doit être suffisamment familiarisé avec l'utilisation, le réglage et le fonctionnement de l'outil.
16. Ne pas retirer les morceaux tronçonnés et autres morceaux de la pièce de la zone de coupe pendant que l'outil fonctionne et que la lame de scie ne se trouve pas sur sa position de repos.
17. Ne jamais utiliser la scie à onglets lorsque son guide inférieur est verrouillé en position ouverte.
18. Veiller à ce que la protection inférieure se déplace régulièrement.
19. Ne pas utiliser la scie sans ses protections en place, en bon ordre de marche et correctement entretenues.
20. Utiliser des lames de scie bien affûtées. Respecter la vitesse maximale inscrite sur la lame de scie.
21. Ne pas utiliser de lames de scie endommagées ou déformées.
22. Ne pas utiliser de lames de scie fabriquées dans un acier à coupe rapide.
23. Utiliser exclusivement les lames de scie recommandées par HiKOKI.
    Utilisez une lame de scie respectant la spécification EN847-1.
24. Les lames de scie devront avoir un diamètre extérieur compris entre 235 mm et 255 mm.
25. Sélectionner la lame de scie qui convient pour le matériau à couper.
26. Ne jamais utiliser la scie à onglets lorsque la lame est tournée vers le haut ou vers le côté.
27. S'assurer que la pièce est exempte de corps étrangers, par exemple des clous.
28. Remplacer la plaque d'insertion lorsqu'elle est usée.
29. Ne pas utiliser la scie pour couper des matériaux autres que l'aluminium, le bois et autres matériaux similaires.
30. Ne pas utiliser la scie pour couper des matériaux autres que ceux qui sont recommandés par le fabricant.
31. Effectuer la procédure de remplacement et de réinstallation de la lame correctement.
32. Brancher la scie à onglets à un dispositif de réception de copeaux en cas de sciage de bois.
33. Faire attention lors d'une taille d'encoche.
34. Pour transporter ou déplacer l'outil, ne pas le tenir par le support, mais saisir la poignée du support.
35. Commencer la coupe seulement une fois que le moteur a atteint sa vitesse maximum.
36. Couper immédiatement l'interrupteur lorsqu'il se produit une anomalie.
37. Eteindre l'outil et attendre que la lame se soit complètement arrêtée avant de procéder à un entretien ou à un réglage.
38. Lors d'une coupe d'onglet ou de biseau, ne pas relever la lame tant qu'elle n'a pas complètement cessé de tourner.
39. Tenir compte de toutes les possibilités de risques résiduelles lors d'une opération de coupe, par exemple le rayonnement laser dans les yeux, l'accès inopiné aux pièces mobiles sur les pièces de coulissement mécanique de l'outil, etc.

CARACTÉRISTIQUES

Capacité de coupe maximale Hauteur × largeur	0°	59 mm × 144 mm ou 89 mm × 101 mm
	Onglet 45°	59 mm × 102 mm
	Biseau 45° à gauche	41 mm × 144 mm
	Mixte (Biseau gauche 45°, Onglet 45°)	41 mm × 102 mm
Dimensions de lame de scie (Dia. ex. × Dia. in. × Épaisseur)		255 mm × 30 mm × 2,3 mm
Angle de coupe d'onglet		Droite et gauche 0° – 52°
Angle de coupe de biseau		Gauche 0° – 45°
Angle de coupe mixte		Onglet (Droite et gauche) 0° – 45°
Tension (par région)*		(110 V, 230 V) ∿
Courant d'entrée*		1520 W
Vitesse à vide		5000 min^{-1}
Dimensions de la machine (Largeur × Profondeur × Hauteur)		460 mm × 628 mm × 561 mm
Poids (net)		12 kg (C10FCH2) / 11,9 kg (C10FCE2)
Marqueur à laser (Modèle C10FCH2 seulement)	Sortie maximum	Produit laser de classe II Po<3 mW
	(Lambda)	654 nm
	Support de laser	Diode laser

* Bien vérifier la plaque signalétique du produit car il est sujet à modification selon les régions.

ACCESSOIRES STANDARD

(1) Lame de scie de 255 mm TCT (montée sur l'outil) ... 1
(2) Baquet de réception des copeaux ... 1
(3) Clé à écrous de 10 mm ... 1
(4) Ensemble d'étau ... 1
(5) Clé à tige hexagonale de 4 mm (seulement C10FCH2) ... 1
(6) Guide auxiliaire (B) ... 1
(7) Vis à tête plate ... 1
(8) Écrou en nylon M6 ... 1
(9) Plaque (A) ... 1
(10) Support (B) ... 1
(11) Poignée latérale ... 1
Les accessoires standard sont sujets à modification sans préavis.

ACCESSOIRES EN OPTION (VENDUS SÉPARÉMENT)

(1) Support de rallonge et butée
(2) Ensemble d'étau pour corniche à courbe complexe (Comprend la butée de corniche à courbe complexe (L))
(3) Butée de corniche à courbe complexe (L)
(4) Butée de corniche à courbe complexe (R)
Les accessoires en option sont sujets à modification sans préavis.

UTILISATION

○ Coupe de divers types de cadres d'aluminium et de bois.

DÉBALLAGE

○ Déballer soigneusement l'outil ainsi que tous les articles qui l'accompagnent (accessoires standard).
○ Vérifier attentivement qu'il ne manque aucun article (accessoires standard).

AVANT L'UTILISATION

1. **Alimentation**
   S'assurer que la source d'alimentation correspond aux normes spécifiées sur la plaque signalétique de l'outil.
2. **Interrupteur d'alimentation**
   S'assurer que l'interrupteur d'alimentation est bien à la position OFF. Si l'on branche le cordon d'alimentation dans une prise secteur alors que l'interrupteur d'alimentation est sur la position ON, l'outil se mettra immédiatement en marche, ce qui pourrait provoquer un grave accident.
3. **Câble de rallonge**
   Si l'aire de travail est éloignée de la source d'alimentation, utiliser un câble de rallonge d'une épaisseur suffisante et de la capacité nominale. Le câble de rallonge devra être le plus court possible.
4. **Lorsque l'outil électrique quitte nos usines, les pièces principales sont immobilisées par une tige de verrouillage**
   Déplacer légèrement la poignée de façon que la tige de verrouillage se dégage.

ATTENTION

○ Réglage pour le transport
Verrouiller la tige de verrouillage dans le réducteur (**Fig. 3**).
Retirer un boulon à ailettes de 6 mm. Tourner la plaque tournante comme l'indique la **Fig. 5**, et la fixer à nouveau à l'aide du boulon à ailettes de 6 mm.
Le guide inférieur couvre les dents de la scie à l'avant de la machine.
○ Découpe
Déplacer légèrement la poignée de façon à ce que la tige de verrouillage se dégage.
Retirer un boulon à ailettes de 6 mm. Tourner la plaque tournante comme l'indique la **Fig. 6**, et la fixer à nouveau à l'aide du boulon à ailettes de 6 mm.

5. Fixer le baquet de réception des copeaux sur la scie (Fig. 1)

(1) Si le sac à copeaux est plein, les copeaux sortent du sac quand la lame tourne. Vérifier le sac à copeaux périodiquement et le vider avant qu'il ne soit plein.

(2) Lors d'une coupe de biseau ou d'une coupe mixte, fixer le sac à copeaux à angle droit sur la surface du socle comme indiqué à la **Fig. 4**.

ATTENTION

○ Vider le sac à copeaux fréquemment pour éviter que le conduit et le carter de sécurité ne soient bouchés. Les copeaux s'accumulent plus rapidement lors d'une coupe de biseau.

6. Installation

Toujours fixer l'outil à un établi.

Fixer l'outil électrique sur un établi horizontal et de niveau.

Sélectionner des boulons de 8 mm de diamètre et d'une longueur adaptée à l'épaisseur de l'établi.

Les boulons devront avoir une longueur d'au moins 35 mm, plus l'épaisseur de l'établi.

Par exemple, utiliser des boulons de 8 mm × 60 mm avec un établi d'une épaisseur de 25 mm.

RÉGLAGE DE LA PUISSANCE DE L'OUTIL AVANT L'UTILISATION

ATTENTION

Effectuer tous les réglages nécessaires avant de brancher la fiche du cordon d'alimentation dans la prise électrique.

1. Vérifier si la protection inférieure fonctionne correctement

ATTENTION

○ Cette scie à onglets est équipée d'un verrou de tête de scie par mesure de sécurité.

○ Pour abaisser la tête de scie en vue d'une coupe, il faut libérer le verrou en appuyant sur le levier (C) avec le pouce.

(1) Quand on abaisse la poignée tout en appuyant sur le levier (C), vérifier que la protection inférieure tourne lentement (**Fig. 7**).

(2) Ensuite, vérifier que la protection inférieure revient à sa position d'origine quand on relève la poignée.

APPLICATIONS PRATIQUES

AVERTISSEMENT

○ Pour éviter tout risque de blessure, ne jamais retirer ni installer la pièce sur la table pendant que l'outil fonctionne.

○ Ne jamais amener les membres à l'intérieur de la ligne à côté du signe d'avertissement pendant que l'outil fonctionne. Cela pourrait être dangereux (voir **Fig. 8**).

ATTENTION

○ Il serait très dangereux d'installer ou d'ôter la pièce pendant que la scie fonctionne.

○ Pour scier, retirer les copeaux de la plaque tournante.

○ Si l'accumulation de copeaux est excessive, la lame sera découverte en raison du bourrage. Ne jamais approcher la main ni aucun objet de la lame ainsi exposée.

1. Immobiliser parfaitement la pièce à découper dans l'ensemble d'étau pour qu'elle ne risque pas de bouger pendant le sciage

2. Utilisation de l'interrupteur

L'alimentation électrique est commandée par la détente: appuyer pour mettre en marche, et relâcher pour arrêter.

3. Réglage du support (B), levier de serrage (Fig. 9)

Attachez le support (B) compris dans la position montrée sur la **Fig. 9** et ajustez le support (B) jusqu'à ce que sa surface inférieure entre en contact avec la surface de l'établi. Après l'ajustement serrez solidement le boulon de 6 mm avec la clé à douille de 10 mm fournie. Desserrez la vis M6 × 20 sur le levier de serrage et fixez-le dans une position où le levier de serrage peut être utilisé facilement.

4. Utilisation de l'ensemble d'étau (accessoire standard) (Fig. 10)

(1) L'ensemble d'étau se monte soit sur la garde gauche (garde (B)), soit sur la garde droite (garde (A)), en desserrant le boulon à ailettes de 6 mm.

(2) Le support de vis se relève ou s'abaisse en fonction de la hauteur de la pièce en desserrant le boulon à ailettes de 6 mm (B). Après le réglage, resserrer fermement le boulon à ailettes de 6 mm (B) et fixer le support de vis.

(3) Tourner le bouton supérieur et fixer solidement la pièce en place.

AVERTISSEMENT

○ Toujours serrer la pièce à fond ou la fixer sur le guide avec l'étau ; sinon, la pièce risque d'être projetée de la plaque et de provoquer des blessures.

ATTENTION

○ Toujours s'assurer que la tête du moteur n'est pas en contact avec l'ensemble d'étau lorsqu'on l'abaisse pour la coupe. Si elle risque de toucher l'étau, desserrer le boulon à ailettes de 6 mm (B) et déplacer l'ensemble d'étau sur une position où il n'entrera pas en contact avec la lame de scie.

5. Installer le garde secondaire (B) (Fig. 11)

Pour effectuer une coupe à angle direct ou d'une une coupe à angle, utiliser le guide auxiliaire. Le guide auxiliaire peut être monté sur le côté droit du guide auxiliaire. Placez la plaque (A) attachée de la façon montrée dans la **Fig. 11**, insérez l'arête dans la fente de la garde (B) et insérez simultanément une vis à tête plate M6 dans la garde (B), la garde secondaire (B) et la plaque (A), puis serrez l'écrou de nylon M6 avec la clé à douille de 10 mm fournie jusqu'à ce que la garde secondaire (B) puisse tourner facilement. Ensuite, on pourra effectuer une coupe du matériau en toute stabilité, avec une large face de dépouille.

AVERTISSEMENT

○ Dans le cas d'une coupe oblique à gauche, faites tourner le guide secondaire (B). S'il n'est pas tourné, il peut entrer en contact avec la lame ou une autre partie de l'outil, ce qui peur provoquer des blessures graves à l'utilisateur.

6. Utilisation d'un trait à l'encre

Lorsqu'on abaisse la section du moteur, la protection inférieure se soulève et la lame de scie apparaît.

Aligner le trait à l'encre sur la lame de scie.

ATTENTION

Ne jamais soulever la protection inférieure pendant que la lame de scie tourne.

Non seulement la protection et le guide auxiliaire entreront en contact l'une avec l'autre, ce qui affectera la précision de coupe, mais cela pourrait également endommager la protection.

7. **Installer la poignée latérale (Fig. 12)**
Retirer le boulon M10 et installer la poignée latérale fournie avec cette unité.
8. **Réglage de la position de la raie laser (Modèle C10FCH2 seulement)**
Avec cet outil, il est facile de tracer des traits à l'encre sur le marqueur à laser (**Fig. 13**).
Selon le choix de la coupe, la ligne laser peut être alignée avec le côté gauche de la coupe (lame de scie) ou le côté droit de la coupe.
Quand l'outil quitte nos usines, la raie laser est réglée à la largeur de la lame de scie. Régler la position de la lame de scie et celle de la raie laser en effectuant les opérations suivantes en fonction de l'usage prévu.

(1) Allumer le marqueur au laser et découper une rainure d'environ 5 mm de profondeur sur une pièce mesurant environ 38 mm de haut et 89 mm de large. Tenir la pièce portant la rainure avec l'étau dans la position où elle se trouve et ne pas la bouger.

(2) Ensuite, insérer une clé à barre hexagonale de 4 mm dans l'orifice de diamètre 12 sur le côté du carter d'engrenage, et tourner la vis boulonnée à douille hexagonale pour déplacer le trait laser. (Si l'on tourne la vis à tête creuse à six pans dans le sens des aiguilles d'une montre, le trait laser se déplace vers la droite, et si l'on tourne la vis dans le sens inverse, le trait laser se déplace vers la gauche). Lorsqu'on travaille avec le trait à l'encre aligné sur le côté gauche de la lame de scie, aligner la raie laser sur l'extrémité gauche de la rainure (**Fig. 14**). Lorsqu'on l'aligne sur le côté droit de la lame de scie, aligner la raie laser sur le côté droit de la rainure.

(3) Après avoir réglé la position de la raie laser, tracer un trait à l'encre à angle droit sur la pièce et aligner le trait à l'encre sur la raie laser. Pour aligner le trait à l'encre, glisser la pièce petit à petit et la fixer avec l'étau à la position où la raie laser recouvre le trait à l'encre. Recommencer le travail de rainurage et vérifier la position de la raie laser. Si l'on désire modifier la position de la raie laser, recommencer le réglage en effectuant les opérations (1) à (3).

AVERTISSEMENT (Fig. 16 et Fig. 17)

- Avant de brancher la fiche d'alimentation dans la prise, bien vérifier que le corps de l'outil et le marqueur au laser sont hors tension.
- Faire extrêmement attention avec le maniement de la gâchette lors du réglage de la position de la raie laser, car la fiche d'alimentation est branchée dans la prise pendant cette opération.
Si l'on appuie par inadvertance sur la gâchette, la lame de scie risque de se mettre à tourner et de provoquer des accidents.
- Ne pas retirer le marqueur au laser pour l'utiliser à d'autres fins.

ATTENTION

- Rayonnement laser. Ne pas regarder le faisceau.
- Rayonnement laser sur la plaque. Ne pas regarder le faisceau. Si l'on dirige les yeux directement sur le faisceau laser, car on risque de s'abîmer les yeux.
- Ne pas démonter.
- Ne pas secouer fortement le marqueur au laser (corps principal de l'outil) ; cela pourrait décaler la position de la raie laser et endommager le marqueur au laser ainsi que raccourcir sa durée de service.
- Ne laisser le marqueur à laser allumé que pendant l'opération de coupe. Un allumage prolongé du marqueur à laser peut raccourcir sa durée de service.
- L'utilisation de commandes ou le réglage ou l'exécution d'opérations autres que ceux qui sont spécifiés ici risquent d'entraîner une exposition à un rayonnement dangereux.

REMARQUE

- Effectuer la coupe en faisant chevaucher le ligne tracée à l'encre et la ligne laser.
- Si la ligne tracée à l'encre et la ligne laser se chevauchent, la puissance et la faiblesse de la lumière sont modifiées, ce qui permet une coupe stable car on peut alors discerner la superposition des lignes. Cela garantit les plus petites erreurs de coupe.
- Pendant un travail à l'extérieur ou près d'une fenêtre, il est parfois difficile de voir la raie laser à cause du soleil. Dans ce cas, aller dans un endroit non directement exposé au soleil pour effectuer le travail.
- Ne pas tirer sur le cordon derrière la tête du moteur ni l'enrouler autour du doigt, d'un morceau de bois, etc. ; le cordon pourrait se détacher et le marqueur à laser ne plus s'allumer.
- Vérifier et s'assurer périodiquement que la position de la ligne laser est convenable. Pour effectuer la vérification, tracer à l'encre une ligne perpendiculaire sur la pièce de 38 mm de hauteur et de 89 mm de largeur et s'assurer que que la ligne laser est alignée sur la ligne tracée à l'encre. [L'écart entre la ligne tracée à l'encre et la ligne laser doit être inférieure à l'épaisseur de la ligne tracée à l'encre (0,5 mm)] (**Fig. 15**).

9. **Opération de coupe**

(1) Comme indiqué à la **Fig. 18**, la largeur de la lame est la largeur de coupe. En conséquence, glisser la pièce vers la droite (vue de la position de l'opérateur) pour obtenir la longueur ⓑ, et sur la gauche pour obtenir la longueur ⓐ.

(Uniquement pour le modèle C10FCH2)
Si le marqueur laser est utilisé, aligner la ligne laser sur le côté gauche de la lame de scie, puis aligner la ligne tracée à l'encre sur la ligne laser.

(2) Une fois que la lame de scie atteint sa vitesse maximum, appuyer légèrement sur la poignée tout en appuyant sur le levier verrouillage (C) et déplacer la lame de scie à proximité de la pièce à couper.

(3) Une fois que la lame de scie est entrée en contact avec la pièce, abaisser progressivement la poignée pour couper la pièce.

(4) Après avoir coupé la pièce à la profondeur voulue, mettre l'outil hors tension et laisser la lame de scie s'arrêter complètement avant de relever la poignée de la pièce pour la ramener en position complètement rentrée.

ATTENTION

- Pour les dimensions de coupe maximales, voir le tableau des “CARACTÉRISTIQUES”.
- Une pression accrue sur la poignée n'augmente pas la vitesse de coupe. Au contraire, une pression excessive risque d'entraîner une surchauffe du moteur et/ou d'amoindrir le rendement.
- Vérifier que la gâchette est réglée sur OFF et que la fiche d'alimentation est débranchée de la prise chaque fois qu'on ne se sert pas de l'outil.
- Toujours mettre l'outil hors tension et attendre que la lame de scie se soit complètement arrêtée avant de relever la poignée de l'outil. Si on relève la poignée alors

que la lame de scie tourne encore, la pièce tronçonnée risque de se coincer contre la lame de scie et d'envoyer dangereusement voler des fragments de matériau.

○ Chaque fois qu'on termine une opération de coupe ou de sciage par trait haut, mettre l'outil hors tension et vérifier que la lame a cessé de tourner. Ensuite, relever la poignée et la ramener en position complètement rentrée.

○ Retirer sans faute le morceau coupé du dessus de la plaque tournante, puis aller à l'étape suivante.

10. Procédure de coupe d'onglet

(1) Desserrer la poignée latérale et relever le levier des butées d'angle. Ensuite, régler la plaque tournante jusqu'à ce que l'indicateur soit aligné sur la valeur voulue de l'échelle d'onglet (**Fig. 19**).

(2) Resserrer la poignée latérale pour fixer la plaque tournante à la position voulue.

REMARQUE

○ L'outil est équipé de crans positifs à droite et à gauche du réglage central de 0°, à 15°, 22,5°, 31,6° et 45°. Vérifier que l'échelle d'onglet et la pointe de l'indicateur sont alignés correctement.

○ Une utilisation de la scie avec l'échelle d'onglet et l'indicateur incorrectement alignés, ou avec la poignée latérale incorrectement serrée, entraînera une mauvaise précision de coupe.

ATTENTION

○ Ne jamais retirer la poignée latérale d'onglet; il serait dangereux d'utiliser l'outil sans elle.
Pour éviter tout risque d'accident ou de blessure, toujours serrer la poignée de coupe d'onglet à fond.

11. Procédure de coupe de biseau (Fig. 20 et Fig. 21)

(1) Desserrer le levier de serrage et incliner la lame de scie vers la gauche.

(2) Régler l'angle de biseau à la valeur voulue tout en regardant l'échelle et l'indicateur d'angle de biseau, puis fixer le levier de serrage.

AVERTISSEMENT

○ Lorsqu'on fixe la pièce sur la côté gauche ou sur le côté droit de la lame, la section tronçonnée courte vient reposer sur le côté droit ou le côté gauche de la lame. Toujours mettre l'outil hors tension et attendre que la lame de scie se soit complètement arrêtée avant de relever la poignée de la pièce.
Si on relève la poignée alors que la lame de scie tourne encore, la pièce tronçonnée risque de se coincer contre la lame de scie et d'envoyer dangereusement voler des fragments de matériau.

○ Si l'on interrompt la coupe de biseau à mi-chemin, recommencer la coupe après avoir ramené la tête du moteur à sa position d'origine.
Si l'on commence à mi-chemin sans avoir ramené la tête, le carter de sécurité se coincera dans l'encoche de coupe de la pièce et il touchera la lame.

12. Procédure de coupe mixte

La coupe mixte s'effectue en suivant les instructions des sections 9 et 10 ci-dessus. Pour obtenir les dimensions maximales de la coupe mixte, voir le tableau des "CARACTÉRISTIQUES".

ATTENTION

○ Pour une coupe mixte, toujours fixer la pièce sur le côté droit. Ne jamais faire tourner la table vers la droite pour une coupe mixte car la lame de scie pourrait entrer en contact avec le crampon ou l'étau qui fixe la pièce et provoquer des blessures physiques ou des dommages.

13. Coupe de pièces longues

Pour la coupe de pièces longues, utiliser une plate-forme auxiliaire de la même hauteur que le support (accessoire en option) et le socle de l'équipement auxiliaire spécial.

Capacité: Bois (l × H × L)

120 mm × 40 mm × 1000 mm

14. Installation des supports (Accessoires en option)

Les supports sont utiles pour maintenir les pièces longues stables et en position pendant l'opération de coupe.

(1) Comme indiqué à la **Fig. 22**, utiliser une équerre en acier pour aligner le bord supérieur des supports sur la surface du socle.
Desserrer l'écrou à ailettes de 6 mm. Tourner le boulon de réglage de la hauteur de 6 mm, et régler la hauteur du support.

(2) Après le réglage, serrer l'écrou à ailettes à fond et fixer le support avec la vis moletée de 6 mm (accessoire en option). Si la longueur du boulon de réglage de la hauteur de 6 mm est insuffisante, mettre une planche mince dessous. S'assurer que la pointe du boulon de réglage de la hauteur de 6 mm ne dépasse pas du support.

15. Butée pour coupe de précision (La butée et le support sont des accessoires en option)

La butée facilite la coupe de précision continue pour des longueurs de 280 mm à 450 mm.
Pour installer la butée, la fixer au support à l'aide du boulon à ailettes de 6 mm tel que cela est indiqué sur la **Fig. 23**.

16. Vérification pour l'utilisation de l'étau de corniche à courbe complexe, et des butées de corniche à courbe complexe (L) et (R) (Accessoire en option)

(1) Les butées de corniche à courbe complexe (L) et (R) (accessoires en option) permettent d'exécuter une coupe de corniche à courbe complexe en toute facilité sans qu'il soit nécessaire d'incliner la lame. Les installer des deux côtés du socle comme indiqué à la **Fig. 24**. Après l'insertion, serrer les vis moletées de 6 mm pour fixer solidement les butées de corniche à courbe complexe.

(2) L'étau pour corniche à courbe complexe (B) (accessoire en option) se monte soit sur le guide gauche (guide (B)) soit sur le guide droit (guide (A)). Il se combine à la pente de la corniche à courbe complexe et il est possible d'appuyer sur l'étau.
Ensuite, tourner le bouton supérieur selon les besoins pour fixer solidement la corniche à courbe complexe en position. Pour relever ou abaisser l'ensemble d'étau, commencer par desserrer la vis moletée de 6 mm.
Après avoir réglé la hauteur, serrer le boulon à ailettes de 6 mm à fond, puis tourner le bouton supérieur selon les besoins pour fixer solidement la corniche à courbe complexe en position (Voir la **Fig. 25**).
Placer la corniche à courbe complexe avec son BORD EN CONTACT AVEC LE MUR contre la garde de guidage, et son BORD EN CONTACT AVEC LE PLAFOND contre les butées de corniche à courbe complexe comme indiqué à la **Fig. 25**. Régler les butées de corniche à courbe complexe en fonction de la taille de la corniche à courbe complexe. Serrer le boulon à ailettes de 6 mm pour fixer les butées de corniche à courbe complexe.

AVERTISSEMENT

○ Toujours serrer fermement l'étau pour fixer la corniche à courbe complexe au guide ; sinon, la corniche à courbe complexe risque d'être projetée de la table et de provoquer des blessures.

Ne pas effectuer de coupe de biseau. Le corps principal ou la lame de scie risquent d'entrer en contact avec le guide auxiliaire et de provoquer des blessures.

ATTENTION

○ Toujours s'assurer que la tête du moteur (**Fig.1**) n'est pas en contact avec l'ensemble d'étau lorsqu'on l'abaisse pour la coupe. Si elle risque de toucher l'étau, desserrer le boulon à ailettes de 6 mm et déplacer l'ensemble d'étau sur une position où il n'entrera pas en contact avec la lame de scie.

MONTAGE ET DÉMONTAGE DE LA LAME DE SCIE

AVERTISSEMENT

○ Pour éviter tout risque d'accident ou de blessure, toujours couper l'interrupteur à détente et débrancher la fiche d'alimentation de la prise secteur avant de monter ou de démonter la lame.
Si l'on effectue le travail de coupe alors que le boulon n'est pas suffisamment serré, le boulon risque de se défaire, la lame de se détacher, et la protection inférieure d'être endommagée, ce qui peut provoquer des blessures. Par ailleurs, s'assurer que les boulons sont convenablement serrés avant de brancher la fiche du cordon d'alimentation sur une prise secteur.

○ Si les boulons sont posés ou déposés en utilisant un outil autre que la clé à douille de 10mm (accessoire standard), le serrage peut être excessif ou insuffisant et cela peut provoquer une blessure.

1. Mise en place de la lame de scie (Fig. 26, Fig. 27, Fig. 28 et Fig. 29)

(1) Tourner la protection inférieure (plastique) sur le dessus.

(2) Utiliser la clé à écrous de 4 mm pour serrer le couvercle d'axe, puis retirer le couvercle d'axe.

(3) Appuyer sur le verrou d'axe, puis tourner le couvercle d'axe et desserrer le boulon à l'aide de la clé à écrous de 10 mm (accessoire standard).
Le boulon étant fileté à gauche, desserrer en tournant vers la droite tel que cela est indiqué sur la **Fig. 28**.

REMARQUE

○ Si l'on a du mal à appuyer sur le verrou d'axe pour verrouiller l'axe, tourner le boulon avec la clé à écrous de 10 mm (accessoire standard) tout en appuyant sur le verrou d'axe.
L'axe de la lame de scie se verrouille quand en enfonce le verrou d'axe.

(4) Retirer le boulon et la rondelle (B).

(5) Relever la protection inférieure et fixer la lame de scie.

AVERTISSEMENT

Lors de la mise en place de la lame de scie, veiller à ce que le repère de rotation de la lame corresponde au sens de rotation du réducteur (voir **Fig.1**).

(6) Nettoyer à fond la rondelle (B) et le boulon, puis les installer sur l'axe de montage de la lame de scie.

(7) Enfoncer le verrou d'axe et serrer le boulon en le tournant vers la gauche avec la clé à écrous fournie (clé à écrous de 10 mm) tel que cela est indiqué dans la **Fig. 28**.

ATTENTION

○ S'assurer que le verrou d'axe est bien revenu sur sa position rentrée après l'installation ou le retrait de la lame de scie.

○ Serrer le boulon de façon qu'il ne puisse pas se desserrer pendant le fonctionnement.

○ Vérifier que le boulon est correctement serré avant de mettre l'outil en marche.

2. Retrait de la lame de scie

Retirer la lame de scie en procédant dans l'ordre inverse de l'installation décrite au paragraphe 1 ci-dessus.
Soulever la protection inférieure, et la lame de scie se retirera en toute facilité.

ATTENTION

○ Ne jamais installer de lames de scie mesurant plus de 235 mm à 255 mm de diamètre.

ENTRETIEN ET VÉRIFICATION

AVERTISSEMENT

Pour éviter tout risque d'accident ou de blessure, toujours vérifier que l'interrupteur à détente est sur la position OFF et que la fiche d'alimentation est débranchée de la prise secteur avant d'effectuer un entretien ou une vérification.

1. Inspection de la lame

Toujours remplacer la lame dès qu'elle présente des signes d'usure ou de dommage.
Une lame endommagée risque de provoquer des blessures, et une lame usée peut réduire le rendement et provoquer une surcharge du moteur.

ATTENTION

○ Ne jamais utiliser de lame émoussée. Si la lame est émoussée, sa résistance à la pression de la main appliquée par la poignée de l'outil a tendance à augmenter, ce qui rend le fonctionnement de l'outil électrique peu sûr.

2. Inspection du levier (Fig. 30 et Fig. 31)

Si les boulons à tête hexagonale (2) sont lâches, aligner les côtés de la garde et de la lame de scie avec l'équerre en acier. Après avoir réglé la lame de scie et la garde sur un angle de quatre-vingt-dix degrés, serrer les boulons à tête hexagonale (2) qui fixent le levier.

3. Inspecter les balais carbone (Fig. 32 et Fig. 33)

Les balais carbone du moteur sont des pièces consommables.
Si les balais en carbone sont usés, le moteur risque d'avoir des anomalies.
En conséquence, inspecter périodiquement les balais en carbone et les remplacer lorsqu'ils ont atteint la limite d'usure comme indiqué à la **Fig. 32**.
Par ailleurs, maintenir les balais carbone propres de façon qu'ils glissent régulièrement dans les porte-balai. Les balais carbone sont faciles à retirer ; pour cela, retirer les têtes porte-balai (voir **Fig. 33**) avec un tournevis à tête plate (signe moins).

4. A propos de l'entretien du moteur (se reporter à la Fig. 1)

L'enroulement du moteur est le coeur de cet outil. Veiller tout particulièrement à ne pas endommager l'enroulement en l'exposant à l'huile ou à l'eau.

REMARQUE

○ L'accumulation de poussières dans le moteur peut entraîner une anomalie de fonctionnement. Après avoir fait tourner le moteur pendant 50 heures environ, le laisser tourner à vide et souffler de l'air sec dans le perçage à l'arrière du moteur. Cette action a pour effet de débarrasser le moteur des poussières et saletés.

5. Inspection des vis

Inspecter régulièrement chaque composant de l'outil électrique pour voir s'il n'est pas lâche.
Resserrer les vis des pièces lâches.

AVERTISSEMENT

○ Pour éviter tout risque de blessure, ne jamais faire fonctionner l'outil électrique si certains de ses composants sont lâches.

6. Inspection du bon fonctionnement de la protection inférieure

Avant chaque utilisation, faire un essai de la protection inférieure (voir **Fig. 7**) pour s'assurer qu'elle est en bon état et qu'elle se déplace en douceur.

Ne jamais utiliser l'outil si la protection inférieure ne fonctionne pas correctement et qu'elle n'est pas en bon état mécanique.

7. Remisage

Quand le travail est terminé, vérifier que l'on a bien effectué toutes les opérations suivantes :

(1) Interrupteur à gâchette en position OFF,
(2) Fiche d'alimentation débranchée de la prise secteur,
(3) Si l'on ne prévoit pas de se servir de l'outil, le ranger dans un lieu sec et hors de portée des enfants.

8. Graissage

Graisser les surfaces de frottement suivantes une fois par mois pour maintenir l'outil en bon état de fonctionnement pendant longtemps. (voir la **Fig. 1** et **Fig. 2**)

Il est recommandé d'utiliser de l'huile de machine.

Points de graissage :

* Section rotative de la charnière
* Section rotative de l'ensemble d'étau

9. Nettoyage

Retirer périodiquement les copeaux et autres déchets de la surface de l'outil électrique, en particulier par l'intérieur de la protection inférieure, avec un chiffon humecté de savon.

(Uniquement le modèle C10FCH2)

Si la ligne laser devient invisible en raison des copeaux et autres débris adhérant à la fenêtre de la section d'émission du marqueur laser, essuyer et nettoyer la fenêtre avec un chiffon sec ou un chiffon doux humecté d'une solution d'eau savonneuse, etc.

10. Liste des pièces de rechange

A : No. élément
B : No. code
C : No. utilisé
D : Remarques

ATTENTION

Les réparations, modifications et inspections des outils électriques HiKOKI doivent être confiées à un service après-vente HiKOKI agréé.

Les appareils utilisant un laser en particulier doivent être entretenus par un agent agréé par le fabricant du laser.

Toujours confier les réparations d'un appareil utilisant un laser au service après-vente HiKOKI agréé.

Il sera utile de présenter cette liste de pièces au service après-vente HiKOKI agréé lorsqu'on apporte un outil nécessitant des réparations ou tout autre entretien.

Lors de l'utilisation et de l'entretien d'un outil électrique, respecter les règlements et les normes de sécurité en vigueur dans le pays en question.

MODIFICATIONS

Les outils électriques HiKOKI sont constamment améliorés et modifiés afin d'incorporer les tous derniers progrès technologiques.

En conséquence, il est possible que certaines pièces (c.-à-d. no. de code et/ou dessin) soient modifiées sans avis préalable.

GARANTIE

Nous garantissons que l'ensemble des Outils électriques HiKOKI sont conformes aux réglementations spécifiques statutaires/nationales. Cette garantie ne couvre pas les défauts ni les dommages inhérents à une mauvaise utilisation, une utilisation abusive ou l'usure et les dommages normaux. En cas de réclamation, veuillez envoyer l'Outil électrique, en l'état, accompagné du CERTIFICAT DE GARANTIE qui se trouve à la fin du Mode d'emploi, dans un service d'entretien autorisé.

REMARQUE

En raison du programme de recherche et de développment permanent de HiKOKI, les spécifications de ce mode d'emploi sont sujettes à modifications sans préavis.

Au sujet du bruit et des vibrations

Les valeurs mesurées ont été déterminées en fonction de la norme EN61029.

Le niveau de pression acoustique pondéré A type est de 95 dB (A)
Le niveau de puissance sonore pondéré A type est de 108 dB (A)
Porter un casque de protection.

Valeur d'accélération moyenne quadratique pondérée type: 2,6 m/s^2.

Information sur le système d'alimentation à utiliser avec les outils électriques d'une tensions nominal de 230 V~

Les mises sous et hors tension d'un appareil électrique provoquent des fluctuations de tension.

Le fonctionnement de cet outil électrique dans des conditions du secteur défavorables risque d'avoir des effets néfastes sur le fonctionnement d'un autre appareil électrique.

Si l'impédance du secteur est égale ou supérieure à 0,29 ohms, il n'y aura probablement pas d'effets négatifs.

Généralement, l'impédance maximale admissible du secteur ne doit pas être dépassée lorsque la distribution électrique intérieure vers la prise secteur est alimentée par une boîte de jonction ayant une capacité de service de 25 ampères ou plus.

En cas de panne de courant, ou si la fiche d'alimentation est débranchée, ramener immédiatement le commutateur sur la position OFF, afin d'éviter tout redémarrage incontrôlé.

PRECAUZIONI GENERALI

AVVERTIMENTO! Quando si usano elettroutensili, bisogna sempre seguire le precauzioni basilari di sicurezza per ridurre il rischio di incendi, scosse elettriche e lesioni alle persone, tra cui quanto segue.
Leggere tutte queste istruzioni prima di usare questo prodotto e conservare le istruzioni.
Per un funzionamento sicuro:

1. Mantenere sempre pulita l'area dove si lavora. Un'area di lavoro sempre pulita aiuta ad evitare incidenti.
2. Tenere nella dovuta considerazione le condizioni dell' ambiente di lavoro. Non esporre gli elettroutensili alla pioggia. Non usare gli elettroutensili in luoghi molto umidi o bagnati. Mantenere ben illuminata l'area di lavoro.
   Non usare elettroutentsili dove ci sia il rischio di causare incendi o esplosioni.
3. Fare attenzione alle scosse elettriche. Evitare il contatto del corpo con superfici collegate a terra (p.es. tubi, caloriferi, fornelli, frigoriferi).
4. Tenere lontani i bambini e gli infermi. Non permettere che persone estranee ai lavori tocchino gli elettroutensili o i cavi della corrente elettrica. Le persone non addette al lavoro non dovrebbero nemmeno avvicinarvisi.
5. Riporre gli elettroutensili in un luogo adatto. Quando non utilizzati, gli elettroutensili vanno tenuti in un luogo asciutto, chiuso a chiave o in alto, al di fuori della portata di bambini.
6. Non forzare mai gli elettroutensili. Qualsiasi lavoro viene eseguito meglio e più velocemente alla velocità per la quale l'elettroutensile è stato formulato.
7. Scegliere sempre l'utensile elettrico adatto. Non forzare un piccolo elettroutensile o un accessorio a fare un lavoro di un utensile o accessorio più grande. Non usare gli elettroutensili per dei lavori per i quali non sono stati formulati (non usare, per esempio, una sega circolare per tagliare grossi tronchi).
8. Vestirsi in modo adatto. Non portare abiti larghi o gioielli, che potrebbero impigliarsi nelle parti in movimento degli elettroutensili. Lavorando all'esterno, si raccomanda l'uso di guanti di gomma e di scarpe antisdrucciolo. Chi porta capelli lunghi dovrebbe utilizzare un'apposita cuffia protettiva.
9. Usare occhiali protettivi. Esegundo dei lavori di taglio che producono molta polvere, usare anche una mascherina antipolvere.
10. Collegare apparecchiature di rimozione della polvere.
    Le operazioni di taglio con questa sega possono produrre grandi quantità di polvere dal dotto di estrazione sulla protezione fissa.
    (Materiale polvere: legno o alluminio)
    Se sono forniti dispositivi per il collegamento di apparecchiature di rimozione e raccolta della polvere, assicurarsi che siano collegati e usati correttamente.
11. Non maltrattare il cavo della corrente elettrica. Non trasportare gli elettroutensili prendendoli per il cavo della corrente e non scollegarli dalla presa in tal modo. Tenere il cavo della corrente lontano dal calore, olio ed oggetti taglienti.
12. Lavorare su oggetti fermi. Fissare saldamente l'oggetto in una morsa. Èpiù sicuro che non tenendolo fermo con le mani, che restano libere per maneggiare l'elettroutensile.
13. Non squilibrare il corpo durante l'esecuzione di un lavoro. Stare sempre su due piedi, in equilibrio stabile.
14. Trattare gli utensili elettrici con cura. Tenerli sempre puliti ed affilati per un funzionamento migliore e più sicuro. Seguire le istruzioni date per la lubrificazione e la sostituzione degli accessori. Controllare periodicamente le condizioni del cavo della corrente. Se dovesse essere rovinato, farlo sostituire presso un Centro Assistenza. Non usare cavi di prolungamento rovinati. Mantenere le impugnature sempre pulite, libere soprattutto da olio e grasso.
15. Quando non si usa, prima di eseguire una qualsiasi operazione di manutenzione e prima di intraprendere qualsiasi sostituzione di accessori (lama, punte, ecc.), scollegare sempre l'elettroutensile.
16. Togliere sempre le chiavi di regolazione dall'attrezzo. E'buona abitudine controllare siste maticamente che nessuna chiave di regolazione sia più attaccata all'elettroutensile, prima di metterlo in funzione.
17. Evitare che l'elettroutensile possa inavvertitamente essere messo in funzione. Non trasportare gli elet troutensili mantenendo il dito sull'interruttore, mentre sono collegati alla rete. Prima di collegarli, controllare che l'interruttore sia in posizione di spento.
18. Fare uso di cavi di prolungamento per esterni. In questo caso, controllare che il cavo sia adatto per l'uso all'esterno.
19. Stare sempre attenti. Guardare sempre nel punto in cui si esegue il lavoro. Non usare utensili elettrici se si è stanchi.
20. Controllare qualsiasi parte che sembra danneggiata. Prima di riprendere l'uso degli elettroutensili, controllare attentamente che la parte apparentemente danneggiata possa ancora essere usata in modo da assolvere la sua funzione. Controllare che le parti mobili siano nella loro posizione corretta, che nessun pezzo sia rotto, che tutti i pezzi siano montati correttamente, e controllare altri punti importanti per il funzionamento dell' utensile elettrico. Qualsiasi pezzo danneggiato deve essere ripa rato o sostituito da un Centro Assistenza autorizzato, a meno che dettagliate istruzioni in proposito siano date nel presente manuale. Fare sostituire gli interruttori difettosi presso un Centro Assistenza autorizzato. Non usare l'elettroutensile se non può e acceso o spento per mezzo del suo interruttore.
21. Attenzione
    L'uso di qualsiasi accessorio o attacco diverso da quelli citati nel presente manuale di istruzioni può presentare il rischio di lesioni alle persone.
22. Far riparare l'elettroutensile da personale qualificato.
    Questo elettroutensile è in conformità con le relative norme di sicurezza. Le riparazioni devono essere eseguite solo da personale qualificato usando ricambi originali, altrimenti ne possono derivare considerevoli rischi per l'utilizzatore.

PRECAUZIONI SULL'USO DELLA SEGA CIRCOLARE ORIENTABILE

1. Tenere il pavimento nei pressi della macchina in piano, ben pulito e privo di materiali sparsi, come trucioli e pezzi tagliati.
2. Fornire un'illuminazione generale o localizzata adeguata.
3. Non usare utensili elettrici per applicazioni diverse da quelle specificate nelle istruzioni per l'uso.
4. Le riparazioni devono essere eseguite solo presso un centro assistenza autorizzato. Il fabbricante non è responsabile per qualsiasi danno o ferite dovute a riparazioni eseguite da persone non autorizzate nonché da un uso improprio dell'utensile.
5. Per assicurare l'integrità operativa progettata per gli utensili elettrici, non rimuovere alcuna copertura o vite.
6. Non toccare le parti mobili o gli accessori se non quando la fonte di alimentazione è stata scollegata.
7. Usare l'utensile ad un ingresso inferiore a quello specificato sulla piastrina, altrimenti la finitura può essere rovinata e l'efficienza di lavoro può essere ridotta a causa del sovraccarico del motore.
8. Non pulire le parti in plastica con solvente. I solventi come benzina, acquaragia, benzene, tetracloruro di carbonio, alcool, possono danneggiare e incrinare le parti in plastica. Non passarle con tali solventi. Pulire le parti in plastica con un panno morbido leggermente inumidito con acqua saponata.
9. Usare solo pezzi di ricambio originali HiKOKI.
10. Questo utensile deve essere smontato solo per la sostituzione delle spazzole di carbone.
11. Il diagramma in vista esplosa in queste istruzioni per l'uso deve essere usato solo dal centro assistenza autorizzato.
12. Non tagliare mai materiali ferrosi o pareti in mattoni.
13. Deve essere fornita illuminazione generale o localizzata adeguata. I pezzi da lavorare e quelli finiti devono trovarsi vicino alle normali posizioni di lavoro degli operatori.
14. Indossare indumenti protettivi adeguati quando necessario, come ad esempio:
    Protezione per le orecchie per ridurre il rischio di perdita indotta dell'udito.
    Protezione per gli occhi per ridurre il rischio di ferite agli occhi.
    Protezione per le vie respiratorie per ridurre il rischio di inalazione di polveri nocive.
    Guanti per il maneggio delle lame sega (le lame sega devono essere trasportate in un contenitore per quanto possibile) e materiali grezzi.
15. L'operatore deve essere adeguatamente addestrato nell'uso, nella regolazione e nel funzionamento della macchina.
16. Evitare di rimuovere qualsiasi ritaglio o altra parte del pezzo da lavorare dall'area di taglio mentre la macchina è in funzione e la testata sega non è nella posizione di riposo.
17. Non usare mai la troncatrice portatile con la sua protezione inferiore bloccata nella posizione aperta.
18. Verificare che la protezione inferiore si muova liberamente.
19. Non usare la trocantrice senza le protezioni in posizione, in buone condizioni di funzionamento e ben mantenute.
20. Usare lame sega affilate correttamente. Osservare la velocità massima indicata sulla lama sega.
21. Non usare lame sega danneggiate o deformate.
22. Non usare lame sega in acciaio ad alta velocità.
23. Usare solo le lame sega raccomandate da HiKOKI. Uso della lama sega conforme a EN847-1.
24. Le lame sega devono avere un diametro esterno compreso tra 235 mm e 255 mm.
25. Selezionare le lame sega corrette per il materiale da tagliare.
26. Non adoperare mai la sega circolare orientabile con la lama della sega rivolta verso l'alto o di lato.
27. Verificare che il pezzo da lavorare non contenga materiali estranei come chiodi.
28. Sostituire l'inserimento tavola quando è usurato.
29. Non usare la troncatrice per tagliare materiali diversi da alluminio, legno e simili.
30. Non usare la troncatrice per tagliare materiali diversi da quelli consigliati dal fabbricante.
31. Il procedimento di sostituzione della lama include il metodo di riposizionamento e un avvertimento che questa operazione va eseguita correttamente.
32. Collegare la sega circolare orientabile ad un dispositivo di raccolta della polvere quando si sta segando il legno.
33. Fare attenzione quando si creano fessure.
34. Quando si trasporta o si sposta l'utensile, non afferrare il supporto. Tenere la maniglia invece del supporto.
35. Inizare a tagliare solo dopo che i giri del motore hanno raggiunto la velocità massima.
36. Spegnere immediatamente l'interruttore quando si notano anomalie.
37. Spegnere e attendere che la lama sega si fermi prima di eseguire operazioni di manutenzione o regolazione dell'utensile.
38. Durante un taglio a smusso o a quartabuono la lama non deve essere alzata fino a che non ha cessato completamente di ruotare.
39. Tenere in considerazioni tutte le possibilità di eventuali rischi durante le operazioni di taglio, come danni alla vista dovuti ai raggi laser, l'accesso accidentale a parti mobili sulle parti meccaniche slittanti e così via.

DATI TECNICI

Capacità di taglio massima Altezza × Larghezza	0°	59 mm × 144 mm o 89 mm × 101 mm
	Quartabuono 45°	59 mm × 102 mm
	Smussatura Sinistro 45°	41 mm × 144 mm
	Composto (Smussatura sinistra 45°, Quartabuono 45°)	41 mm × 102 mm
Dimensioni lama sega (Dia. est. × Dia. int. × Spessore)		255 mm × 30 mm × 2,3 mm
Angolo di taglio quartabuono		Destra e sinistra 0° – 52°
Angolo di taglio smussatura		Sinistra 0° – 45°
Angolo di taglio composto		Quartabuono (Destra e sinistra) 0° – 45°
Tensione (per area)*		(110 V, 230 V) ∿
Potenza in ingresso*		1520 W
Velocità a vuoto		5000 min^{-1}
Dimensioni utensile (Larghezza × Profondità × Altezza)		460 mm × 628 mm × 561 mm
Peso (Netto)		12 kg (C10FCH2) / 11,9 kg (C10FCE2)
Marcatore laser (Solo C10FCH2)	Uscita massima	Po<3 mW Prodotto laser classe II
	(lambda)	654 nm
	Supporto laser	Diode laser

* Assicurarsi di controllare la piastrina sul prodotto perché differisce a seconda delle zone.

ACCESSORI STANDARD

(1) Lama sega TCT da 255 mm (montata sull'utensile) ... 1
(2) Sacca per la polvere ... 1
(3) Chiave chiusa da 10 mm ... 1
(4) Gruppo morsa ... 1
(5) Chiave a barra esagonale da 4 mm (Solo C10FCH2) ... 1
(6) Guida secondaria (B) ... 1
(7) Vite piatta ... 1
(8) Dado di nylon M6 ... 1
(9) Piastra (A) ... 1
(10) Supporto (B) ... 1
(11) Manico laterale ... 1
Gli accessori standard sono soggetti a modifiche senza preavviso.

ACCESSORI OPZIONALI (VENDUTI SEPARATAMENTE)

(1) Supporto di estensione e fermo
(2) Gruppo morsa per modanatura a corona (include il fermo per modanatura a corona (L)
(3) Fermo per modanatura a corona (L)
(4) Fermo per modanatura a corona (R)
Gli accessori opzionali sono soggetti a modifiche senza preavviso.

APPLICAZIONI

○ Taglio di vari tipi di lamiera di alluminio e legno.

DISIMBALLAGGIO

○ Disimballare attentamente l'utensile elettrico e tutti i pezzi in dotazione (accessori standard).
○ Controllare attentamente che tutti i pezzi in dotazione (accessori standard) siano presenti.

PRIMA DELL'USO

1. **Fonte di alimentazione**
   Assicurarsi che la fonte di alimentazione da impiegare sia conforme ai requisiti di alimentazione riportati sulla piastrina del nome.
2. **Interruttore di accensione**
   Assicurarsi che l'interruttore sia sulla posizione OFF. Se la spina viene collegata ad una presa di corrente mentre il grilletto è nella posizione ON, l'utensile inizia a funzionare immediatamente, creando il rischio di seri incidenti.
3. **Prolunga**
   Se l'area di lavoro è lontana dalla presa di corrente, usare una prolunga di spessore e capacità sufficiente. La prolunga deve essere il più corta possibile.
4. **Quando l'utensile elettrico viene preparato per la spedizione, le sue parti principali sono fissate da un perno di blocco**
   Spostare leggermente la maniglia per sganciare il perno di blocco.

ATTENZIONE

○ Sistemare per il trasporto
Fissare il perno di blocco nella cassa ingranaggi (**Fig. 3**). Rimuovere una vite ad alette da 6 mm. Ruotare il piatto girevole come in **Fig. 5**, e fissarla nuovamente con la vite ad alette da 6 mm.
Abbassare il coperchio della protezione dei denti della lama di fronte alla macchina.
○ Lavoro di taglio
Spostare leggermente la maniglia in modo da disimpegnare il perno di blocco.
Rimuovere una vite ad alette da 6 mm. Ruotare il piatto girevole come in **Fig. 6**, e fissarla nuovamente con la vite ad alette da 6 mm.

5. **Applicare la sacca per la polvere all'utensile (Fig. 1)**

(1) Quando la sacca per la polvere si è riempita di segatura, la polvere sarà soffiata fuori dalla sacca per la polvere al ruotare della lama sega.

Controllare periodicamente la sacca per la polvere e svuotarla quando si riempie.

(2) Durante il taglio a smussatura e il taglio composto, fissare la sacca per la polvere ad un angolo retto rispetto alla superficie di base come mostrato in **Fig. 4**.

ATTENZIONE

○ Svuotare frequentemente la sacca per la polvere per impedire l'ostruzione del dotto e del coperchio di sicurezza.
La segatura si accumulerà più velocemente del normale durante il taglio smussatura.

6. Installzione

Assicurarsi che la macchina sia sempre fissata al tavolo.
Applicare l'utensile elettrico ad un piano di lavoro orizzontale e in piano.
Selezionare bulloni da 8 mm di diametro di lunghezza appropriata allo spessore del piano di lavoro.
La lunghezza dei bulloni deve essere di almeno 35 mm più lo spessore del piano di lavoro.
Per esempio, usare bulloni da 8 mm × 60 mm per un piano di lavoro dello spessore di 25 mm.

PREPARAZIONE DELL'UTENSILE PRIMA DELL'USO

ATTENZIONE

Eseguire tutte le modifiche necessarie prima di inserire la spina nella presa di corrente.

1. Controllare che la protezione inferiore si muova liberamente

ATTENZIONE

○ Questa sega circolare orientabile è dotata di un blocco testa sega come dispositivo di sicurezza.

○ Per abbassare la testa sega per tagliare, il blocco deve essere rilasciato premendo la leva di blocco (C) con il pollice.

(1) Quando si abbassa la maniglia premendo la leva di blocco (C), controllare che la protezione inferiore giri liberamente (**Fig. 7**).

(2) Poi controllare che la protezione inferiore torni alla posizione originale quando si solleva la maniglia.

APPLICAZIONI PRATICHE

AVVERTIMENTO

○ Per evitare lesioni, non rimuovere mai o posizionare il pezzo da lavorare sul banco mentre l'utensile è in funzione.

○ Non posizionare mai gli arti dentro la riga accanto al segnale di avvertimento mentre l'utensile è in funzione. Ciò potrebbe causare condizioni pericolose (vedere **Fig. 8**).

ATTENZIONE

○ È pericoloso rimuovere o installare il pezzo di lavoro mentre la lama della sega sta girando.

○ Durante la segatura, elimininare i trucioli dal piatto girevole.

○ Se si accumulano troppi trucioli, la lama della sega viene esposta dal materiale da tagliare. Non permettere mai che le mani o qualsiasi altra cosa si avvicinino alla lama esposta.

1. Fissare saldamente il materiale da tagliare con il gruppo morsa in modo che non si sposti durante il taglio

2. Accendere l'utensile

Tirando il grilletto l'utensile si accende. Rilasciando il grilletto l'utensile si spegne.

3. Supporto (B), regolazione leva morsetto: (Fig. 9)

Fissare il supporto in dotazione (B) nella posizione indicata in **Fig. 9** e regolare il supporto (B) finché la sua superficie inferiore entra a contatto con la superficie del banco di lavoro. Dopo le regolazioni, serrare saldamente il bullone da 6 mm con la chiave a tubo da 10 mm in dotazione. Allentare la vite M6 × 20 sulla leva morsetto e fissare in una posizione dove la leva a morsetto può essere facilmente utilizzata.

4. Uso del gruppo morsa (Accessorio standard) (Fig. 10)

(1) Il gruppo morsa può essere montato sulla guida sinistra {Guida (B)} o sulla guida destra {Guida (A)} allentando la vite ad alette da 6 mm (A).

(2) Il portavite può essere alzato o abbassato in base all'altezza del pezzo da lavorare allentando la vite ad alette da 6 mm (B). Dopo aver regolato l'altezza, serrare saldamente la vite ad alette da 6 mm (B) e fissare il portavite.

(3) Girare la manopola superiore e fissare saldamente il pezzo in posizione.

AVVERTIMENTO

○ Fissare sempre saldamente il pezzo da lavorare alla guida con morsetto o morsa; altrimenti il pezzo da lavorare può essere spinto via dal tavolo e causare ferite.

ATTENZIONE

○ Verificare sempre che la testata del motore non venga in contatto con il gruppo morsa quando viene abbassata per tagliare. Se esiste il rischio di contatto, allentare il bullone ad aletta da 6 mm e spostare il gruppo morsa ad una posizione dove non venga in contatto con la lama della sega.

5. Installare la guida secondaria (B) (Fig. 11)

Nel caso di taglio ad angolo diretto e taglio ad angolo, usare la guida secondaria. La guida secondaria (B) può essere installata sul lato destro della guida di appoggio (B). Posizionare la piastra fissata (A) nella posizione indicata in **Fig. 11**, inserire la punta nella scanalatura della guida (B) e simultaneamente, inserire la vite a testa piatta M6 nella guida, (B), guida secondaria (B) e piastra (A), quindi serrare il dado di nylon M6 con la chiave a tubo da 10 mm finché la guida secondaria (B) può ruotare liberamente. Quindi, potete realizzare un taglio stabile del materiale con un lato posteriore largo.

AVVERTIMENTO

○ In caso di taglio a smussatura sinistro, ruotare la guida secondaria (B). Se non è possibile ruotarla, può venire a contatto con la lama o una parte dell'utensile, causando gravi lesioni all'operatore.

6. Uso di una riga inchiostrata

Se si abbassa la sezione motore, la protezione inferiore si alza e la lama sega è visibile.
Allineare la riga inchiostrata con la lama sega.

ATTENZIONE

Non sollevare mai la protezione inferiore mentre la lama sega ruota.
La guida secondaria non entrerà soltanto a contatto ma avrà anche un effetto negativo sulla precisione del taglio, ed esiste inoltre il rischio di danni alla protezione.

7. Installare il manico laterale (Fig. 12)

Rimuovere il bullone M10 e installare il manico laterale in dotazione con questa unità.

8. Regolazione della posizione della riga laser (Solo modello C10FCH2)

È possibile creare facilmente righe inchiostrate con questo utensile usando il marcatore laser. Un interruttore attiva il marcatore laser (**Fig. 13**).

A seconda delle proprie esigenze di taglio, la riga laser può essere allineata con il lato sinistro della larghezza di taglio (lama sega) o la riga inchiostrata a destra. La riga laser è stata regolata in fabbica sulla larghezza della lama sega. Regolare le posizioni della lama sega e della riga laser con il seguente procedimento a seconda delle proprie esigenze.

(1) Attivare il marcatore laser e creare una scanalatura profonda circa 5 mm in un pezzo di circa 38 mm di altezza e 89 mm di larghezza. Tenere il pezzo con la scanalatura in una morsa senza muoverlo.

(2) Quindi inserire una chiave a barra esagonale da 4 mm nel foro di diametro 12 sul lato della cassa ingranaggi, ruotare la vite senza testa ad esagono incassato per spostare la riga laser. (Se si ruota la chiave esagonale in senso orario, la riga laser si sposterà a destra e se si ruota in senso antiorario, la riga laser si sposterà a sinistra). Se si lavora con la riga inchiostrata sulla sinistra della lama sega, allineare la riga laser con il bordo sinistro della scanalatura (**Fig. 14**). Se si lavora con la riga sulla destra della lama sega, allineare la riga laser con il bordo destro della scanalatura.

(3) Dopo aver regolato la posizione della riga laser, tracciare una riga inchiostrata ad angolo retto sul pezzo e allineare la riga inchiostrata con la riga laser. Quando si allinea la riga inchiostrata, spostare il pezzo poco per volta e fissarlo con una morsa alla posizione dove la riga laser combacia con la riga inchiostrata. Eseguire di nuovo la scanalatura e controllare la posizione della riga laser. Se si vuole cambiare la posizione della riga laser, eseguire di nuovo la regolazione come descritto ai punti da (1) a (3).

AVVERTIMENTO (Fig. 16 e Fig. 17)

○ Prima di collegare la spina ad una presa di corrente, assicurarsi che il corpo principale e il marcatore laser siano disattivati.

○ Fare la massima attenzione con l'interruttore a grilletto durante la regolazione della posizione della riga laser, perché la spina è collegata alla presa di corrente durante questa operazione.
Se si tira l'interruttore a grilletto per errore, la lama sega può ruotare e causare incidenti imprevisti.

○ Non rimuovere il marcatore laser per usarlo ad altri scopi.

ATTENZIONE

○ Radiazione laser – Non fissare il raggio.

○ Radiazione laser sul tavolo di lavoro. Non fissare il raggio. Se l'occhio viene esposto direttamente al raggio laser, può subire danni.

○ Non smontare.

○ Non sottoporre a forti urti il marcatore laser (corpo principale dell'utensile); altrimenti la posizione della riga laser può spostarsi, con danni al marcatore laser e una riduzione della vita utile.

○ Tenere acceso il marcatore laser solo durante le operazioni di taglio. Un'accensione prolungata del marcatore laser può ridurre la sua vita utile.

○ L'uso di comandi o regolazioni e l'esecuzione di procedimenti diversi da quelli qui specificati può causare pericolose esposizioni a radiazioni.

NOTA

○ Eseguire il taglio sovrapponendo la riga inchiostrata con la riga laser.

○ Quando la riga inchiostrata e la riga laser sono sovrapposte, la forza e la debolezza della luce varieranno, risultando in un'operazione di taglio stabile perchè è possibile distinguere facilmente la conformazione delle righe. Ciò riduce al minimo gli errori di taglio.

○ Quando si lavora in esterni o vicino a finestre, la riga laser può essere poco visibile a causa della luce solare. In tali casi, spostarsi dove non batte direttamente il sole per eseguire le operazioni.

○ Non tirare il cavo dietro la testa motore e non agganciarvi un dito, legno o altri oggetti, altrimenti il cavo potrebbe staccarsi e il marcatore laser non può accendersi.

○ Controllare periodicamente e assicurarsi che la posizione della riga laser sia in ordine. Per quanto riguarda il metodo di controllo, disegnare una riga inchiostrata di angolo retto sul pezzo da lavorare con altezza di circa 38 mm e larghezza di 89 mm, quindi controllare che la riga laser sia allineata con la riga inchiostrata [La deviazione tra la linea inchiostrata e la linea laser deve essere inferiore alla larghezza della linea inchiostrata (0,5 mm)] (**Fig. 15**).

9. Operazione di taglio

(1) Come mostrato in **Fig. 18** la larghezza della lama sega è la larghezza del taglio. Pertanto, far scivolare il pezzo da lavorare verso destra (visto dalla posizione dell'operatore) quando si desidera la lunghezza ⓑ, o verso sinistra quando si desidera la lunghezza ⓐ.

(Solo Modello C10FCH2)

Se viene utilizzato un marcatore laser, allineare la riga laser con il lato sinistro della lama sega, e poi allineare la riga inchiostrata con la riga laser.

(2) Una volta che la lama della sega raggiunge la massima velocità, abbassare lentamente la maniglia tenendo premuta la leva di blocco (C) e portare la lama della sega vicino al materiale da tagliare.

(3) Quando la lama sega tocca il pezzo, spingere gradualmente in basso la maniglia per tagliare il pezzo.

(4) Dopo aver tagliato il pezzo alla profondità desiderata, spegnere l'utensile e attendere che la lama sega si fermi completamente prima di sollevare la maniglia dal pezzo per tornare alla posizione completamente ritratta.

ATTENZIONE

○ Per le dimensioni massime di taglio, fare riferimento alla tabella "DATI TECNICI".

○ Una maggiore pressione sulla maniglia non aumenta la velocità di taglio. Al contrario, una pressione eccessiva può causare sovraccarichi del motore e/o una diminuzione dell'efficienza di taglio.

○ Verificare che l'interruttore a grilletto sia disattivato e che la spina sia stata scollegata dalla presa di corrente quando non si usa l'utensile.

○ Spegnere sempre l'utensile e attendere che la lama sega si fermi completamente prima di sollevare la maniglia dal pezzo. Se si solleva la maniglia mentre la lama sega sta ancora ruotando, il pezzo tagliato può incepparsi contro la lama sega e lanciare schegge intorno in modo pericoloso.

○ Ogni volta che si finisce un'operazione di taglio o taglio profondo, disattivare l'interruttore e verificare che la lama sega si sia fermata. Poi sollevare la maniglia e riportarla alla posizione completamente ritratta.
○ Assicurarsi di aver completamente rimosso il materiale tagliato dal piatto girevole e quindi procedere al punto successivo.

10. Procedimento di taglio a quartabuono

(1) Allentare la maniglia laterale e sollevare la leva dei fermi angolari. Poi regolare il piatto girevole fino a che l'indicatore si allinea con l'impostazione desiderata sulla scala di quartabuono (**Fig. 19**).
(2) Riserrare la maniglia laterale per fissare il piatto girevole nella posizione desiderata.

NOTA

○ Sono presenti arresti positivi a destra e sinistra dell'impostazione centrale di 0°, alle posizioni per 15°, 22,5°, 31,6° e 45°.
Controllare che la scala di quartabuono e la punta dell'indicatore siano allineate correttamente.
○ Se si usa la sega con la scala di quartabuono e l'indicatore non ben allineati o con la maniglia laterale non ben serrata, la precisione di taglio sarà scadente.

ATTENZIONE

○ Non rimuovere mai la maniglia laterale; l'uso dell'utensile senza di essa sarebbe pericoloso.
Per impedire incidenti o lesioni, serrare sempre saldamente la maniglia quartabuono.

11. Procedimento di taglio a smussatura (Fig. 20 e Fig. 21)

(1) Allentare la leva morsetto e inclinare la lama sega a sinistra.
(2) Regolare l'angolo di smussatura sull'impostazione desiderata osservando la scala di angolo di smussatura e l'indicatore, poi fissare la leva morsetto.

AVVERTIMENTO

○ Quando il pezzo di lavoro è fissato sul lato sinistro o destro della lama, la parte tagliata corta finisce contro il lato destro o sinistro della lama sega. Spegnere sempre l'utensile e attendere che la lama sega si fermi completamente prima di sollevare la maniglia dal pezzo.
Se si solleva la maniglia mentre la lama sega sta ancora ruotando, il pezzo tagliato può incepparsi contro la lama sega e lanciare schegge intorno in modo pericoloso.
○ Quando si interrompe a metà l'operazione di taglio a smussatura, iniziare a tagliare dopo aver rimesso la testa del motore nella posizione inziale.
Inziando a metà, senza riposizionare la testa del motore, fa impigliare il coperchio di sicurezza nella scanalatura di taglio del pezzo da lavorare, provocando il contatto della lama della sega.

12. Procedimento di taglio composto

Il taglio composto può essere eseguito seguendo le istruzioni di 9 e 10 sopra. Per le dimensioni massime del taglio composto, fare riferimento alla tabella "DATI TECNICI".

ATTENZIONE

○ Trattenere sempre il pezzo da lavorare con la mano destra per il taglio composto. Mai ruotare il banco a destra per il taglio composto, perchè la lama della sega potrebbe entrare a contatto con la morsa o il morsetto che fissa il pezzo da lavorare, causando lesioni o danni.

13. Taglio di materiali lunghi

Quando si tagliano materiali lunghi, usare una piattaforma ausiliaria della stessa altezza del supporto (accessorio opzionale) e la base dell'apparecchio ausiliario speciale.
Capacità: materiale di legno (La × A × Lu)
120 mm × 40 mm × 1000 mm

14. Installazione dei supporti (Accessori opzionali)

I supporti servono a stabilizzare i pezzi più lunghi per tenerli fermi durante le operazioni di taglio.
(1) Come indicato nella **Fig. 22**, usare un quadrato di acciaio per allineare il bordo superiore dei supporti con la superficie della base.
Allentare il dado ad alette da 6 mm. Girare il bullone di regolazione altezza da 6 mm e regolare l'altezza del supporto.
(2) Dopo la regolazione, serrare saldamente il dado ad alette e fissare il supporto con il bullone a manopola da 6 mm (accessorio opzionale). Se la lunghezza del bullone di regolazione altezza da 6 mm è insufficiente, stendere una piastra sottile sotto. Assicurarsi che l'estremità del bullone di regolazione altezza da 6 mm non sporga dal supporto.

15. Fermo per tagli di precisione (Il fermo e il supporto sono accessori opzionali)

Il fermo facilita l'esecuzione di tagli di precisione continui di lunghezza da 280 mm a 450 mm.
Per installare il fermo, applicarlo al supporto con la vite ad alette da 6 mm come mostrato in **Fig. 23**.

16. Verifica per l'uso della morsa per modanatura a corona, fermo per modanatura a corona (L) e fermo per modanatura a corona (R) (accessori opzionali)

(1) I fermi per modanatura a corona (L) e (R) (accessori opzionali) permettono di tagliare più facilmente modanature a corona senza inclinare la lama sega. Installarli nella base su entrambi lati come mostrato nella **Fig. 24**. Dopo averli inseriti, serrare i bulloni a manopola da 6 mm per fissare i fermi per modanatura a corona.
(2) La morsa per modanatura a corona (B) (accessorio opzionale) può essere montata sulla guida sinistra (guida (B)) o sulla guida destra (guida (A)). Può essere unita all'inclinazione della modanatura a corona e la morsa può essere premuta in basso. Poi girare la manopola superiore, come necessario, per fissare saldamente in posizione la modanatura a corona. Per alzare o abbassare il gruppo morsa, prima allentare la vite ad alette da 6 mm.
Dopo aver regolato l'altezza, serrare saldamente il bullone ad alette da 6 mm; poi girare la manopola superiore, come necessario, per fissare saldamente la modanatura a corona in posizione (Vedere la **Fig. 25**). Posizionare la modanatura a corona con il suo BORDO DI CONTATTO MURO contro la guida e il suo BORDO DI CONTATTO SOFFITTO contro i fermi della modanatura a corona come mostrato nella **Fig. 25**. Regolare i fermi della modanatura a corona secondo le dimensioni della modanatura a corona. Serrare il bullone ad alette da 6 mm per fissare i fermi della modanatura a corona.

AVVERTIMENTO

○ Fissare sempre saldamente la modanatura a corona con un morsetto o morsa alla guida, altrimenti la modanatura a corona può essere spinta via dalla tavola e causare ferite.

Non eseguire tagli a smussatura. Il corpo principale o la lama sega può venire in contatto con la lama sega, causando ferite.

ATTENZIONE

○ Verificare sempre che la testa del motore (vedere **Fig.1**) non venga in contatto con il gruppo morsa della modanatura a corona quando viene abbassata per tagliare. Se esiste il rischio di contatto, allentare la vite ad alette da 6 mm e spostare il gruppo morsa della modanatura a corona ad una posizione dove non venga a contatto con la lama della sega.

MONTAGGIO E SMONTAGGIO DELLA LAMA DELLA SEGA

AVVERTIMENTO

○ Per evitare incidenti o lesioni, spegnere sempre il grilletto e scollegare la spina del cavo dalla presa di corrente prima di rimuovere o installare una lama. Se il lavoro di taglio viene eseguito in condizioni in cui il bullone non sia sufficientemente serrato, il bullone può allentarsi, la lama può staccarsi e la protezione inferiore può danneggiarsi, con il rischio di lesioni gravi.
Inoltre, controllare che tutti i bulloni siano adeguatamente serrati prima di inserire la spina di alimentazione nel ricettacolo.

○ Se i bulloni sono fissati o staccati usando utensili diversi dalla chiave chiusa da 10 mm (accessorio standard), può verificarsi un serraggio eccessivo o erroneo, con il rischio di lesioni.

1. Montaggio della lama della sega (Fig. 26, Fig. 27 , Fig. 28 e Fig. 29)

(1) Ruotare la protezione inferiore (plastica) nella posizione superiore.

(2) Usare l'elemento guida per allentare la vite da 4 mm che trattiene il coperchio alberino e quindi rimuovere il coperchio alberino.

(3) Premere in dentro il blocco alberino e allentare il bullone con la chiave chiusa da 10 mm (accessori standard).
Poichè il bullone è a filettatura sinistra, allentarlo girandolo verso destra come mostrato in **Fig 28**.

NOTA

○ Se il blocco alberino non può essere spinto in dentro facilmente per bloccare l'alberino, girare il bullone con la chiave chiusa da 10 mm (accessori standard) applicando pressione al blocco alberino. L'alberino della lama sega è bloccato quando il blocco alberino è premuto in dentro.

(4) Rimuovere il bullone e la rondella (B).

(5) Sollevare la protezione inferiore e montare la lama sega.

AVVERTIMENTO

Quando si monta la lama della sega, verificare che il segno di indicatore di rotazione sulla lama della sega e la direzione di rotazione della cassa ingranaggi (vedere **Fig. 1**) siano corretti.

(6) Pulire accuratamente la rondella (B) e il bullone, e installarli sull'alberino della lama della sega.

(7) Premere in dentro il blocco alberino e serrare il bullone girandolo verso sinistra con la chiave degli accessori standard (chiave chiusa da 10 mm) come indicato in **Fig. 28**.

ATTENZIONE

○ Verificare che il blcoco alberino sia tornato alla posizione ritratta dopo aver installato o rimosso la lama sega.

○ Serrare il bullone in modo che non si allenti durante l'operazione.

○ Verificare che il bullone sia stato serrato correttamente prima di avviare l'utensile.

2. Smotnaggio della lama sega

Smontare la lama sega seguendo in ordine inverso il procedimento di montaggio descritto al paragrafo 1 sopra.
La lama sega può essere rimossa facilmente doo aver sollevato la protezione inferiore.

ATTENZIONE

○ Non tentare mai di installare lame sega di diametri diversi da 235 mm – 255 mm.

MANUTENZIONE E ISPEZIONE

AVVERTIMENTO

Per evitare incidenti o lesioni, verificare sempre che il grilletto sia spento e che la spina del cavo sia scollegata dalla presa di corrente prima di eseguire manutenzione o ispezione di questo utensile.

1. Ispezione della lama della sega

Sostituire immediatamente la lama della sega ai primi segni di usura o danneggiamento.
Una lama della sega danneggiata può causare lesioni e una lama usurata può provocare un funzionamento inefficace e un possibile sovraccarico del motore.

ATTENZIONE

○ Non usare mai una lama non affilata. Quando una lama non è affilata, la sua resistenza alla pressione della mano applicata dalla leva dell'utensile tende ad aumentare, rendendo pericoloso l'utilizzo dell'utensile elettrico.

2. Ispezione della leva(Fig. 30 e Fig . 31)

Se i bulloni a testa esagonale M6 (2) sono allentati, allineare i lati della guardia e della lama con il quadrato di acciaio. Dopo aver regolato la lama della sega e la guardia ad un angolo di novanta gradi, serrare la leva fissando i bulloni a testa esagonale (2).

3. Ispezione delle spazzole di carbone (Fig. 32 e Fig. 33)

Le spazzole di carbone nel motore sono parti soggette ad usura.
Se una spazzola di carbone è eccessivamente usurata, può causare problemi al motore.
Pertanto, ispezionare le spazzole di carbone periodicamente e sostituirle quando si sono usurate alla linea del limite di usura come mostrato in **Fig. 32**.
Inoltre, tenere le spazzole di carbone pulite in modo che scorrano liberamente nei portaspazzola.
Le spazzole di carbone possono essere facilmente rimosse dopo aver rimosso i coperchi delle spazzole (vedere **Fig. 33**) con un cacciavite scanalato (meno).

4. Manutenzione del motore (vedere Fig. 1)

L'avvolgimento dell'unità motore è il cuore dell'utensile. Fare la massima attenzione a che l'avvolgimento non venga danneggiato esponendolo ad acqua od olio.

NOTA

○ L'accumulo di polvere e simili nel motore può provocare un malfunzionamento.
Dopo aver usato il motore per 50 ore, eseguire un funzionamento senza carico, e soffiare l'aria secca dal foro di ventilazione sul retro del motore. Una tale azione è efficace per scaricare la polvere e simili.

5. Ispezione delle viti

Ispezionare regolarmente che ogni componente dell'utensile non sia allentato. Riserrare ciascun componente allentato.

AVVERTIMENTO

○ Per impedire il rischio di lesioni, non adoperare mai l'utensile elettrico se alcuni componenti sono allentati.

6. Ispezione della protezione inferiore per un corretto funzionamento

Prima di ciascun uso dell'utensile, collaudare la protezione inferiore (vedere **Fig. 7**) per accertarsi che sia in buone condizioni e che si muova fluidamente. Non usare mai l'utensile a meno che la protezione inferiore funzioni adeguatamente e sia in buone condizioni meccaniche.

7. Immagazzinaggio

Dopo aver completato l'uso dell'utensile, controllare che i seguenti procedimenti siano stati eseguiti:

(1) L'interruttore a grilletto sia in posizione SPENTO,
(2) La spina di alimentazione sia stata rimossa dal ricettacolo,
(3) Quando l'utensile non viene utilizzato, conservarlo in un luogo asciutto lontano dalla portata dei bambini.

8. Lubrificazione

Lubrificare le seguenti parti scorrevoli una volta al mese per mantenere l'utensile in buone condizioni di funzionamento per lungo tempo (vedere la **Fig. 1** e **Fig. 2**).

Si raccomanda di usare olio da macchina.

Punti da lubrificare:

*Parte rotante del cardine
*Parte rotante del gruppo morsa

9. Pulizia

Rimuovere periodicamente trucioli, polvere e altro materiale di scarto dalla superficie dell'utensile, specialmente dall'interno della protezione inferiore, con un panno umido e imbevuto di sapone. Per evitare un malfunzionamento del motore, proteggerlo dal contatto con olio o acqua.

(Solo Modello C10FCH2)

Se la riga laser diventa invisibile per via dei trucioli attaccati alla lente della sezione emittente luce del marcatore laser, pulire la lente con un panno asciutto o un panno umido imbevuto di acqua e sapone, ecc.

10. Lista dei pezzi di ricambio

A: N. voce
B: N. codice
C: N. uso
D: Note

ATTENZIONE

Riparazioni, modifiche e ispezioni di utensili elettrici HiKOKI devono essere eseguite da un centro assistenza HiKOKI autorizzato.

In particolare il dispositivo laser deve essere mantenuto da un agente autorizzato del produttore del laser.

Per riparazioni del dispositivo laser, rivolgersi sempre al centro assistenza autorizzato HiKOKI.

Questa lista dei pezzi torna utile se viene presentata con l'utensile al centro assistenza HiKOKI autorizzato quando si richiedono riparazioni o altri interventi di manutenzione.

Nell'uso e nella manutenzione degli utensili elettrici devono essere osservate le normative di sicurezza e i criteri prescritti in ciascun paese.

MODIFICHE

Gli utensili elettrici HiKOKI vengono continuamente migliorati e modificati per includere le più recenti innovazioni tecnologiche.

Di conseguenza, alcuni pezzi (p.es. numero di codice e/o design) possono essere modificati senza preavviso.

GARANZIA

Garantiamo gli Utensili Elettrici HiKOKI in conformità alle specifiche normative imposte dalla legge e dai paesi. Questa garanzia non copre difetti o danni dovuti a uso erroneo, abuso o normale usura. In caso di lamentele, si prega di inviare l'Utensile Elettrico, non smontato, insieme al CERTIFICATO DI GARANZIA che si trova al termine di queste Istruzioni per l'uso, ad un Centro di Assistenza Autorizzato HiKOKI.

NOTA

A causa del programma HiKOKI di continua ricerca e miglioramento, le specifiche qui riportate sono sosggette a modifiche senza preavviso.

Informazioni riguardanti i rumori trasmessi dall'aria e le vibrazioni

I valori misurati sono stati determinati in conformità a EN61029.

Il livello di pressione sonora pesato A tipico è di 95 dB (A)
Il livello di potenza sonora pesato A tipico è di 108 dB (A)
Indossare protezioni per le orecchie.

Il valore efficace pesato tipico dell'accelerazione è di 2,6 m/s^2.

Informazioni sul sistema di alimentazione da usare con utensili elettrici a tensione nominale di 230 V~

Le operazioni di commutazione dell'apparato elettrico causano fluttuazioni di tensione.
Il funzionamento di questo utensile elettrico in condizioni di alimentazione sfavorevoli può avere effetti negativi sul funzionamento di altre apparecchiature elettriche.
Con un'impedenza di alimentazione uguale a o inferiore a 0,29 ohm probabilmente non si avranno effetti negativi.
Normalmente, l'impedenza di alimentazione massima consentita non viene ecceduta quando la diramazione alla presa di corrente è alimentata da una scatola di giunzione con una capacità di servizio di 25 ampere o più.
In caso di interruzioni di corrente, o quando la spina del cavo di alimentazione viene scollegata, riportare immediatamente l'interruttore alla posizione OFF. Questo evita un riavvio incontrollato.

ALGEMENE VOORZORGMAATREGELEN

WAARSCHUWING! Bij gebruik van elektrisch gereedschap moet u altijd de normale basisvoorzorgen voor de veiligheid in acht nemen om de kans op brand, elektrische schokken en letsel te verminderen. Let tevens op de volgende punten.
Lees al de aanwijzingen door alvorens het gereedschap in gebruik te nemen. Bewaar deze aanwijzingen.
Voor een veilige werking:

1. Houd de plaats waar gewerkt wordt schoon. Niet opgeruimde werkplaatsen en werkbanken verhogen het gevaar van ongelukken.
2. Kies een geschikte omgeving om te werken. Stel electrisch gereedschap niet aan regen bloot. Gebruik electrisch gereedschap niet op vochtige of natte plaatsen. Zorg dat de werkplaats goed verlicht is.
   Gebruik elektrisch gereedschap niet op plaatsen waar brand- of explosiegevaar is.
3. Vermijd een electrische schok. Let er daarom op dat er geen contact is met geaarde oppervlakken zoals pijpen, radiators, keukenfornuis of ijskast.
4. Houd kinderen en onbevoegden uit de buurt. Laat bezoekers het gereedschap of snoer niet aanraken. Alle bezoekers moeten een veilige afstand tot de werkplaats aanhouden.
5. Ruim overbodig gereedschap op. Gereedschap dat niet gebruikt wordt moet op een droge, hooggelegen of af te sluiten plaats buiten bereik van kinderen en onbevoegden opgeborgen worden.
6. Forceer het gereedschap niet. Het levert een betere en veiligere prestatie op de snelheid waarvoor zij werd ontworpen.
7. Gebruik het juiste gereedschap. Gebruik een klein gereedschap of hulpstuk niet voor werkzaamheden waarvoor een apparaat met groot vermogen vereist is. Gebruik het gereedschap niet voor doeleinden waarvoor dit niet bestemd is (bijvoorbeeld gebruik van de cirkelzaag voor het zagen van bomen).
8. Draag de juiste kleding. Draag geen loszittende kleren of armbanden e.d. daar deze in de bewegende delen verstrikt kunnen raken. Bij het werken buitenshuis wordt het gebruik van rubber handschoenen en stevige, niet glijdende schoenen aanbevolen. Draag een haarnetje wanneer u lang haar hebt.
9. Draag een veiligheidsbril. Ontstaat er veel stof tijdens het werken, draag dan eveneens een gezichtsbeschermer en/of stofmasker.
10. Sluit apparatuur voor het verzamelen van stof aan.
    Bij het zagen met deze machine kunnen aanzienlijke hoeveelheden stof geproduceerd worden, hetgeen wordt afgevoerd via de afvoer bevestigd aan de vaste afscherming.
    (Materiaal stof: hout of aluminium)
    Indien apparatuur voor het verzamelen van stof is bijgeleverd, moet u deze apparatuur op de vereiste wijze verbinden en gebruiken zoals wordt beschreven.
11. Behandel het snoer voorzichtig. Draag het gereed schap nooit door dit bij het snoer vast te houden. Bescherm het snoer tegen hitte, olie en scherpe hoeken.
12. Neem de uiterste veiligheid in acht. Gebruik klemmen of een bankschroef om het werkstuk vast te zetten. Hierdoor heeft u uw handen vrij om het gereedschap te bedienen.
13. Buig u nooit te ver naar voren. Kies een goede plaats en behoud altijd uw evenwicht.
14. Behandel het gereedschap voorzichtig. Zorg ervoor dat het gereedschap scherp en schoon is zodat een goed en veilig prestatievermogen wordt verkregen. Volg de gebruiksaanwijzing voor het smeren en het verwisselen van toebehoren. Inspecteer de snoeren regelmatig op beschadiging en laat deze zonodig door een erkend servicecenter repareren. Controleer de verlengsnoeren ook regelmatig en vervang deze bij beschadiging. Houd alle handgrepen droog en schoon en vrij van olie en vet.
15. Trek de stekker uit het stopcontact als het gereed schap niet wordt gebruikt en ook bij onderhoudsbeurten, het verwisselen van toebehoren zoals bladen, boren, messen e.d.
16. Verwijder sleutels en moersleutels. Maak er een gewoonte van voor het inschakelen te controleren of alle sleutels en moersleutels verwijderd zijn.
17. Schakel het gereedschap niet onverwacht in. Draag geen aangesloten gereedschap met de vinger op de schakelaar. Controleer altijd of het gereedschap uitgeschakeld staat alvorens dit aan te sluiten.
18. Bij het werken buitenshuis dient een verlengsnoer te worden gebruikt. Gebruik dan alleen verlengsnoeren die geschikt zijn voor het werken buitenshuis en desbetreffend gemerkt zijn.
19. Let altijd goed op tijdens het werken. Kijk uit wat u doet en gebruik het gereedschap niet als u moe bent.
20. Bij beschadiging van een van de onderdelen dient dit nauwkeurig te worden nagekeken en gerepa reerd alvorens het gereedschap opnieuw in gebruik wordt genomen. Let erop dat het betreffende on derdeel zijn functie goed vervult. Controleer of de bewegende delen goed zijn gemonteerd en vrij kunnen bewegen. Dit om een foutief functioneren van het gereedschap te voorkomen. Bij de beschadiging van een onderdeel dient de reparatie altijd te worden overgelaten aan een erkend ser vice-center, tenzij in deze gebruiksaanwijzing an ders wordt voorgeschreven. Laat ook defekte schakelaars vervangen door een erkend service-center. Gebruik het gereedschap niet als de aan/uit-schakelaar niet werkt.
21. Waarschuwing
    Het gebruik van toebehoren of verlengstukken waarvan het gebruik niet in deze gebruiksaanwijzing is aangegeven, veroorzaakt mogelijk letsel.
22. Laat het elektrisch gereedschap door een vakman repareren.
    Dit elektrisch gereedschap voldoet aan de vereiste eisen voor de veiligheid. Voorkom mogelijk zeer ernstige ongelukken en laat derhalve reparatie over aan een erkend vakman die de originele reserve-onderdelen gebruikt.

VOORZORGSMAATREGELEN BIJ HET GEBRUIK VAN DE AFKORT- EN PANEELZAAGMACHINE

1. Werk op een vlakke, horizontale ondergrond die schoon en goed opgeruimd is, dus zonder splinters en ander afvalmateriaal.
2. Zorg voor een degelijke verlichting van de werkplek.
3. Gebruik elektrisch gereedschap niet voor andere doeleinden dan in de gebruiksaanwijzing beschreven.
4. Laat reparatie uitsluitend door een erkende onderhoudsfaciliteit uitvoeren. De fabrikant is niet verantwoordelijk voor beschadigingen en letsel veroorzaakt door een onjuiste reparatie door een niet-erkende instantie of een onjuist gebruik van het gereedschap.
5. Voor een veilige werking van elektrisch gereedschap mogen de geplaatste afdekkingen, kappen en schroeven nooit worden verwijderd.
6. Raak beweegbare onderdelen of toebehoren niet direct aan tenzij het netsnoer van het gereedschap is ontkoppeld.
7. Gebruik het gereedschap met een lager ingangsvermogen dan op het naamplaatje aangegeven; de afwerking zou anders kunnen worden aangetast en de efficiëntie worden verminderd door een overbelaste motor.
8. Reinig plastic onderdelen nooit met oplosmiddelen. Oplosmiddelen als bijvoorbeeld benzine, thinner, petroleum, koolstof tetrachloride en alcohol kunnen de plastic onderdelen beschadigen of veroorzaken barsten. Veeg plastic onderdelen dus nooit met doeken die met deze middelen zijn bevochtigd af. Reinig plastic onderdelen met een zachte doek die licht met een oplossing van water en een neutraal schoonmaakmiddel is bevochtigd.
9. Gebruik uitsluitend de gespecificeerde oorspronkelijke HiKOKI onderdelen voor het vervangen van onderdelen.
10. Dit gereedschap mag uitsluitend worden gedemonteerd voor het vervangen van de koolborstels.
11. De gedetailleerde tekeningen van de montage in deze gebruiksaanwijzing dienen uitsluitend voor gebruik door een erkende onderhoudsfaciliteit.
12. Probeer in geen geval metaal of steen te zagen.
13. Er dient te worden gezorgd voor voldoende algemene of plaatselijke verlichting. Benodigdheden en afgewerkte werkstukken dienen zich in de nabijheid van de normale werkplek van de gebruiker te bevinden.
14. Draag indien nodig geschikte beschermende kledingsstukken, zoals:
    Gehoorbescherming om het risico van beschadiging van uw gehoor tegen te gaan.
    Oogbescherming om de kans op oogletsel te voorkomen.
    Gezichtsmasker om het risico van het inademen van schadelijke stofdeeltjes tegen te gaan.
    Handschoenen voor het hanteren van zaagbladen (zaagbladen dienen indien mogelijk in een houder vervoerd te worden) en ruwe materialen.
15. De gebruiker dient voldoende getraind te zijn in het gebruik, de afstelling en de bediening van de machine.
16. U mag in geen geval afgezaagde delen of andere onderdelen van het werkstuk verwijderen terwijl de machine nog loopt en de zaagkop nog niet in de ruststand is teruggekeerd.
17. Gebruik de afkort- en paneelzaagmachine nooit wanneer de onderste afscherming in open positie vergrendeld is.
18. Zorg dat de onderste afscherming soepel beweegt.
19. Gebruik de zaag niet wanneer de afschermingen niet juist zijn aangebracht, wanneer deze niet goed werken of als ze niet in degelijke staat zijn.
20. Gebruik scherpe zaagbladen. Neem het maximale toerental in acht dat op het zaagblad staat.
21. Gebruik geen zaagbladen die beschadigd of vervormd zijn.
22. Gebruik geen zaagbladen die gemaakt zijn van staal.
23. Gebruik uitsluitend zaagbladen die door HiKOKI worden aanbevolen.
    Gebruik zaagblad overeenkomstig EN847-1.
24. De zaagbladen moeten een buitendiameter hebben tussen 235 en 255 mm.
25. Gebruik het juiste zaagblad voor het materiaal dat gezaagd wordt.
26. Hanteer de afkort- en paneelzaagmachine nooit wanneer het zaagblad naar boven of naar de zijkant is gericht.
27. Zorg dat er geen vreemde bestanddelen zoals nagels in het werkstuk zitten.
28. Vervang het tafel-inzetstuk wanneer dit versleten is.
29. Gebruik de zaag enkel voor het zagen van hout, aluminium en dergelijke.
30. Gebruik de zaag niet voor het snijden van andere materialen dan die door de fabrikant worden aanbevolen.
31. Zorg dat het vervangen en positioneren van het zaagblad juist wordt uitgevoerd en alle waarschuwingen en instructies in acht worden genomen.
32. Bevestig een stofopvanginrichting aan de afkort- en paneelzaagmachine wanneer er hout wordt gezaagd.
33. Wees voorzichtig bij het maken van gleuven.
34. Pak niet de houder vast wanneer u het gereedschap draagt. Draag het gereedschap altijd aan de handgreep.
35. Begin pas met zagen wanneer het motortoerental de maximumsnelheid heeft bereikt.
36. Schakel het gereedschap onmiddellijk uit wanneer dit niet normaal werkt.
37. Schakel het gereedschap uit en wacht totdat het zaagblad tot stilstand is gekomen voordat u begint met onderhoud of afstellingen.
38. Bij afschuinen of verstekzagen mag het zaagblad pas omhooggehaald worden nadat dit volledig tot stilstand is gekomen.
39. Houd rekening met alle mogelijke gevaren bij het zagen, met name het weerkaatsen van laserstralen in uw ogen, het onbedoeld aanraken van bewegende onderdelen van de machine enzovoort.

SPECIFICATIES

Max. snijcapaciteit Hoogte × Breedte	0°	59 mm × 144 mm of 89 mm × 101 mm
	Verstek 45°	59 mm × 102 mm
	Afschuining links 45°	41 mm × 144 mm
	Samengesteld (Afschuining links 45°, verstek 45°)	41 mm × 102 mm
Zaagbladafmetingen (Buitendiam. × Binnendiam. × Dikte)		255 mm × 30 mm × 2,3 mm
Verstekhoek		Rechts en links 0° – 52°
Afschuinhoek		Links 0° – 45°
Samengestelde snijhoek		Verstek (Rechts en links) 0° – 45°
Spanning (afhankelijk van land van verkoop)*		(110 V, 230 V) ∿
Stroomverbruik*		1520 W
Onbelast toerental		5000 min^{-1}
Afmetingen machine (Breedte × Diepte × Hoogte)		460 mm × 628 mm × 561 mm
Gewicht (Netto)		12 kg (C10FCH2) / 11,9 kg (C10FCE2)
Lasermarkeerinrichting (Alleen voor model C10FCH2)	Maximaal uitgangsvermogen	Po<3 mW klasse II laserproduct
	(Golflengte)	654 nm
	Lasermedium	Laserdiode

*Controleer de waarde op het naamplaatje van de cirkelzaagmachine daar het vermogen per gebied mogelijk vers chillend is.

STANDAARDTOEBEHOREN

(1) 255 mm TCT zaagblad (gemonteerd op gereedschap) ... 1
(2) Stofzak ... 1
(3) 10 mm naafbussleutel ... 1
(4) Bankschroefmontage ... 1
(5) 4 mm Imbus Steeksleutel (alleen vor C10FCH2) . 1
(6) Veiligheidskap (B) ... 1
(7) Platkopschroef ... 1
(8) M6 Nylon moer ... 1
(9) Schijf (A) ... 1
(10) Houder (B) ... 1
(11) Zijgreep ... 1
Standaardtoebehoren zijn zonder voorafgaande kennisgeving wijzigbaar.

OPTIONELE TOEBEHOREN (LOS VERKRIJGBAAR)

(1) Steunen en stopper
(2) Kroonvormklem (met kroonvormstopper (L))
(3) Kroonvormstopper (L)
(4) Kroonvormstopper (R)
Optionele toebehoren zijn zonder voorafgaande kennisgeving wijzigbaar.

TOEPASSING

○ Zagen van diverse soorten hout en aluminium kozijnen.

UITPAKKEN

○ Pak het elektrische gereedschap en de bijgeleverde toebehoren (standaardtoebehoren) voorzichtig uit.
○ Controleer dat alle bijgeleverde standaardtoebehoren aanwezig zijn.

VOOR GEBRUIK

1. Spanningsbron
Controleer dat de te gebruiken spanningsbron aan de spanningsvereisten die op het naamplaatje zijn aangegeven voldoet.

2. Spanningsschakelaar
Controleer dat de spanningsschakelaar (oftewel startschakelaar) in de uit-stand (OFF) is gedrukt. Indien u de stekker van het netsnoer in een stopcontact steekt met deze schakelaar op ON gedrukt, zal het elektrische gereedschap direct in werking treden en mogelijk ernstig letsel of ongelukken veroorzaken.

3. Verlengsnoer
Gebruik een verlengsnoer dat dik genoeg is en de aanbevolen capaciteit heeft indien er geen stopcontact in de buurt van de uit te voeren klus is. Houd het verlengsnoer zo kort als mogelijk.

4. Bij het klaarmaken voor vervoer van het elektrisch gereedschap zijn de belangrijkste onderdelen vastgezet met een grendelpen
Verplaats de hendel een stukje zodat u de grendelpen los kunt maken.

LET OP
○ Gereedmaking voor transport
Steek de vergrendelpen in de tandwielkast (**Afb. 3**)
Draai de 6 mm vleugelbout los. Draai de draaischijf als in **Afb. 5** en draai de 6 mm vleugelbout weer vast.
Bedek de zaagtanden door de onderste afscherming naar de voorkant van de machine te schuiven.
○ Zaagwerk
Beweeg de greep lichtjes zodat de vergrendelpen los kan worden gemaakt.
Draai de 6 mm vleugelbout los. Draai de draaischijf als in **Afb. 6** en draai de 6 mm vleugelbout weer vast.

5. Bevestig de stofzak aan het gereedschap (Afb. 1)
(1) Wanneer de stofzak vol zit, zal deze bij doorzagen stof verliezen.
Controleer regelmatig de stofzak en ledig deze wanneer nodig.

(2) Bevestig de stofzak bij afschuin- en samengesteld zagen met een rechte hoek ten opzichte van het basisoppervlak, zoals afgebeeld in **Afb. 4**.

LET OP

○ Voorkom verstopping van de buis en veiligheidskap door de stofzak frequent te ledigen.
Bij afschuinzagen komt meer stof vrij dan normaal.

6. Installatie

Zorg ervoor dat de machine altijd goed bevestigd is aan de werkbank.
Bevestig het elektrische gereedschap op een vlakke, horizontale werkbank. Gebruik 8 mm bouten met een geschikte lengte voor de dikte van de werkbank.
De lengte van de bouten moet tenminste 35 mm plus de dikte van de werkbank bedragen.
Gebruik bijvoorbeeld 8 × 60 mm bouten voor een werkbank van 25 mm dik.

AFSTELLEN VAN HET ELEKTRISCH GEREEDSCHAP ALVORENS GEBRUIK

LET OP

Maak alle nodige afstellingen alvorens de stekker van het netsnoer in een stopcontact te steken.

1. Controlexer of de onderste afscherming soepel werkt

LET OP

○ Als extra veiligheidsmaatregel is deze afkort- en paneelzaagmachine voorzien van een zaagkopslot.
○ Druk met de duim op het vergrendelgreep (C) om de zaagkop te vrij te maken voor het zagen.
(1) Controleer, terwijl u de zaagkop naar beneden beweegt door de vergrendelgreep (C) in te drukken, of de onderste afscherming soepel rond zijn as draait (**Afb. 7**).
(2) Controleer of de onderste afscherming naar de oorspronkelijke positie terugkeert wanneer de handgreep omhoog wordt gehaald.

PRACTISCHE TOEPASSINGEN

WAARSCHUWING

○ Om lichamelijk letsel te voorkomen moet u het werkstuk nooit verwijderen of plaatsen op de tafel terwijl het apparaat wordt bediend.
○ Plaats tijdens de bediening van het apparaat nooit uw ledematen binnen het gebied dat de lijn naast het waarschuwingssymbool aangeeft. Dit kan gevaarlijke gevolgen hebben (**Afb. 8**).

LET OP

○ Het is uitermate gevaarlijk om onderdelen te verwijderen of te installeren wanneer het zaagblad nog draait.
○ Verwijder zaagsel van de draaitafel tijdens het zagen.
○ Indien er te veel zaagsel is opgehoopt, zal het zaagblad van het te zagen materiaal te zien zijn. Houd uw hand uit de buurt van het blad.

1. Zet de te zagen klus goed vast met een bankschroef zodat het tijdens het zagen niet kan verplaatsen

2. Bediening van de schakelaar

De werking wordt gestart door de startschakelaar in te drukken. Laat de schakelaar los om de werking te stoppen.

3. Houder (B), bijstellen van de klemhendel: (Afb. 9)

Bevestig de meegeleverde houder (B) zoals weergegeven in **Afb. 9** en positioneer de houder (B) zodanig dat deze net de oppervlakte van de werkbank raakt. Draai de 6mm vleugelbout na het maken van de aanpassingen stevig vast met de meegeleverde 10mm steeksleutel. Draai de M6 × 20 schroef op de klemhendel los en plaats de klemhendel op zo'n positie dat hij eenvoudig kan worden bediend.

4. Gebruik van de klem (standaard toebehoren) (Afb. 10)

(1) De bankschroef kan worden bevestigd aan de linker geleider {Geleider (B)} of aan de rechter geleider {Geleider (A)} door de 6 mm bout (A) los te draaien.
(2) De schroefhouder kan worden verhoogd of verlaagd overeenkomstig de hoogte van het werkstuk door de 6 mm vleugelbout (B) los te draaien. Draai de 6 mm vleugelbout (B) na verstelling weer strak aan zodat de schroefhouder wordt gefixeerd.
(3) Draai de bovenknop vast om het werkstuk stevig op zijn plaats te bevestigen.

WAARSCHUWING

○ U moet het werkstuk altijd stevig aan de geleider vastmaken of klemmen; anders kan het werkstuk van de tafel geworpen worden en persoonlijk letsel veroorzaken.

LET OP

○ Let er altijd op dat de motorkop de klem niet kan raken wanneer u deze omlaag brengt om te zagen. Als er de kans bestaat dat dit gebeurt, dient u de 6 mm vleugelbout los te draaien en de klem te verplaatsen naar een plek waar deze het zaagblad en dergelijke niet kan raken.

5. Het installeren van de subgeleider (B) (Afb. 11)

Gebruik de subgeleider bij het snijden van rechte en schuine hoeken. De subgeleider (B) kan worden bevestigd aan de rechterkant van de geleider (B). Plaats de bevestigde schijf (A) in de positie zoals weergegeven in **Afb. 11** en steek de punt in de groef van geleider (B) terwijl u tegelijkertijd de M6 platkopschroef in de geleider (B), subgeleider (B) en schijf (A) steekt; draai de nylon M6 moer vervolgens vast met de meegeleverde 10mm steeksleutel totdat de subgeleider (B) soepel rond kan draaien. U verkrijgt dan een stabiele snijbewerking van het materiaal met een breed achtervlak.

WAARSCHUWING

○ Bij links afschuinen dient u de subgeleider (B) te draaien. Wanneer de het niet mogelijk is de subgeleider te draaien zal deze in contact komen met het zaagblad of een ander gedeelte van het gereedschap, hetgeen ernstig letsel aan de bediener van het gereedschap toe kan brengen.

6. Gebruik van een inktstreep

Wanneer u het motorgedeelte laat zakken, komt de onderste afscherming omhoog en verschijnt het zaagblad.
Lijn de inkstreep uit met het zaagblad.

LET OP

Til nooit de onderste afscherming omhoog terwijl het zaagblad ronddraait.
De subgeleider zal niet alleen contact maken en daarmee de snijprestatie negatief beïnvloeden, dit kan tevens leiden tot beschadiging van de bescherming.

7. Het installeren van de zijgreep (Afb.12)

Verwijder de M10 bout en installeer de meegeleverde zijgreep.

8. Positie van de laserstreep afstellen (alleen voor model C10FCH2)

De inktstreep kan gemakkelijk aan de lasermarkeerinrichting worden gekoppeld. De lasermarkeerinrichting wordt met een schakelaar ingeschakeld (**Afb. 13**).

Afhankelijk van uw snijkeuze kan de laserlijn worden uitgelijnd met de linkerkant van de snijwijdte (zaagblad), of de inktstreep aan de rechterkant.
Bij het verlaten van de fabriek wordt de laserstreep afgesteld op de breedte van het zaagblad. Stel de positie van het zaagblad en de laserstreep af overeenkomstig de hierna volgende instructies.

(1) Laat de lasermarkeerinrichting oplichten en maak een groef van ongeveer 5 mm diep in het werkstuk dat 38 mm hoog en 89 mm breed is. Houd het gegroefde werkstuk dan in de klem vast en beweeg het niet.
(2) Stop vervolgens de 4 mm imbus steeksleutel in het 12 mm gat aan de zijkant van de tandwielkast en draai de imbus-stelschroef om de laserlijn te verplaatsen. (Indien u de imbus-stelschroef met de klok meedraait, zal de laserlijn naar rechts verschuiven, en wanneer u de de imbus-stelschroef tegen de klok in draait, zal de laserlijn naar links verschuiven.) Wanneer u werkt met de inktstreep uitgelijnd met de linkerkant van het zaagblad, dient de laserstreep met het linker eind van de groef te worden uitgelijnd (**Afb. 14**).
Wanneer u uitlijnt op de rechterkant van het zaagblad, breng de laserstreep dan in lijn met de rechterkant van de groef.
(3) Nadat de positie van de laserstreep is uitgelijnd, trekt u een haakse inktstreep op het werkstuk en lijnt dan de inktstreep uit met de laserstreep. Bij het uitlijnen van de inktstreep schuift u het werkstuk steeds een klein stukje en bevestigt het dan met behulp van de klem op de plaats waar de laserstreep de inktstreep overlapt. Werk opnieuw aan de groef en controleer de positie van de laserstreep. Als u de positie van de laserstreep wilt veranderen, moet u de afstellingen beschreven in de stappen (1) t/m (3) opnieuw maken.

WAARSCHUWING (Afb. 16 en Afb. 17)

○ Zorg dat het hoofdapparaat en de lasermarkeerinrichting zijn uitgeschakeld voordat u de stekker in het stopcontact steekt.
○ Let erop dat u de trekschakelaar niet bedient tijdens het afstellen van de laserstreep, want de stekker zit in het stopcontact tijdens het maken van deze afstelling. Als u de trekschakelaar per ongeluk bedient, kan het zaagblad gaan draaien, met mogelijk letsel tot gevolg.
○ Verwijder de lasermarkeerinrichting niet om deze voor andere doeleinden te gebruiken.

LET OP

○ Laserstraling – Kijk niet in de straal.
○ Laserstraling op de werktafel. Kijk niet in de straal. Als u rechtstreeks in de straal kijkt, kan dit oogletsel veroorzaken.
○ Probeer de laser niet te demonteren.
○ Stel de lasermarkeerinrichting (hoofdblok van het gereedschap) niet aan harde schokken bloot. De positie van de laserstreep kan namelijk verstoord worden en de laserinrichting kan beschadigd raken.
○ Laat de laser alleen oplichten tijdens het snijden. Onnodig oplichten van de laser kan resulteren in een kortere levensduur.
○ Het gebruik van regelaars of het maken van afstellingen die niet in deze handleiding staan beschreven, kan resulteren in blootstelling aan gevaarlijke laserstraling.

OPMERKING

○ Zagen als de inktlijn overlapt met laserlijn.
○ Indien de inktlijn en de laserlijn elkaar overlappen, zal de intensiteit van het licht veranderen, hetgeen zal resulteren in een stabiele snijoperatie omdat de eenduidigheid van de lijnen gemakkelijk te onderscheiden is. Dit leidt tot een minimum aan zaagfouten.
○ Bij gebruik buitenshuis of in de buurt van een raam is het mogelijk dat u de laserstreep niet goed ziet als gevolg van het zonlicht. Werk in dat geval op een plaats die niet in de zon is zodat u de laserstreep duidelijk kunt zien.
○ Trek niet aan het snoer achter het motorblok en wikkel het snoer ook niet om uw vinger, een stuk hout e.d., want het snoer kan losraken waardoor de lasermarkeerinrichting niet meer oplicht.
○ Controleer regelmatig of de positie van de laserlijn in orde is. Om dit controleren tekent u op een werkstuk een rechthoek met een hoogte van 38 mm en een breedte van 89 mm, waarna u controleert of de laserlijn gelijk loopt aan de inktlijn [Het verschil tussen de inktlijn en laserlijn dient minder te zijn dan de breedte van inktlijn (0.5mm)] (**Afb. 15**).

9. Zagen

(1) De breedte van het zaagblad is tevens de breedte van de zaagsnede (zie **Afb. 18**). Als gevolg hiervan, schuift u het werkstuk naar rechts (bezien vanuit de bediener) wanneer lengte ⓑ is verlangd, of naar links, wanneer lengte is ⓐ is verlangd.

(Alleen geldig voor model C10FCH2)
Indien een lasermarkering wordt gebruikt, lijn dan de laserlijn uit met de linkerzijde van het zaagblad, en vervolgens lijnt u de inktlijn uit met de laserlijn.

(2) Nadat het zaagblad op het maximum toerental is gekomen, dient u de vergrendelgreep langzaam naar beneden te brengen terwijl u de hendel (C) ingedrukt houdt en het zaagbald in de buurt van het te zagen materiaal brengt.
(3) Wanneer het zaagblad contact maakt met het werkstuk, duwt u de handgreep geleidelijk naar beneden om in het werkstuk te snijden.
(4) Wanneer het werkstuk tot de gewenste diepte is gesneden, schakelt u het gereedschap uit en laat het zaagblad dan volledig tot stilstand komen voordat u de handgreep omhooghaalt van het werkstuk om deze weer in de volledig ingetrokken positie te zetten.

LET OP

○ Raadpleeg de tabel met “SPECIFICATIES” voor de maximale zaagcapaciteit.
○ Een hogere druk op de handgreep resulteert niet in een hogere snijsnelheid. Integendeel, bij een te hoge druk kan de motor overbelast worden en/of het snijrendement afnemen.
○ Zorg dat de trekschakelaar in de OFF stand staat en de stekker uit het stopcontact is gehaald wanneer het gereedschap niet wordt gebruikt.
○ Schakel het gereedschap altijd uit en laat het zaagblad volledig tot stilstand komen voordat u de handgreep vanaf het werkstuk omhooghaalt. Als de handgreep omhooggehaald wordt terwijl het zaagblad nog ronddraait, kan het afgesneden stuk materiaal vast komen te zitten tegen het zaagblad waardoor er gevaarlijke splinters kunnen rondvliegen.
○ Telkens wanneer een normale of een diepe snijbewerking is voltooid, zet u de schakelaar uit en controleert dan of het zaagblad volledig tot stilstand is gekomen. Haal daarna de handgreep omhoog en zet deze weer in de volledig teruggetrokken stand.
○ U moet absoluut eerst het gezaagde materiaal van de bovenkant van de draaitafel verwijderen voor u doorgaat naar de volgende stap.

10. Procedure voor verstekzagen

(1) Draai de zijgreep los en trek de hendel omhoog voor hoekstoppers. Stel daarna de draaitafel af totdat de indicator is uitgelijnd met de gewenste instelling op de verstekschaal (**Afb. 19**).

(2) Draai de zijgreep weer vast om de draaitafel in de gewenste positie te vergrendelen.

OPMERKING

○ Er zijn positieve stops aan de rechter- en linkerkant van de middelste 0° instelling, op de plaats van de 15°, 22,5°, 31,6° en 45° instellingen.
Zorg dat de verstekschaal en het uiteinde van de indicator juist zijn uitgelijnd.

○ Wanneer de zaag wordt gebruikt terwijl de verstekschaal en de indicator niet juist zijn uitgelijnd, of wanneer de zijhandgreep niet juist is vastgedraaid, kan dit resulteren in een slechte snijprestatie.

LET OP

○ Verwijder nooit de zijgreep: het gebruik van het apparaat zonder dit onderdeel is gevaarlijk.
Draai de verstekgreep altijd goed vast om een ongeluk of persoonlijk letsel te voorkomen.

11. Procedure voor afschuinen (Abb. 20 en Abb. 21)

(1) Draai de klemhendel los en draai het zaagblad naar de linker afschuinpositie.

(2) Stel de gewenste afschuinhoek in terwijl u naar de afschuinhoekschaal en de indicator kijkt en zet dan de klemhendel vast.

WAARSCHUWING

○ Wanneer het werkstuk aan de linker- of rechterkant van het zaagblad is vastgezet, zal het korte afsnijgedeelte op de rechter- of linkerkant van het zaagblad rusten. Schakel de stroom altijd uit en laat het zaagblad volledig tot stilstand komt voordat u de handgreep van het werkstuk omhooghaalt.
Als de handgreep omhooggehaald wordt terwijl het zaagblad nog ronddraait, kan het afgesneden stuk materiaal vast komen te zitten tegen het zaagblad waardoor er gevaarlijke splinters kunnen rondvliegen.

○ Wanneer een afschuinzaagoperatie halverwege is gestaakt, en u wilt deze operatie afmaken, start dan vanuit de beginpositie, met de motorkop geheel omhoog.
Begint u halverwege, zonder de motorkop eerst geheel naar boven te brengen, dan kan de veiligheidskap vast raken in de zaaggroef en contact maken met het zaagblad.

12. Procedure voor samengesteld snijden

Samengesteld snijden doet u door de aanwijzingen in 9 en 10 hiervoor uit te voeren. Zie de "SPECIFICATIES" voor de maximale afmetingen die mogelijk zijn bij samengesteld snijden.

LET OP

○ Houd het werkstuk altijd met de rechterhand vast voor samengesteld snijden. Draai de tafel nooit naar rechts bij samengesteld snijden, omdat het zaagblad dan in contact kan komen met de klem of bankschroef die het werkstuk op zijn plaats houdt, hetgeen schade of persoonlijk letsel kan veroorzaken.

13. Snijden van lange materialen

Bij het snijden van lange materialen moet een extra plateau worden gebruikt dat dezelfde hoogte heeft als de houder (optioneel toebehoren) en de basis van de speciale extra uitrusting.
Capaciteit: hout (b × h × l)
120 mm × 40 mm × 1000 mm

14. Montage van de houders (Optioneel toebehoren)

Met de houders kunnen lange werkstukken stabiel op de plaats worden gehouden tijdens het snijden.

(1) Gebruik een stalen tekenhaak om de bovenrand van de houders uit te lijnen met het basisvlak zoals aangegeven in **Afb. 22**.
Draai de 6 mm vleugelmoer los. Draai de hoogte-stelbout 6 mm en stel de hoogte van de houder af.

(2) Draai na het afstellen de vleugelmoer stevig vast en maak de houder vast met de 6 mm knopbout (optioneel toebehoren). Als de lengte van de 6 mm hoogte-stelbout onvoldoende is, leg er dan een dunne plaat onder. Zorg dat het uiteinde van de 6 mm hoogte-stelbout niet uit de houder steekt.

15. Stopper voor precisiewerk (Stopper en houder los verkrijgbaar)

De stopper maakt het mogelijk doorlopend zeer precies te zagen in lengten van 280 mm t/m 450 mm. Om de stopper te installeren, dient u deze te bevestigen aan de houder met de 6 mm vleugelbout zoals aangegeven in **Afb. 23**.

16. Benodigdheden voor de kroonlijstklem: Kroonlijst-stopper (L) en (R) (los verkrijgbaar)

(1) De kroonlijst-stoppers (L) en (R) (los verkrijgbaar) maken het zagen van kroon- of kooflijsten makkelijker zonder het zaagblad te kantelen. Installeer ze in de basis, aan beide zijden, zoals u kunt zien op **Afb. 24**. Draai nadat u ze ingebracht heeft de 6 mm knopbouten aan om de kroonlijst-stoppers vast te zetten.

(2) De kroonlijstklem (B) (los verkrijgbaar) kan op de linker (B) of de rechter (A) afscherming worden gemonteerd. Hij kan worden aangepast aan de hoek van de kroonlijst voor deze wordt vastgezet.
Draai vervolgens de bovenste knop aan voorzover nodig om de kroonlijst in de juiste stand vast te zetten. Om de klem-assemblage hoger of lager te zetten, moet u eerst de 6 mm vleugelbout los maken.
Nadat u de hoogte heeft ingesteld, dient u de 6 mm vleugelbout vast te draaien; verdraai vervolgens de bovenste knop voorzover nodig om de kroonlijst in de juiste stand vast te zetten (zie **Afb. 25**).
Plaats de kroon- of kooflijst met de MUURKANT tegen de geleider en de PLAFONDKANT tegen de kroonlijst-stoppers, zoals u kunt zien op **Afb. 25**. Stel de kroonlijst-stoppers in op de maten van de kroonlijst. Draai de 6 mm vleugelbout aan om de kroonlijst-stoppers vast te zetten.

WAARSCHUWING

○ Zorg ervoor dat de kroonlijst altijd goed vast zit tegen de afscherming, want anders kan deze los springen en letsel veroorzaken.
Niet afschuinen. De behuizing of het zaagblad kan hierbij de sub-afscherming raken, hetgeen kan leiden tot letsel.

LET OP

○ Controleer altijd dat wanneer de motorkop (**Afb. 1**) naar beneden wordt gebracht, deze geen contact maakt met de kroonvormklem. Indien er enige kans is dat dit zal gebeuren, maak dan de 6 mm knopbout los en herpositioneer de kroonvormklem zodanig dat het geen contact zal maken met het zaagblad.

BEVESTIGEN EN VERWIJDEREN VAN HET ZAAGBLAD

WAARSCHUWING

○ Voorkom ongelukken en letsel en schakel het gereedschap derhalve altijd uit en trek de stekker van het netsnoer uit het stopcontact alvorens een zaagblad te bevestigen of te verwijderen.
Waneer er wordt gezaagd terwijl de bout niet voldoende is vastgedraaid, kan deze losraken. Hierdoor kan het zaagblad los raken en de onderste afscherming beschadigen, met letsel als gevolg.
Controleer altijd of de bouten goed zijn vastgedraaid voordat u de stekker van het netsnoer in het stopcontact steekt.

○ Indien de bouten met andere gereedschappen dan de 10 mm naafbussleutel (standaard toebehoren) worden aan- of losgedraaid, leidt dit tot over- of onderbevestiging, hetgeen leidt tot letsel.

1. Bevestigen van het zaagblad (Afb. 26, Afb. 27 , Afb. 28 en Afb. 29)

(1) Draai de onderste afscherming (van plastic) naar de bovenste positie.

(2) Gebruik een schroevedraaier om de 4 mm bout waarmee de asafdekking wordt vastgedraaid, los te draaien en verwijder vervolgens de asafdekking.

(3) Druk de drijfas-vergrendeling naar binnen en draai de bout los met de 10 mm naafbussleutel (standaard toebehoren). De bout heeft een linksdraaiend schroefdraad en wordt derhalve losgedraaid door naar rechts te draaien, zoals afgebeeld in **Afb. 28**.

OPMERKING

○ Als de drijfas-vergrendeling niet gemakkelijk naar binnen gedrukt kan worden om de drijfas te vergrendelen, draait u de bout aan met de 10 mm naafbussleutel (standaard toebehoren) terwijl u de drijfas-vergrendeling drukt.
De drijfas van het zaagblad wordt vergrendeld wanneer de drijfas-vergrendeling naar binnen wordt gedrukt.

(4) Verwijder de bout en de sluitring (B).

(5) Til de onderste afscherming omhoog en monteer het zaagblad.

WAARSCHUWING

Bij het bevestigen van het zaagblad moet u controleren of de draai-indicatiemarkering op het zaagblad en de draairichting op de tandwielkast (**Afb. 1**) correct op elkaar afgestemd zijn.

(6) Reinig sluitring (B) en de bout en plaats deze op de zaagbladdrijfas.

(7) Druk de drijfas-vergrendeling naar binnen en haal de bout aan door met de 10 mm naafbussleutel (standaard toebehoren) naar links te draaien, zoals afgebeeld in **Afb. 28**.

LET OP

○ Controleer of de drijfas-vergrendeling naar de teruggetrokken positie is teruggekeerd nadat u het zaagblad aangebracht of verwijderd hebt.

○ Draai de bout goed vast zodat deze tijdens de werking van het gereedschap niet los kan schieten.

○ Controleer dat de bout goed is vastgedraaid alvorens de werking van het elektrische gereedschap te starten.

2. Verwijderen van het zaagblad

Maak het zaagblad los door de bevestigingsprocedure in bovenstaande paragraaf 1 in de omgekeerde volgorde uit te voeren.
Het zaagblad kan gemakkelijk verwijderd worden nadat de onderste afscherming is opgetild.

LET OP

○ Gebruik uitsluitend zaagbladen met een diameter van 235 – 255 mm.

ONDERHOUD EN INSPECTIE

WAARSCHUWING

Voorkom ongelukken en letsel en controleer derhalve altijd dat het gereedschap met de startschakelaar is uitgeschakeld (OFF) en de stekker van het netsnoer uit het stopcontact is getrokken alvorens onderhoud uit te voeren of het gereedschap te inspecteren.

1. Inspecteren van het zaagblad

Vervang het zaagblad onmiddelijk bij de eerste tekenen van botheid of schade.
Een beschadigd zaagblad kan leiden tot persoonlijk letsel en een bot zaagblad levert slechte prestaties en overbelas mogelijk de motor.

LET OP

○ Gebruik nooit een bot zaagblad. Een bot zaagblad leidt meestal tot een grotere druk op de zaaghendel en maakt het gebruik van de electrische machine onveilig.

2. Inspecteren van de hendel (Afb. 30 en Afb. 31)

Indien M6 Imbus hoofdbouten (2) loszitten, lijnt u de zijden van de geleider en het zaagblad uit met het ijzeren vierkant. Maak tussen het zaagblad en de geleider een hoek van 90 graden en draai de imbus hoofdbouten (2) weer vast.

3. Inspecteren van de koolborstels (Afb. 32 en Afb. 33)

De koolborstels in de motor zijn vervangbare onderdelen. Motorstoringen kunnen optreden wanneer koolborstels overmatig verslijten.
Controleer daarom regelmatig de koolborstels en vervang deze zodra ze zijn versleten tot aan de "slijtagegrens" (**Afb. 32**).
Zorg er tevens voor dat de koolborstels schoon zijn en dat deze soepel in de borstelhouders heen en weer schuiven.
Demonteer de borstelkappen (**Afb. 33**) met een kruiskopschroevendraaier om daarna eenvoudig de koolborstels te verwijderen.

4. Onderhoud van de Motor (zie Afb. 1)

De motorspoelwikkel is het 'hart' van dit stuk gereedschap. Wees uiterst voorzichtig dat dit onderdeel niet wordt beschadigd en/of in aanraking komt met water of olie.

OPMERKING

○ Opeenhoping van stof en dergelijke in de motor kan leiden tot storingen.
Laat de motor zo om de 50 uur lopen zonder iets te zagen. Op deze mnaier wordt via een gat aan de achterkant van het motor lucht naar binnen gezogen, waardoor stof en dergelijke kan ontsnappen.

5. Inspecteren van de schroeven

Inspecteer regelmatig of de verschillende onderdelen van het gereedschap stevig vastzitten.
Draai alle losse onderdelen aan.

WAARSCHUWING

○ Gebruik, om persoonlijk letsel te voorkomen, dit electrisch gereedschap nooit indien enig onderdeel loszit.

6. Inspecteren van de onderste afscherming voor correct gebruik

Controleer voor elk gebruik of de onderste afscherming (**Afb. 7**) soepel heen en weer kan bewegen.

Gebruik het gereedschap alleen wanneer de onderste afscherming correct functioneert en in goede mechanische conditie verkeert.

7. Opslag

Controleer of na gebruik de volgende stappen zijn ondernomen:

(1) De aan/uitknop staat op 'OFF',

(2) De stekker van het netsnoer is uit het stopcontact gehaald,

(3) Bewaar de machine op een droge plek buiten het bereik van kinderen.

8. Smeren

Smeer de volgende oppervlakken éénmaal per maand zodat het elektrische gereedschap langdurig uitermate goed blijft functioneren (zie **Afb. 1 en Afb. 2**).

Gebruik bij voorkeur machine-olie.

Te smeren punten:

* Draaiend gedeelte scharnier
* Draaiend gedeelte klem-montage

9. Onderhoud

Verwijder regelmatig al het zaagsel, stof en ander restafval van het oppervalk van de machine met een in sop gedrenkte vochtige doek. Laat de motor niet in aanraking komen met water of olie om beschadigen te voorkomen.

(Alleen bij Model C10FCH2)

Indien de laserstraal onzichtbaar wordt wegens zaagsel en dergelijke op het venster van de zender van de laserstraal, maak dit venster dan schoon met een droge doek of met een in sop gedrenkte vochtige doek.

10. Lijst vervangingsonderdelen

A : Ond.nr.
B : Codenr.
C : Gebr.nr.
D : Opm.

LET OP

Reparatie, modificatie en inspectie van HiKOKI elektrisch gereedschap dient te worden uitgevoerd door een erkend HiKOKI Service-centrum.

De laserinrichting in het bijzonder dient uitsluitend te worden nagezien en onderhouden door een erkende vertegenwoordiger van de fabrikant.

Laat reparatie van de laserinrichting te allen tijde over aan uw erkende HiKOKI Service-centrum.

Deze Onderdelenlijst komt van pas wanneer u deze samen met het gereedschap aanbiedt bij het erkende HiKOKI Service-centrum wanneer u om reparatie of ander onderhoud verzoekt.

Bij gebruik en onderhoud van elektrisch gereedschap dienen de in het land waar u zich bevindt geldende veiligheidsregelgeving en veiligheidsstandaarden stipt te worden opgevolgd.

MODIFICATIES

HiKOKI elektrisch gereedschap wordt voortdurend verbeterd en gewijzigd teneinde gebruik te kunnen maken van de nieuwste technische ontwikkelingen.

Daarom is mogelijk dat sommige onderdelen (zoals codenummers en/of ontwerp) zonder voorafgaande kennisgeving gewijzigd worden.

GARANTIE

De garantie op het elektrisch gereedschap van HiKOKI is in overeenstemming met de wettelijke/landspecifieke richtlijnen. Deze garantie dekt geen defecten of schade als gevolg van foutief gebruik, misbruik of normale slijtage. In geval van klachten verzoeken wij u het elektrisch gereedschap samen met het GARANTIECERTIFICAAT dat u achterin deze handleiding aantreft naar een erkend servicecentrum van HiKOKI te sturen. Indien door de gebruiker de machine wordt gedemonteerd vervalt de aanspraak op garantie.

OPMERKING

HiKOKI volgt continu een research-en ontwikkelingsprogramma. De hier gegeven specificaties zijn derhalve zonder voorafgaande kennisgeving wijzigbaar.

Informatie betreffende luchtgeluid en trillingen

De gemeten waarden zijn verkregen overeenkomstig EN61029.

Het doorsnee A-gewogen geluiddruknivo is 95 dB (A)
Het standaard A-gewogen geluiddruknivo: 108 dB (A)
Draag gehoorbescherming.

Typische gewogen effektieve versnellingswaarde:
2,6 m/s^2.

Informatie omtrent de te gebruiken stroomvoorziening met elektrisch gereedschap met een opgegeven voltage van 230 V~

In- en uitschakelen van elektrische apparatuur kan fluctuaties in de spanning teweeg brengen.

Gebruik van dit elektrische gereedschap op een stroomnet in twijfelachtige toestand kan een negatief effect hebben op de werking van andere elektrische apparatuur.

Wanneer de impedantie van de stroomvoorziening gelijk is aan of minder dan 0,29 Ohm, zullen zich waarschijnlijk geen negatieve effecten voordoen.

Normaal gesproken wordt de maximaal toelaatbare impedantie van de stroomvoorziening niet overschreden wanneer de betreffende groep waar het gebruikte stopcontact toe behoort gevoed wordt via een verdeeldoos met een opgegeven belaste stroomsterkte van 25 Ampère, of hoger.

Als de stroom uitvalt of als de stekker uit het stopcontact wordt getrokken, dient u de schakelaar onmiddellijk uit (OFF) te zetten. Zo voorkomt u dat het apparaat per ongeluk weer begint te werken wanneer de stroomvoorziening hersteld wordt.

PRECAUCIONES GENERALES PARA OPERACIÓN

¡ADVERTENCIA! Cuando utilice herramientas eléctricas, tome las medidas de ˙seguridad básicas para reducir el riesgo de incendios, descargas eléctricas, y lesiones, incluyendo lo siguiente.
Lea todas todas estas instrucciones antes de utilizar este producto y guárdelas.
Para realiza roperaciones seguras:

1. Mantener el área de trabajo limpia, áreas y bancos de trabajo desordenados son causa de da ños personales.
2. Considerar el medio ambiente del área de trabajo. No exponer las herramientas eléctricas a la lluvia. No usar herramientas eléctricas en lugares mojados o húmedos. Mantener el área de trabajo bien iluminada.
   No utilice herramientas eléctricas cuando exista el riesgo de incendios o de explosión.
3. Protegerse contra descargas eléctricas. Evitar el contacto del cuerpo con las superficies puestas a tierra (p. ej., tubos, radiadores, hornos de microondas, o refrigeradores).
4. Mantener a los ni ños alejados. No dejar que los visitantes toquen las herramientas ni los cables de extensión. Todos los visitantes deberán mantenerse alejados del área de trabajo.
5. Guardar las herramientas que no se usen y ponerlos en lugares secos, altos o cerrados, fuera del alcance de los ni ños.
6. No forzar las herramientas, éstas trabajarán más y con mayor seguridad cuando cumplan con las especificaciones para las cuales fueron diseñadas.
7. Usar las herramientas apropiadas. No forzar pequeñas herramientas o accesorios a realizar el trabajo de herramientas de mayor potencia. No utilizar herramientas para otros propósitos para los cuales no fueron dise ñadas, por ejemplo, no utilizar sierras circulares para cortar ramas de árboles o troncos.
8. Vestir apropiadamente. No ponerse ropas que queden flojas ni tampoco joyas. Estas podrian quedar atrapadas en las partes móviles de las herramientas. Cuando se trabaje en exteriores, se recomienda el uso de guantes de goma y calzado que no resbale.
9. Usar gafas de protección. Usar también mascarillas contra el polvo si las condiciones de corte fuesen polvorientas.
10. Conecte un equipo colector de polvo.
    La operación de corte de esta sierra compuesta puede producir una cantidad considerable de polvo procedente del conducto de extracción que hay en la cubierta fija.
    (Material del polvo: madera o aluminio)
    Si existen dispositivos para la conexión de equipos de extracción y recolección de polvo, cerciórese de queéstos estén conectados adecuadamente, y de utilizarlos en la forma correcta.
11. Cuidar del cable. Nunca lleve las herramientas colgando del cable, tampoco tire del cable para efectuar la desconexión de las herramientas. Mantener el cable alejado del calor, aceite y bordes agudos.
12. Asegurar la pieza de trabajo usando para ello abrazaderas o un tornillo. Esto es más seguro que usar las manos, ademas, ambas manos quedan libres para operar la herramienta.
13. No extenderse excesivamente para efectuar un trabajo. Mantener en todo momento un buen balance y base de apoyo.
14. Mantener cuidadosamente las herramientas. Tener las siempre limpias y afiladas para obtener un mejor rendimiento y un funcionamiento más seguro. Seguir siempre las instrucciones para la lubricación y el cambio de accesorios. Inspeccionar periódicamente los cables de las herramientas y si estuviesen da nãdos, hacer que los reparen técnicos ó expertos. Inspeccionar periodicamente los cables de extensión y cambiarlos si estuviesen da ñados. Mantener los mangos secos, limpios, y libres de aceite y grasa.
15. Desconectar las herramientas cuando no se usen, antes de repararlas, y cuando se cambien accesorios como por ejemplo, cuchillas, brocas, cortadores, etc.
16. Quitar las cuñas y las llaves de tuercas. Acostumbrarse a comprobar si se han quitado las cu ñas y las llaves de tuercas antes de poner las harramientas en funcionamiento.
17. Evitar puestas en funcionamiento sin fin alguno. No llevar las herramientas con los dedos en los inerruptores mientras que éstas cstán conectadas. Cuando se conecten las herramientas, cerciorarse de que los interruptores esten en la posición de desconectados.
18. Para usos en exteriores usar cables de extensión. Cuando las herramientas vayan a ser usadas en exteriores, usar solamente cables de extensión diseñados para tal propósito.
19. Estar siempre alerta y poner atención a lo que se está haciendo, usar el sentido común y no operar con la herramienta cuando se esté cansado.
20. Comprobar las piezas dañadas. Antes de seguir con el funcionamiento de las herramientas, las piezas que estén dañadas deberán comprobarse cuidadosamente para determinar si pueden funcionar apropiadamente y cumplir con la función para las que fueron dise ñadas. Comprobar el alineamiento y agarrotamiento de piezas móviles, rotura de piezas, montura, y cualiquier otra anomalia que pudiese afectar al rendimiento de la herramienta. Cualquier pieza que estuviese da ñada deberá repararse apropiadamente o cambiarse en un centro de reparaciones autorizado, al menos que se indique, lo contrario en este manual de instrucciones. Procurar que los interruptores defectuosos los cambie un centro de reparaciones autorizado. No usar las herramientas si sus interruptores no funcionasen apropiadamente.
21. Advertencia
    La utilización de cualquier accesorio o aditivo no recomendado en este manual de instrucciones puede conducir al riesgo de lesiones.
22. En caso de avería, haga que su herramienta sea reparada por un técnico cualificado.
    Esta herramienta eléctrica está de acuerfdo con los requisitos de seguridad pertinentes. Las reparaciones solamente deberán realizarlas técnicos cualificadosutilizando piezas de repuesto originales. De lo contrario, el usuario podría lesionarse.

PRECAUCIONES AL UTILIZAR LA INGLETADORA

1. Apoye la máquina sobre un piso nivelado, en buenas condiciones de limpieza y libre de materiales sueltos como por ejemplo, astillas y recortes.
2. Provea una iluminación adecuada, general o localizada.
3. No utilice las herramientas eléctricas para aplicaciones que no estén especificadas en este manual de instrucciones.
4. La reparación deberá realizarse en un centro de reparaciones autorizado. El fabricante no se hará responsable de ningún daño ni lesión debido a la reparación realizada por personas no autorizadas, ni a la mala utilización de la herramienta.
5. Para asegurar la integridad operacional de las herramientas eléctricas, no quite las cubiertas ni los tornillos instalados.
6. No toque las piezas ni los accesorios móviles a no ser que haya desconectado la alimentación.
7. Utilice su herramienta con una tensión de entrada inferior a la especificada en la placa de características, ya que de lo contrario el acabado podría estropearse y la eficacia de trabajo podría reducirse debido a la sobrecarga del motor.
8. No limpie las partes de plástico con disolvente. Los disolventes, tales como gasolina, diluidor de pintura, bencina, tetracloruro de carbono, y alcohol, podrían dañar y rajar tales partes de plástico. No las limpie con tales disolventes. Límpielas con un paño suave ligeramente humedecido en agua jabonosa.
9. Utilice solamente piezas de repuesto originales de HiKOKI.
10. Esta herramienta solamente deberá desmontarse para cambiar las escobillas.
11. El despiece ofrecido en este manual de instrucciones solamente deberá ser utilizado por personal de reparación autorizado.
12. Nunca corte metales ferrosos ni mampostería.
13. Se deberá contar con una iluminación adecuada general o local. Las piezas de trabajo en stock o acabadas se colocarán cerca de la posición normal de trabajo de los operadores.
14. Cuando sea necesario, se deberá utilizar un equipo de protección personal adecuado, como los mencionados abajo:
    Protecciones auriculares para evitar el riesgo de pérdidas auditivas.
    Utilice protección ocular para evitar lesiones en los ojos.
    Protección respiratoria para reducir el riesgo de inhalación de polvos nocivos.
    Guantes para la manipulación de cuchillas de sierra (las cuchillas de sierra se deberán transportar en lo posible dentro de sus soportes) y material rugoso.
15. El operador debe recibir entrenamiento adecuado en cuanto al uso, al ajuste y la operación de la máquina.
16. Evite quitar del área de corte los recortes y otras partes de la pieza de trabajo mientras la máquina esté funcionando y la cabeza de la sierra no se encuentre en la posición de reposo.
17. No utilice nunca la ingletadora con su protección inferior fija en la posición abierta.
18. Cerciórese de que el protector inferior se mueva suavemente.
19. No utilice la tronzadora sin los protectores en su posición, en buenas condiciones de uso y sometidos a un correcto mantenimiento.
20. Mantenga las cuchillas de sierra correctamente afiladas. Observe la velocidad máxima indicada en la cuchilla.
21. No utilice cuchillas de sierra dañadas ni deformadas.
22. No utilice cuchillas de sierra hechas de acero de corte rápido.
23. Utilice solamente cuchillas de sierra recomendadas por HiKOKI.
    Utilice una hoja de sierra que cumpla con EN847-1.
24. El diámetro exterior de las cuchillas de sierra debe estar comprendido entre 235 mm a 255 mm.
25. Seleccione correctamente la cuchilla de sierra, de acuerdo con el material que se va a cortar.
26. No utilice la ingletadora con la cuchilla de sierra hacia arriba o hacia un lado.
27. Cerciórese de que la pieza de trabajo esté libre de cuerpos extraños, como por ejemplo, clavos.
28. Reemplace el inserto de mesa cuando se desgaste.
29. No utilice la tronzadora para cortar aluminio, madera, o materiales similares.
30. No utilice la tronzadora para cortar otros materiales que no sean los recomendados por el fabricante.
31. El procedimiento de reemplazo de la cuchilla, incluyendo el método de reposicionamiento y la advertencia deben realizarse correctamente.
32. Conecte la ingletadora a un dispositivo de recogida de polvo cuando.
33. Tenga cuidado cuando ranure.
34. Cuando transporte o traslade la herramienta, no la sujete por el soporte. Sujete la empuñadura en lugar del soporte.
35. Comience a cortar sólo después de que las revoluciones del motor alcancen la velocidad máxima.
36. Si observa alguna anormalidad, ponga inmediatamente el interruptor en OFF.
37. Antes de realizar el trabajo de mantenimiento o de ajustar la herramienta, desconecte la alimentación y espere hasta que la cuchilla esté completamente detenida.
38. Durante el corte de inglete o de bisel, la tronzadora no deberá levantarse hasta que la rotación haya cesado completamente.
39. Tenga en cuenta todos los riesgos residuales posibles en la operación de corte, como la radiación láser en los ojos, el acceso involuntario a piezas móviles en partes mecánicas de deslizamiento de la máquina, etc.

ESPECIFICACIONES

Capacidad máx. de corte Altura × Anchura	0°	59 mm × 144 mm o 89 mm × 101 mm
	Angular 45°	59 mm × 102 mm
	Bisel Izquierdo 45°	41 mm × 144 mm
	Compuesto (Bisel Izq. 45°, Angular 45°)	41 mm × 102 mm
Dimensiones de la cuchilla de sierra (D.E. × D.I. × Espesor)		255 mm × 30 mm × 2,3 mm
Angulo de corte de ingletes		Der. e izq. 0° – 52°
Angulo de corte en bisel		izq. 0° – 45°
Angulo de corte compuesto		Angular (Der. e izq.) 0° – 45°
Voltaje (por área)*		(110 V, 230 V) ∿
Entrada de potencia*		1520 W
Velocidad sin carga		5000 min^{-1}
Dimensiones de la máquina (Anchura × Fondo × Altura)		460 mm × 628 mm × 561 mm
Peso (Neto)		12 kg (C10FCH2) / 11,9 kg (C10FCE2)
Marcador láser (Sólo modelo C10FCH2)	Salida máxima	Producto láser Po<3 mW Clase II
	(lambda)	654 nm
	Medio de láser	Diodo láser

* Cerciórese de comprobar la placa de características del producto, ya que éstas pueden variar de acuerdo con el lugar de destino.

ACCESORIOS ESTÁNDAR

(1) Cuchilla de sierra TCT de 255 mm (montado en la herramienta) 1
(2) Bolsa para el polvo 1
(3) Llave de tubo de 10 mm 1
(4) Conjunto de tornillo de carpintero 1
(5) Llave de barra hexagonal de 4 mm (sólo C10FCH2) 1
(6) Subcerca (B) 1
(7) Tornillo plano 1
(8) Tuerca de nylon M6 1
(9) Placa (A) 1
(10) Soporte (B) 1
(11) Asa lateral 1

Los accesorios estándar están sujetos a cambio sin previo aviso.

ACCESORIOS OPCIONALES (VENDIDOS SEPARADAMENTE)

(1) Soporte y tope de extensión
(2) Conj. de tornillo de carpintero de la moldura en vértice (Incluyendo el retén (L.) de la moldura en vértice)
(3) Retén (L.) de la moldura en vértice
(4) Retén (R.) de la moldura en vértice

Los accesorios opcionales están sujetos a cambio sin previo aviso.

APLICACIÓN

○ Corte de varios tipos de perfiles de aluminio y madera.

DESEMBALAJE

○ Desembale cuidadosamente la herramienta eléctrica y todos los ítemes relacionados (accesorios estándar).
○ Compruebe cuidadosamente si ha recibido todos los ítemes relacionados (accesorios estándar).

ANTES DE LA OPERACIÓN

1. **Fuente de alimentación**
   Cerciórese de que la fuente de alimentación que vaya a utilizar cumpla los requisitos indicados en la placa de características.
2. **Interruptor de alimentación**
   Cerciórese de que el interruptor de alimentación esté en la posición OFF. Si enchufase el cable de alimentación en un tomacorriente de la red con el interruptor en ON, la herramienta eléctrica comenzaría a funcionar inmediatamente, lo que podría provocar serios accidentes.
3. **Cable prolongador**
   Cuando el área de trabajo esté alejada de la fuente de alimentación, utilice un cable prolongador de suficiente grosor y con la capacidad nominal. El cable prolongador deberá mantenerse lo más corto posible.
4. **Las piezas principales de la herramienta principal han sido aseguradas mediante un pasador de seguridad antes del embarque**
   Mueva ligeramente la empuñadura para poder extraer el pasador de seguridad.

ADVERTENCIA

○ Set para transporte
Fije el pasador de fijación en la caja de engranajes (**Fig. 3**).

Extraiga un perno de aletas de 6 mm. Gire la placa giratoria como en la **Fig. 5** y fíjela de nuevo con el perno de aletas de 6 mm.
Baje el protector inferior, con los dientes de la cuchilla hacia la parte delantera de la máquina.

○ Trabajo de cortado
Mueva la palanca ligeramente de forma que el pasador de fijación pueda soltarse.
Extraiga un perno de aletas de 6 mm. Gire la placa giratoria como en la **Fig. 6** y fíjela de nuevo con el perno de aletas de 6 mm.

5. Coloque la bolsa para el polvo en la unidad principal. (Fig. 1)

(1) Cuando la bolsa para el polvo esté llena de polvo, dicho polvo saldrá soplado de la bolsa para el polvo cuando gire la hoja de sierra. Compruebe periódicamente y vacíe la bolsa para el polvo antes de que se llene.
(2) Durante el corte en bisel y compuesto, fije la bolsa para el polvo en ángulo recto con relación a la superficie de la base como se muestra en la **Fig. 4**.

PRECAUCIÓN

○ Vacíe frecuentemente la bolsa para el polvo para evitar que se atasquen el conducto y la cubierta de seguridad. Durante el corte en bisel se acumulará más polvo de lo normal.

6. Instalación
Asegúrese de que la máquina esté siempre sujeta en el banco.
Fije la herramienta eléctrica sobre un banco de trabajo nivelado y horizontal.
Seleccione pernos de 8 mm de diámetro de un largo adecuado para el espesor del banco de trabajo.
El perno deberá ser por lo menos 35 mm más largo que el espesor del banco de trabajo.
Por ejemplo, utilice pernos de 8 mm × 60 mm para un banco de trabajo de 25 mm de espesor.

AJUSTE DE LA HERRAMIENTA ELÉCTRICA ANTES DE UTILIZARLA

PRECAUCIÓN
Realice todos los ajustes necesarios antes de insertar el enchufe en un tomacorriente de la red.

1. Cerciórese de que el protector inferior opere suavemente

PRECAUCIÓN

○ Esta ingletadora está equipada con una fijación de la unidad de cortado como dispositivo de seguridad.
○ Para bajar la unidad de cortado para cortar, la fijación debe soltarse pulsando la palanca de fijación (C) con el dedo pulgar.
(1) Cuando tire de la empuñadura hacia debajo a la vez que pulsa la palanca de fijación (C), compruebe que el protector inferior gira sin problemas (**Fig. 7**).
(2) Seguidamente, compruebe que el protector inferior vuelve a su posición original cuando se levanta la empuñadura.

APLICACIONES PRÁCTICAS

ADVERTENCIA

○ Para evitar lesiones, no quite ni remplace nunca la pieza de trabajo sobre la mesa mientras la herramienta esté en funcionamiento.
○ No coloque nunca sus miembros dentro de la línea cerca del signo de advertencia mientras esté utilizando la herramienta. Esto podría resultar peligroso (consulte la **Fig. 8**).

PRECAUCIÓN

○ Es muy peligroso extraer o colocar maderas mientras la sierra esté girando.
○ Cuando sierre, limpie las virutas de la plataforma.
○ Si se acumulasen demasiadas virutas, la hoja de sierra quedaría al descubierto del material que estuviese serrando. No acerque nunca su mano ni ninguna otra cosa a la hoja de sierra al descubierto.

1. Apriete con seguridad el material que desee cortar utilizando un conjunto de tornillo de carpintero para que no se mueva durante la operación de corta

2. Accione el interruptor
Al apretar el gatillo, el interruptor se cerrará. Cuando lo suelte, se abrirá.

3. Ajuste del soporte (B), palanca de inmovilización: (Fig. 9)
Fije el soporte incluido (B) en la posición que se muestra en la **Fig. 9** y ajuste el soporte (B) hasta que su superficie inferior entre en contacto con la superficie del banco de trabajo. Después de los ajustes, apriete firmemente el perno de 6 mm con la llave de cubo de 10 mm incluida. Afloje el tornillo M6 × 20 en la palanca de fijación y fije en una posición donde se pueda operación la palanca de fijación fácilmente.

4. Utilización del conjunto de tornillo de carpintero (Accesorio estándar) (Fig. 10)

(1) El conjunto de tornillo de carpintero puede montarse en la escuadra de guía izquierda (escuadra de guía (B)) o bien en la escuadra de guía derecha (escuadra de guía (A)) aflojando el perno de orejas de 6mm (A).
(2) El portatornillo puede elevarse o bajarse de acuerdo con la altura de la pieza de trabajo aflojando el perno de orejas de 6mm (B). Después del ajuste, apriete firmemente el perno de orejas de 6 mm (B) y fije el portatornillo.
(3) Gire la perilla superior y fije firmemente la pieza de trabajo en su lugar.

ADVERTENCIA

○ Siempre asegure firmemente la pieza de trabajo al tope-guía. De lo contrario, la pieza de trabajo podría ser arrojada con fuerza de la mesa y causar lesiones.

PRECAUCIÓN

○ Siempre compruebe que la cabeza del motor no haga contacto con el conjunto del tornillo de banco cuando lo baje para realizar el corte. Si existe el riesgo de que esto suceda, afloje el perno de aletas de 6 mm y mueva el conjunto de tornillo de banco a una posición en que no haga contacto con la hoja de sierra.

5. Instale el subprotector (B) (Fig. 11)
En el caso de corte en ángulo directo y corte en ángulo, utilice el tope-guía secundario. La escuadra de guía secundaria (B) puede instalarse en el lado derecho de la escuadra de guía (B). Ponga la placa (A) en la posición que se muestra en la **Fig. 11**, inserte la punta en la ranura de la escuadra de guía (B) e simultáneamente, inserte el tornillo de cabeza plana M6 en la escuadra de guía (B), escuadra de guía secundaria (B), y placa (A); luego, apriete la tuerca de nilón M6 con la llave de cubo de 10 mm incluida hasta que puede girar la escuadra de guía secundaria (B) suavemente. A continuación, puede realizar un corte estable del material con un cara trasera ancha.

ADVERTENCIA

○ En el caso de corte a bisel izquierdo, gire la escuadra de guía secundaria (B). Si no puede girarla, entrará en

contacto con la hoja o con alguna parte de la herramienta, y causará lesiones de gravedad al operador.

6. Utilización de la línea de tinta

Al bajar la sección del motor, el protector se eleva y aparece la cuchilla de sierra.

Haga coincidir la línea de tinta con la cuchilla de sierra.

PRECAUCIÓN

Nunca permita que el protector inferior se eleve mientras está girando la cuchilla de sierra. El topeguía secundario no sólo hará contacto y afectará negativamente a la precisión de corte, sino también podría dañar el protector.

7. Instale el asa lateral (Fig. 12)

Retire el perno M10 e instale el asa lateral proporcionado con esta unidad.

8. Ajuste de posición de la línea de láser (Sólo modelo C10FCH2)

La línea de tinta puede ser realizada fácilmente en esta herramienta para el marcador láser. Un interruptor enciende el marcador láser (**Fig. 13**).

Dependiendo del corte a realizar, se podrá alinear la línea de láser con el lado izquierdo del ancho de corte (hoja de sierra) o con la línea de tinta del lado derecho. Antes de expedirse de fábrica, la línea de láser se ajusta al ancho de la cuchilla de sierra. Realice los siguientes pasos para ajustar las posiciones de la cuchilla de sierra y de la línea de láser según sus preferencias.

(1) Encienda el marcador láser y efectúe un ranura de aproximadamente 5 mm de profundidad en una pieza de trabajo de aproximadamente 38 mm de alto y 89 mm de ancho. Sostenga la pieza de trabajo ranurada mediante el tornillo de carpintero tal como está, y no la mueva.

(2) A continuación introduzca una llave de barra hexagonal de 4 mm en el orificio de 12 pulgadas de diámetro situado sobre el lado de la caja de engranajes, y gire el tornillo de cabeza hueca hexagonal para desplazar la línea de láser. (Si gira el tornillo de cabeza hexagonal en el sentido de las agujas del reloj, la línea de láser se desplazará hacia la derecha, y si lo gira en sentido contrario a las agujas del reloj, se desplazará hacia la izquierda.) Cuando trabaje con la línea de tinta alineada con el lado izquierdo de la cuchilla de sierra, alinee la línea de láser con el extremo izquierdo de la ranura (**Fig. 14**). Cuando la alinee con el lado derecho de la cuchilla de sierra, alinee la línea de láser con el lado derecho de la ranura.

(3) Tras ajustar la posición de la línea de láser, trace una línea de tinta en ángulo recto sobre la pieza de trabajo y alinee la línea de tinta con la línea de láser. Cuando alinee la línea de tinta, deslice poco a poco la pieza de trabajo y asegúrela mediante el tornillo de carpintero en una posición en que la línea de láser coincida con la línea de tinta. Trabaje de nuevo en el ranurado y fije la posición de la línea de láser. Si desea cambiar la posición de la línea de láser, vuelva a realizar los ajustes desde los pasos (1) a (3).

ADVERTENCIA (Fig. 16 y Fig. 17)

○ Antes de enchufar la clavija de alimentación en el tomacorriente siempre compruebe que el cuerpo principal y el marcador láser se encuentren apagados.

○ Durante el ajuste de posición de la línea de láser, preste suma atención en el manejo del gatillo, ya que la clavija de alimentación se encuentra enchufada durante la operación.

Una activación involuntaria del interruptor de gatillo hará girar la cuchilla de sierra, lo cual podrá ocasionar a su vez un accidente imprevisto.

○ No utilice el marcador láser para otros fines que no sean los indicados.

PRECAUCIÓN

○ Radiación láser. No mire fijamente el haz.

○ Radiación láser sobre la mesa de trabajo. No mire fijamente el haz.

Evite la exposición de los ojos a radiación directa, pues podría sufrir lesiones.

○ No lo desmonte.

○ No aplique un impacto fuerte al marcador láser (cuerpo principal de la herramienta); de lo contrario, no sólo se alterará la posición de la línea de láser, sino que se producirán daños en el marcador láser y se acortará su vida de servicio.

○ Mantenga el marcador láser encendido sólo durante la operación de corte. Una iluminación prolongada hará que se acorte su vida de servicio.

○ La utilización de controles, ajustes o de procedimientos distintos de los especificados en la presente podría significar una exposición peligrosa a la radiación.

NOTA

○ Efectúe el corte haciendo coincidir la línea de tinta con la línea de láser.

○ Cuando la línea de tinta y la línea de láser se encuentran superpuestas, la intensidad y la tenuidad de la luz cambian, permitiendo una operación de corte estable debido a que será posible determinar fácilmente la coincidencia de las líneas. Esto permitirá reducir al mínimo los errores de corte.

○ En operaciones en exteriores o cerca de ventanas, la línea de láser podría ser difícil de ver debido a la luz del sol. En tales casos, trasládese a un sitio protegido de la luz del sol.

○ No tire con fuerza del cordón provisto detrás del cabezal del motor ni enganche su dedo, madera, o algún objeto alrededor del mismo; de lo contrario, el cordón se podría salir y el marcador láser no se podrá encender.

○ Compruebe sobre una base periódica que la posición de la línea de láser sea la correcta. Con respecto al método de verificación, trace una línea de tinta en ángulo recto sobre una pieza de trabajo de aproximadamente 38 mm de alto y 89 mm de ancho, y compruebe que la línea de láser coincide con la línea de tinta. [La desviación entre la línea de tinta y la línea de láser debe ser inferior al ancho de la línea de tinta (0,5 mm)] (**Fig. 15**).

9. Operación de corte

(1) Como se muestra en la **Fig. 18**, la anchura de la hoja de sierra es la de corte. Por lo tanto, deslice la pieza de trabajo hacia la derecha (vista desde la posición del operador) cuando desee la longitud ⓑ, o hacia la izquierda cuando desee la longitud ⓐ.

(Sólo modelo C10FCH2)

Si se utiliza un marcador láser, alinee la línea de láser con el lado izquierdo de la hoja de sierra, y luego alinee la línea de tinta con la línea de láser.

(2) Cuando la cuchilla de sierra alcance la velocidad máxima, empuje la empuñadura ligeramente hacia abajo a la vez que aprieta la palanca de fijación (C) y lleve la cuchilla de sierra cerca del material que debe cortarse.

(3) Una vez que la cuchilla de sierra entre en contacto con la pieza de trabajo, empuje gradualmente la empuñadura hacia abajo para cortar dicha pieza.

(4) Después de haber cortado la pieza de trabajo hasta la profundidad deseada, desconecte la alimentación de la herramienta eléctrica y deje que la cuchilla de sierra se pare completamente antes de levantar la empuñadura de la pieza de trabajo para volverla a colocar en la posición completamente retraída.

PRECAUCIÓN

○ Para saber las dimensiones máximas para cortar, consulte la tabla "ESPECIFICACIONES".

○ Un aumento de presión sobre la empuñadura no aumentará la velocidad de corte. Al contrario, una fuerza excesiva puede resultar en sobrecarga del motor y/o disminución de la eficiencia de corte.

○ Cuando no se va a utilizar la herramienta, confirme que el interruptor de gatillo esté en OFF y que la clavija de alimentación esté desconectada del tomacorriente.

○ Siempre desconecte la alimentación y deje que la cuchilla de sierra se detenga completamente antes de levantar la empuñadura de la pieza de trabajo. Si se levantara la empuñadura mientras está girando la cuchilla de sierra, la pieza de corte podrá quedar atascada contra la cuchilla de sierra, y los fragmentos del material podrían salir despedidos, con el consiguiente peligro.

○ Cada vez que finaliza una operación de corte o de corte de profundidad, desconecte el interruptor, y compruebe que la cuchilla de sierra se encuentre detenida. Luego levante la empuñadura, y vuélvala a poner en la posición de retracción total.

○ Antes de realizar el siguiente paso, asegúrese de retirar el material de corte de la mesa giratoria.

10. Procedimientos de corte de ingletes

(1) Afloje la empuñadura lateral y empuje la palanca para los retenes de ángulo. A continuación, ajuste la mesa giratoria hasta que el indicador se alinee con el ajuste deseado de la escala de ángulos de inglete (**Fig. 19**).

(2) Reapriete la empuñadura lateral para que la mesa giratoria quede asegurada en la posición deseada.

NOTA

○ Se proveen paradas positivas a la derecha y la izquierda del ajuste central de 0°, en los ajustes de 15°, 22,5°, 31,6° y 45°.
Compruebe que la escala de ingletes y la punta del indicador se encuentren correctamente alineadas.

○ La operación de la tronzadora con la escala de ingletes y el indicador desalineados, o con la empuñadura lateral sin apretar correctamente, resultará en una precisión de corte defectuosa.

PRECAUCIÓN

○ No retire nunca la empuñadura lateral. Es sumamente peligroso utilizar la herramienta sin la empuñadura lateral. Para evitar accidentes o lesiones, siempre sujete firmemente la empuñadura lateral.

11. Procedimientos de corte en bisel (Fig. 20 y Fig. 21)

(1) Afloje la palanca de fijación y bisele la cuchilla de sierra hacia la izquierda.

(2) Ajuste el ángulo de bisel al ajuste deseado mientras observa la escala de ángulos de bisel y el indicador, y luego asegure la palanca de fijación.

ADVERTENCIA

○ Cuando la pieza de trabajo esté asegurada en la parte izquierda o derecha de la cuchilla, la parte de corte corto se apoyará sobre el lado derecho o izquierdo de la cuchilla de sierra. Desconecte siempre la alimentación y deje que la cuchilla de sierra se pare completamente antes de levantar la empuñadura de la pieza de trabajo. Si se levantara la empuñadura mientras está girando la cuchilla de sierra, la pieza de corte podrá quedar atascada contra la cuchilla de sierra, y los fragmentos del material podrían salir despedidos, con el consiguiente peligro.

○ Cuando pare en la mitad la operación de corte en bisel, comience a cortar después de haber devuelto la cabeza del motor hasta la posición inicial.
Si comenzase en el medio, sin haber tirado hacia atrás, la cubierta de seguridad podría quedar enganchada en la ranura de corte de la pieza de trabajo y entrar en contacto con la pieza de trabajo.

12. Procedimientos de corte compuesto

El corte compuesto podrá realizarse siguiendo las instrucciones de 9 y 10 de arriba. Con respecto a las dimensiones máximas del corte compuesto, refiérase a la tabla de "ESPECIFICACIONES".

PRECAUCIÓN

○ Siempre asegure la pieza de trabajo con el lado derecho para el corte compuesto. No gire nunca la mesa hacia la derecha para el corte compuesto, debido a que la hoja de sierra podría entrar en contacto con el sujetador o con el tornillo de carpintero que asegura a la pieza de trabajo, y causar lesiones o daños.

13. Corte de materiales de trabajo largos

Cuando corte materiales largos, utilice una plataforma auxiliar que sea de la misma altura que el soporte (accesorio opcional) y la base del equipo auxiliar especial.
Capacidad: material de madera (an × al × l)
120 mm × 40 mm × 1000 mm

14. Instalación de los soportes (Accesorio opcional)

Los soportes ayudan a mantener estables y en posición, las piezas de trabajo largas durante la operación de corte.

(1) Tal como se indica en la **Fig. 22**, utilice una escuadra de acero para alinear el borde superior de los soportes con la superficie de base.
Afloje la tuerca de aletas de 6 mm. Gire el perno de ajuste de altura de 6 mm, y ajuste la altura del soporte.

(2) Después del ajuste, apriete firmemente la tuerca de aletas y sujete el soporte con el perno de perilla de 6 mm (accesorio opcional), si el largo del perno de ajuste de altura de 6 mm es insuficiente, coloque debajo una placa delgada. Asegúrese de que el extremo del perno de ajuste de altura de 6 mm no sobresalga del soporte.

15. Retén para precisión de corte (El retén y el soporte son accesorios opcionales)

Los retenes facilitan un continuo corte de precisión en longitudes de 280 mm a 450 mm.
Para instalar el retén, únalo al soporte con un perno de aletas de 6 mm como se muestra en la **Fig. 23**.

16. Confirmación sobre el uso del tornillo de carpintero de la moldura en vértice, retenes de la moldura en vértice (L.) y (R.) (Accesorio opcional)

(1) Los retenes de la moldura en vértice (L.) y (R.) (accesorios opcionales) permiten facilitar los cortes de la moldura en vértice, sin inclinar la cuchilla de sierra. Instálelos en ambos lados de la base, tal como se muestra en la **Fig. 24**. Después de la inserción, apriete los pernos de perilla de 6 mm para asegurar los retenes de la moldura en vértice.

(2) El tornillo de carpintero (B) de la moldura en vértice (accesorio opcional) puede montarse tanto en el tope-guía izquierdo (tope-guía (B)) como en el tope-guía derecho (tope-guía (A)). Es posible enlazarse con la inclinación de la moldura en vértice, pudiéndose presionar el tornillo de carpintero hacia abajo.

A continuación, gire la perilla superior, según se requiera, para que la moldura en vértice quede firmemente fijada en su lugar. Para levantar o bajar el conjunto de tornillo de carpintero, primero afloje el perno de aletas de 6 mm.
Después de ajustar la altura, apriete firmemente la tuerca de aletas de 6 mm, luego gire la perilla superior según sea necesario, para fijar firmemente la pieza de trabajo en su posición (Véase la **Fig. 25**).
Posicione la moldura en vértice con su BORDE EN CONTACTO CON LA PARED contra el tope-guía y su BORDE EN CONTACTO CON EL TECHO contra los retenes de la moldura en vértice, tal como se muestra en la **Fig. 25**. Ajuste los retenes de la moldura en vértice de acuerdo con el tamaño de la moldura en vértice. Apriete el perno de aletas de 6 mm para asegurar los retenes de la moldura en vértice.

ADVERTENCIA

○ Siempre asegure firmemente la moldura en vértice al tope-guía pues de lo contrario, la moldura en vértice podrá zafarse de la mesa y producir lesiones.
No efectúe el corte en bisel. El cuerpo principal o la cuchilla de sierra podría entrar en contacto con el tope-guía secundario, y producir lesiones.

PRECAUCIÓN

○ Siempre compruebe que la cabeza del motor (ver **Fig. 1**) no haga contacto con el conjunto de la moldura en vértice cuando lo baje para realizar el corte. Si existe riesgo de que esto suceda, afloje el perno de aletas de 6 mm y mueva el conjunto de moldura en vértice a una posición en la que no haga contacto con la cuchilla de sierra.

MONTAJE Y DESMONTAJE DE LA HOJA DE SIERRA

ADVERTENCIA

○ Para evitar accidentes o lesiones, antes de montar o desmontar una hoja de sierra ponga en OFF el disparador y desenchufe el cable de alimentación del tomacorriente de la red.
Si se realizara la tarea de corte sin haber apretado suficientemente el perno, éste se podría aflojar, la hoja se podría salir y el revestimiento de protección inferior se podría dañar provocando lesiones.
Compruebe asimismo que los pernos se encuentren correctamente apretados antes de desenchufar la clavija de alimentación de la toma de corriente.

○ Si se instalaran o retiraran los pernos utilizando una herramienta que no sea la llave de cubo de 10 mm (accesorio estándar), se producirá un apriete excesivo o inadecuado, lo cual podría provocar lesiones.

1. Montaje de la hoja de sierra (Figs. 26, 27, 28 y 29)

(1) Gire el revestimiento de protección inferior (de plástico) hasta la posición superior.
(2) Utilice la herramienta para aflojar el tornillo de 4 mm que aprieta la cubierta de husillo y extraiga la cubierta de husillo.
(3) Presione el bloqueo del husillo y afloje el perno con una llave de cubo de 10 mm (accesorio estándar).
Como el perno es de rosca hacia la izquierda, aflójelo girándolo hacia la derecha como se muestra en la **Fig. 28**.

NOTA

○ Si no consigue presionar fácilmente el bloqueo del husillo para enclavar el husillo, gire el perno con una llave de cubo de 10 mm (accesorio estándar) mientras aplica presión sobre el bloqueo del husillo.
El husillo de la cuchilla de sierra se bloquea cuando se presiona hacia adentro el bloqueo del husillo.

(4) Quite el perno y la arandela (B).
(5) Levante el protector inferior y monte la cuchilla de sierra.

ADVERTENCIA

Cuando monte la hoja de sierra, confirme que la marca del indicador de rotación de la hoja de sierra y la dirección de rotación de la caja de engranajes (ver **Fig. 1**) coinciden correctamente.

(6) Limpie bien la arandela (B) y el perno, e instálelos en el husillo de la hoja de sierra.
(7) Presione el bloqueo de husillo y apriete el perno girándolo hacia la izquierda con una llave de cubo de 10 mm (accesorio estándar) como se indica en la **Fig. 28**.

PRECAUCIÓN

○ Después de instalar o de remover la cuchilla de sierra, confirme que el bloqueo del husillo haya vuelto a su posición de retracción.
○ Apriete el perno de forma que no se afloje durante la operación.
○ Antes de poner en funcionamiento la herramienta, confirme que el perno haya quedado correctamente apretado.

2. Desmontaje de la cuchilla de sierra

Desmonte la cuchilla de sierra invirtiendo los procedimientos de montaje descritos en el apartado 1 de arriba.
La cuchilla de sierra se desmonta fácilmente después de levantar el protector inferior.

PRECAUCIÓN

○ No intente instalar cuchillas de sierra que no tengan un diámetro de 235 mm - 255 mm.

MANTENIMIENTO E INSPECCIÓN

ADVERTENCIA

Para evitar accidentes o lesiones, antes de realizar el mantenimiento o la inspección de esta herramienta, ponga en OFF el disparador y desenchufe el cable de alimentación del tomacorriente de la red.

1. Inspección de la hoja de sierra

Reemplace la hoja de sierra inmediatamente después de haber notado cualquier signo de deterioro o daño. Una hoja de sierra dañada puede causar lesiones, y otra desgastada puede causar la operación inefectiva o la posible sobrecarga del motor.

PRECAUCIÓN

○ No utilice nunca una hoja de sierra mellada. Cuando la hoja de sierra esté mellada, su resistencia a la presión de la mano aplicada por la empuñadura de la herramienta tiende a aumenta, haciendo que la herramienta eléctrica funcione de forma insegura.

2. Inspección de la palanca (Figs. 30 y 31)

Si los pernos (2) de cabeza hexagonal M6 están flojos, alinee los laterales del tope-guía y de la hoja de sierra con la escuadra de acero. Después de ajustar la hoja de sierra y el tope-guía a un ángulo de noventa grados, apriete la palanca asegurando los pernos (2) de cabeza hexagonal.

3. Inspeccion de las escobillas (Figs. 32 y 33)

Las escobillas del motor son piezas fungibles.
Si las escobillas se desgastan excesivamente, es posible que el motor tenga problemas.
Por lo tanto, inspeccione periódicamente las escobillas y reemplácelas cuando se hayan desgastado hasta la línea límite mostrada en la **Fig. 32**.

Además, mantenga las escobillas limpias de forma que se deslicen suavemente dentro de los portaescobillas. Las escobillas podrán extraerse fácilmente después de haber quitado las tapas de los portaescobillas (consulte la **Fig. 33**) con un destornillador de punta plana.

4. **Cómo tratar el motor (consulte la Fig. 1)**
   El devanado del motor es el "corazón" mismo de esta herramienta. Preste suma atención para asegurarse de que el devanado no se dañe y/o se humedezca con aceite o agua.

NOTA

○ La acumulación de polvo u otras impurezas en el interior del motor puede provocar fallos de funcionamiento. Después de usar el motor alrededor de unas 50 horas, efectúe el funcionamiento sin carga, y sople aire seco desde el orificio provisto en la parte trasera del motor. Esta acción es sumamente eficaz para descargar el polvo y similar.

5. **Inspección de los tornillos**
   Inspeccione regularmente cada componente de la herramienta eléctrica para ver si están flojos. Reapriete los tornillos y cualquier pieza floja.

ADVERTENCIA

○ Para evitar lesiones, no utilice nunca la herramienta eléctrica si tiene alguna pieza floja.

6. **Inspección del funcionamiento del revestimiento de protección inferior**
   Antes de utilizar la herramienta, pruebe el revestimiento de protección inferior (consulte la **Fig. 7**) para asegurarse de que esté en buenas condiciones, y de que se mueva uniformemente.
   No utilice nunca la herramienta a menos que el revestimiento de protección inferior funcione de forma adecuada y esté en buenas condiciones mecánicas.
7. **Almacenamiento**
   Después de haber utilizado la herramienta eléctrica, compruebe si:

(1) El interruptor de disparo está en la posición OFF,
(2) El enchufe del cable de alimentación está desconectado del tomacorriente de CA,
(3) Cuando no vaya a utilizar la herramienta, guárdela en un lugar seco fuera del alcance de niños.

8. **Lubricación**
   Lubrique las piezas deslizantes siguientes una vez al mes a fin de mantener la herramienta eléctrica en buenas condiciones de funcionamiento durante mucho tiempo. (véase **Fig. 1** y **Fig. 2**)
   Se recomienda el uso de aceite para máquinas.
   Puntos de lubricación:
   * Parte giratoria de la bisagra
   * Parte giratoria del conjunto del tornillo de carpintero
9. **Limpieza**
   Limpie periódicamente las virutas y demás materiales de la superficie de la herramienta eléctrica, especialmente del interior del revestimiento de protección inferior, con un paño humedecido en una solución jabonosa. Para evitar el mal funcionamiento del motor, protéjalo contra el aceite y el agua.

(Sólo modelo C10FCH2)

Si la línea de láser se volviera invisible debido a astillas u otras impurezas adheridas en la ventana de la sección de emisión de luz del marcador láser, limpie la ventana con un paño suave o humedecido con agua jabonosa, etc.

10. **Lista de repuestos**
    A : N°. ítem
    B : N°. código
    C : N°. usado
    D : Observaciones

PRECAUCIÓN

La reparación, modificación e inspección de las herramientas eléctricas HiKOKI deben ser realizadas por un Centro de Servicio Autorizado de HiKOKI.
Especialmente el dispositivo láser debería ser revisado por el agente autorizado por el fabricante del dispositivo láser.
Encargue siempre la reparación del dispositivo láser a un centro de servicio autorizado de HiKOKI.
Esta lista de repuestos será de utilidad si es presentada junto con la herramienta al Centro de Servicio Autorizado de HiKOKI, para solicitar la reparación o cualquier otro tipo de mantenimiento.
En el manejo y el mantenimiento de las herramientas eléctricas, se deberán observar las normas y reglamentos vigentes en cada país.

MODIFICACIONES

HiKOKI Power Tools introduce constantemente mejoras y modificaciones para incorporar los últimos avances tecnológicos.
Por consiguiente, algunas partes (por ejemplo, números de códigos y/o diseño) pueden ser modificadas sin previo aviso.

GARANTÍA

Las herramientas motorizadas de HiKOKI incluye una garantía conforme al reglamento específico legal/nacional. Esta garantía no cubre los defectos o daños debidos al uso incorrecto, el abuso o el desgaste normal. En caso de reclamación, envíe la herramienta motorizada, sin desmontar y con el CERTIFICADO DE GARANTÍA que aparece al final de estas instrucciones de uso, al Centro de Servicio Autorizado de HiKOKI.

NOTA

Debido al programa de investigación y desarrollo continuos de HiKOKI, las especificaciones indicadas aquí pueden estar sometidas a cambios sin previo aviso.

Información sobre el ruido propagado por el aire y vibración

Los valores medidos fueron determinados de acuerdo con EN61029.

El nivel de presión acústica de ponderación A típica es de 95 dB (A)
Nivel de potencia acústica de ponderu A típico: 108 dB (A)
Utilica protectores para los oídos.

Valor medio cuadrático ponderado típico de aceleración: 2,6 m/s^2.

Información sobre el sistema de fuente de alimentación a utilizar con herramientas eléctricas de una tensión nominal de 230V~

Las operaciones de conmutación de los aparatos eléctricos causan fluctuaciones de voltaje.

El uso de esta herramienta eléctrica bajo condiciones desfavorables de la red eléctrica puede tener efectos adversos en el funcionamiento de otros aparatos eléctricos.

Probablemente no se producirán efectos negativos con una impedancia de la red igual o inferior a 0,29 ohms.

Normalmente, la impedancia de la red máxima permisible no será excedida cuando la derivación hacia el tomacorriente se alimente desde una caja de empalmes con una capacidad útil de 25 amperios o superior.

En el caso de que ocurra una falla de alimentación o se extraiga el enchufe del tomacorriente, regrese inmediatamente el interruptor a la posición OFF. Esto evitará un rearranque no controlado.

PRECAUÇÕES GERAIS QUANTO À OPERAÇÃO

ADVERTÊNCIA! Ao utillizar ferramentas elétricas, observe determinadas medidas básicas de segurança, para se evitar o risco de incêndio, choques elétricos e acidentes pessoais, inclusive os que se seguem.
Leia todas estas instruções antes de utilizar este equipamento, conservando-as depois em seu poder.
Para operações seguras:

1. Mantenha o local de trabalho arrumado. A desordem no local de trabalho pode ser motivo de acidente.
2. Leve em consideração o ambiente que o rodeia. Não exponha as ferramentas elétricas à chuva. Não utilize ferramentas elétricas em locais úmidos ou molhados. Trabalhe em local bem iluminado.
   Não utilize ferramentas elétricas em locais onde haja risco de incêndios ou explosões.
3. Evite choques elétricos. Evite o contato com superfícies ligadas à terra (p.ex. tubos, radiadores, fogões, refrigeradores).
4. Mantenha crianças e enfermos afastados. Não deixe que terceiros toquem na ferramenta ou no cabo elétrico. Não permita que estranhos permaneçam no local de trabalho.
5. Guarde as ferramentas que não estão sendo utilizadas. As ferramentas que não estão sendo utilizadas devem ser guardadas em local seco, alto ou fechado, fora do alcance de crianças e enfermos.
6. Não sobrecarregue a ferramenta. O trabalho será melhor e mais seguro se forem observados os limites indicados para cada ferramenta.
7. Utilize ferramentas apropriadas. Não use ferramentas pequenas ou acessórios para trabalhos pesados. Não empregue ferramentas em trabalhos e para fins a que não se destinam; não se sirva, por exemplo, de uma serra circular manual para cortar galhos ou troncos de árvores.
8. Escolha vestuário apropriado para o trabalho. Não use roupas largas ou jóias, pois podem prender-se em alguma peça móvel. Nos trabalhos externos aconselha-se o uso de luvas de borracha e sapatos que não escorreguem. Se tiver cabelo comprido, prenda-os com uma rede.
9. Utilize óculos de proteção. Coloque também máscara para o rosto ou contra a poeira durante os trabalhos que propiciam a formação de pó.
10. Conecte equipamento de extração de poeira.
    A operacao de corte desta serra telescopica pode produzir uma quantidade consideravel de residuos do tubo de extracao na guia fixa. (Materiais dos residuos: Madeira ou Aluminio)
    Se forem fornecidos dispositivos para a conexão de equipamentos de extração de poeira e aspirador de pó certifique-se de que estão conectados e usados de maneira apropriada
11. Não force o cabo elétrico. Nunca transporte a ferramenta pelo cabo e não o puxe para tirar o plugue da tomada. Proteja o cabo contra o calor e evite o seu contato com óleo e objetos cortantes.
12. Mantenha fixa a peça a trabalhar. Utilize dispositivos de fixação ou uma morsa para prender a peça a trabalhar. É mais seguro do que a fixação manual e permite manejar a ferramenta com ambas as mãos.
13. Controle sua posição. Escolha uma posição segura e mantenha sempre o equilíbrio.
14. Efetue uma manutenção cuidadosa das ferramentas. Tenha as ferramentas sempre afiadas e limpas para que possa trabalhar bem e em segurança. Siga as instruções para lubrificação e troca de acessórios. Inspecione periodicamente os cabos elétricos da ferramenta e, se estiverem danificados, mande-os para conserto nas oficinas autorizadas. Inspecione periodicamente a extensão dos fios elétricos e substitua-a, caso esteja danificada. Mantenha as empunhadeiras secas, limpas e livres de óleo e graxa.
15. Não mantenha a ferramenta ligada à rede. Quando não estiver em uso ou ao trocar de acessório como, por exemplo, cortadores, brocas e lâminas, mantenha a máquina desligada da rede.
16. Retire as chaves de ajuste. Habitue-se a verificar se as chaves de ajuste foram retiradas da ferramenta antes de fazer a ligação.
17. Evite ligações despropositadas. Não transporte ferramentas ligadas à corrente com o dedo colocado no interruptor de comando. Antes de ligar a ferramenta à rede, certifique-se de que o interruptor de comando está desligado.
18. Utilize cabos de extensão para uso externo. Ao ar livre, utilize apenas um cabo de extensão próprio para este fim.
19. Fique alerta. Preste atenção no que está fazendo. Use o bom senso. Ao sentir-se cansado, não utilize a ferramenta.
20. Verifique se as peças apresentam danos. Antes de continuar a utilizar a ferramenta, verifique cuidadosamente se os dispositivos de proteção e peças que apresentam pequenos danos estão operacionais. Veja se as peças móveis estão alinhadas, se movimentando com fluência, se existem peças danificadas, se estão perfeitamente montadas ou se existem quaisquer outros problemas que possam afetar sua operação. Todas as peças e dispositivos de proteção que não estejam funcionando perfeitamente devem ser consertados ou substituídos numa oficina autorizada, a menos que haja indicações contrárias nestas instruções de uso. Não utilize a ferramenta se o interruptor não ligar nem desligar.
21. Atenção
    A utilização de quaisquer acessórios ou aparelhos adicionais que não se encontrem nestas instruções de uso podem apresentar riscos de acidentes pessoais.
22. Utilize os serviços de pessoas qualificadas.
    Esta ferramenta elétrica está de acordo com os requisitos de segurança apropriados. Os consertos devem ser apenas realizados por pessoal qualificado, utilizando peças sobressalentes originais. Caso contrário, o usuário pode estar correndo um risco considerável.

PRECAUÇÕES SOBRE COMO UTILIZAR A SERRA DE ESQUADRIA

1. Mantenha o chão em volta do nível da máquina bem arrumado e livre de materiais espalhados.
2. Providencie iluminação geral ou localizada adequada.
3. Não use ferramentas elétricas para aplicações diferentes das especificadas no manual de instruções.
4. Consertos devem ser feitos apenas pelas oficinas autorizadas. O fabricante não se responsabiliza por quaisquer danos e ferimentos causados pelo conserto feito por pessoas não autorizadas assim como falhas no manuseio da ferramenta.
5. Para garantir a integridade operacional projetada das ferramentas elétricas, não retire os protetores nem os parafusos instalados.
6. Não toque nas peças móveis nem nos acessórios sem que a fonte de alimentação esteja desconectada.
7. Use sua ferramenta numa potência menor que a especificada na placa de identificação, do contrário, pode se estragar o acabamento e reduzir a eficácia do trabalho devido à sobrecarga do motor.
8. Não limpe peças de plásticos com solventes. Gasolina, tíner, benzina, tetracloreto de carbono, álcool são alguns dos solventes que podem danificar e rachar peças de plástico. Não os utilize para limpar essas peças. Elas devem ser limpas com um pano macio umedecido com água com sabão.
9. Use apenas peças de reposição originais da HiKOKI.
10. Esta ferramenta só deve ser desmontada para a troca de escovas de carvão.
11. O desenho pormenorizado do conjunto contido neste manual de instruções deve ser usado somente pela oficina autorizada.
12. Não corte nunca metais ferrosos nem alvenaria.
13. É preciso que haja uma iluminação geral e localizada adequada. As peças de trabalho acabadas e estocadas devem ficar próximas ao local onde os operadores normalmente trabalham.
14. Quando necessário, use equipamentos de proteção pessoal adequados, que devem incluir:
    Protetores de ouvido para reduzir o risco de perda de audição induzida.
    Protetores dos olhos para reduzir o risco de machucar um olho.
    Máscaras de proteção das vias respiratórias para reduzir o risco de inalar poeira nociva.
    Luvas para manusear lâminas de serra (sempre que possível as lâminas de serra devem ser carregadas com um suporte) e material áspero.
15. O operador deve ser treinado corretamente no uso, ajuste e operação da máquina.
16. Abstenha-se de retirar da área de corte quaisquer recortes ou outras partes da peça de trabalho enquanto a máquina estiver funcionando e a cabeça da serra não estiver na posição de descanso.
17. Nunca utilize a serra de esquadria com a protecção inferior bloqueada na posição aberta.
18. Certifique-se de que a guarda de lâmina inferior se movimenta facilmente.
19. Não use a serra sem as guardas de lâmina nas devidas posições, sem estar em perfeito estado de funcionamento e bem conservada.
20. Use lâminas de serra corretamente afiadas. Observe a velocidade máxima marcada na lâmina de serra.
21. Não utilize lâminas de serra danificadas ou deformadas.
22. Não utilize lâminas de serra fabricadas com aço rápido.
23. Utilize somente lâminas de serra recomendadas pela HiKOKI.
    Ouso da lâmina de serra está conforme EN847-1.
24. As lâminas de serra devem estar na faixa de 235 mm a 255 mm de diâmetro externo.
25. Selecione a lâmina de serra correta para o material que vai ser cortado.
26. Nunca trabalhar com a serra de esquadria com a lâmina da serra virada para cima ou para o lado.
27. Certifique-se de que a peça a ser trabalhada não possui nela matérias estranhas como pregos.
28. Substitua o calço da mesa quando estiver desgastado.
29. Não utilize a serra para cortar materiais que não sejam alumínio, madeira ou similares.
30. Não utilize a serra para cortar outros materiais não recomendados pelo fabricante.
31. O processo de troca de lâmina inclui o método de reposicionamento e uma advertência para que isto seja feito corretamente.
32. Ligar a serra de esquadria a um dispositivo de recolha de pó quando serrar madeira.
33. Tome cuidado ao fazer fendas.
34. Ao transportar ou carregar a ferramenta, não segure pela alça. Segure pela empunhadeira em vez de pela alça.
35. Comece a cortar somente depois que a rotação do motor atingir a velocidade máxima.
36. Desligue prontamente o interruptor quando observar alguma anormalidade.
37. Desligue a máquina e espere que a lâmina de serra pare antes de manusear ou ajustar a ferramenta.
38. Durante o corte de entalhe ou inclinado, a lâmina deve ser levantada até que a rotação pare completamente.
39. Leve em consideracao todas as possibilidades de riscos residuais na operacao de corte, tais como a radiacao de laser nos seus olhos, o acesso imprevidente a pecas moveis da partes mecanicas deslizantes da maquina e assim por diante.

ESPECIFICAÇÕES

Capacidade máx. de corte Altura × Largura	0°	59 mm × 144 mm ou 89 mm × 101 mm
	Entalhe 45°	59 mm × 102 mm
	Inclinação esquerda 45°	41 mm × 144 mm
	Radial (Inclinação esquerda 45°, Entalhe 45°)	41 mm × 102 mm
Dimensões da lâmina de serra (oP × oP × Espessura)		255 mm × 30 mm × 2,3 mm
Ângulo de entalhe de corte		Direita e Esquerda 0° – 52°
Ângulo oblíquo de corte		Esquerda 0° – 45°
Ângulo radial de corte		Entalhe (Direito e Esquerdo) 0° – 45°
Voltagem (por áreas)*		(110 V, 230 V) ∿
Entrada de corrente elétrica *		1520 W
Velocidade sem carga		5000 min^{-1}
Dimensões da máquina (Largura × Profundidade × Altura)		460 mm × 628 mm × 561 mm
Peso (líquido)		12 kg (C10FCH2) / 11,9 kg (C10FCE2)
Marcador a laser (Somente no modelo C10FCH2)	Capacidade máxima	Po<3 mW Class II Produto de Laser
	(lambda)	654 nm
	Meio do laser	Diodo a laser

* Não deixe de verificar a placa de identificação do produto, pois pode haver mudanças conforme a área.

ACESSÓRIOS PADRÃO

(1) Lâmina de serra TCT de 255 mm (montado na ferramenta) 1
(2) Coletor de poeira 1
(3) Chave de caixa de 10 mm 1
(4) Conjunto de morsa 1
(5) Chave de barra sextavada de 4 mm (somente no C10FCH2) 1
(6) Subguia (B) 1
(7) Parafuso de cabeça chata 1
(8) Porca de nylon M6 1
(9) Placa (A) 1
(10) Alça (B) 1
(11) Empunhadeira lateral 1
Os acessórios padrão estão sujeitos a mudanças sem aviso prévio.

ACESSÓRIOS OPCIONAIS (VENDIDOS SEPARADAMENTE)

(1) Alça de extensão e trava
(2) Conjunto de morsa de moldura da coroa (inclui o obturador de moldura da coroa (L))
(3) Obturador de moldura da coroa (L)
(4) Obturador de moldura da coroa (R)
Os acessórios opcionais estão sujeitos a mudanças em aviso prévio.

APLICAÇÃO

○ Corte de vários tipos de faixas de alumínio e madeira.

DESEMPACOTANDO

○ Desempacote cuidadosamente a ferramenta elétrica e todos os itens relacionados (acessórios padrão).
○ Verifique cuidadosamente o pacote para se certificar de que todos os itens relacionados (acessórios padrão) estão presentes.

ANTES DA OPERAÇÃO

1. **Fonte de alimentação**
   Certifique-se de que a fonte de alimentação utilizada está em conformidade com os requisitos especificados sobre a energia na placa de identificação do produto.
2. **Interruptor de energia**
   Certifique-se de que o interruptor de energia está na posição desligada (OFF). Se o plugue estiver conectado a uma tomada enquanto o gatilho do interruptor estiver na posição ligada (ON), a ferramenta elétrica vai iniciar o funcionamento imediatamente, podendo provocar com isso um grave acidente.
3. **Cabo de extensão**
   Quando a área de trabalho estiver afastada de uma fonte de alimentação, utilize uma extensão de espessura e potência nominal suficientes. A extensão odeve ser mantida tão curta quanto possível.
4. **Quando a ferramenta elétrica estiver preparada para envio, suas peças principais são presas com um pino de segurança**
   Movimente ligeiramente o cabo de maneira que o pino de segurança pode ser liberado.

CUIDADO

○ Preparar para transporte
Bloqueie o pino de fixação na caixa da engrenagem (**Fig. 3**).
Remova o parafuso de borboleta de 6 mm. Rode a placa de rotação tal como indicado na **Fig. 5** e volte a fixá-la com o parafuso de borboleta de 6 mm.
Baixe a protecção para cobrir os dentes da lâmina na frente da máquina.
○ Trabalho de corte
Mova ligeiramente a alavanca de forma a que o pino de bloqueio possa ser desengatado.
Remova o parafuso de borboleta de 6 mm. Rode a placa de rotação tal como indicado na **Fig. 6** e volte a fixá-la com o parafuso de borboleta de 6 mm.

5. Prenda o coletor de poeira na unidade principal (Fig. 1)

(1) Quando o saco do pó tiver ficado cheio de serrim, o pó será soprado do saco do pó quando a lâmina da serra rodar.
Verifique periodicamente o saco do pó e esvazie-o antes que fique cheio.

(2) Durante o corte de bisel e esquadria, ligue o saco do pó a um ângulo recto em relação à superfície da base, tal como mostrado na **Fig. 4**.

CUIDADO

○ Esvazie com frequência o saco do pó para impedir que a conduta e a tampa de segurança fiquem entupidas.
O serrim ficará acumulado mais rapidamente do que durante o corte de bisel normal.

6. Instalação

Certifique-se de que a maquina esta sempre presa a bancada.
Prenda a ferramenta elétrica numa bancada de trabalho nivelada horizontalmente.
Selecione parafusos de diâmetro de 8 mm adequados no comprimento para a espessura da bancada de trabalho.
O comprimento do parafuso deve ser pelo menos 35 mm maior que a espessura da bancada de trabalho. Por exemplo, use parafusos de 8 mm × 60 mm para uma bancada de trabalho de espessura de 25 mm.

AJUSTE DA FERRAMENTA ELÉTRICA ANTES DE USAR

CUIDADO

Faça os ajustes necessários antes de inserir o plugue na fonte de alimentação.

1. Verifique se a guarda da lâmina inferior opera com facilidade

CUIDADO

○ Esta serra de esquadria está equipada com um bloqueio da cabeça da serra como um dispositivo de segurança.

○ Para baixar a cabeça da serra para cortar, o bloqueio deve ser libertado premindo a alavanca de bloqueio (C) com o polegar.

(1) Quando pressionar a alavanca enquanto empurre a alavanca de bloqueio (C), verifique se a protecção inferior roda suavemente (**Fig. 7**).

(2) A seguir, verifique se a guarda da lâmina inferior retorne à posição original quando a empunhadeira é levantada.

APLICAÇÕES PRÁTICAS

AVISO

○ Para evitar ferimentos pessoais, nunca remova ou coloque uma peça de trabalho na mesa enquanto a ferramenta estiver a funcionar.

○ Nunca coloque membros do corpo no interior da linha ao lado do sinal de aviso enquanto a ferramenta estiver a funcionar. Isto poderá causar situações perigosas (ver a **Fig. 8**).

CUIDADO

○ É perigoso retirar ou instalar a peça de trabalho enquanto a lâmina de serra estiver girando.

○ Ao serrar, limpe as aparas da mesa rotatória.

○ Se as aparas do material se acumularem demais, a lâmina de serra ficará exposta. Nunca deixe sua mão ou qualquer outra coisa chegar perto da lâmina exposta.

1. Prenda firmemente com o conjunto de morsa o material a ser cortado , de maneira a que ele não se mova durante a operação de corte

2. Operação de ligar a máquina

O interruptor se liga quando se puxa o gatilho. Para desligar, solte o gatilho.

3. Empunhadeira (B), ajuste da alavanca de fixação: (Fig. 9)

Ligue a empunhadeira incluída (B) na posição ilustrada na **Fig. 9** e ajuste-a (B) até a superfície inferior entrar em contacto com a bancada de trabalho. Depois de concluir os ajustes, aperte com firmeza o parafuso de 6mm com a chave de caixa de 10mm incluída. Desaperte o parafuso M6 x 20 da alavanca de fixação e fixe-o numa posição em que possa ser facilmente utilizado.

4. Utilização do conjunto de morsa (Acessório padrão) (Fig. 10)

(1) O conjunto da morsa pode ser montado na guia esquerda {Guia (B)} ou a guia direita {Guia (A)} desapertando o parafuso de borboleta de 6 mm (A).

(2) O suporte do parafuso pode ser elevado de acordo com a altura da peça de trabalho desapertando o parafuso de borboleta de 6 mm (B). Após o ajuste, aperte bem o parafuso de borboleta de 6 mm (B) e fixe o suporte do parafuso.

(3) Rode o manípulo superior e fixe bem a peça de trabalho.

ADVERTÊNCIA

○ Grampeie sempre firmemente ou prenda com morsa a peça de trabalho à guia; do contrário, ela pode ser empurrada para fora da mesa e causar assim uma lesão corporal.

CUIDADO

○ Confirme sempre que a cabeça do motor não entra em contato com o conjunto de morsa quando for baixado para o corte. Se houver qualquer perigo de que isso aconteça, desaperte o parafuso de asas de 6 mm e mova o conjunto de morsa para a posição em que ele não entre em contato com a lâmina de serra.

5. Instale a subguia (B) (Fig. 11)

No caso de corte de ângulo directo e corte de ângulo, utilize a subguia. A subguia (B) pode ser instalada do lado direito da guia (B). Coloque a placa em anexo (A) na posição ilustrada na **Fig. 11**, insira a ponta na ranhura da guia (B) e, em simultâneo, insira o parafuso de cabeça chata M6 na guia (B), subguia (B) e placa (A), depois aperte a porca de nylon M6 com a chave de caixa de 10mm incluída até a subguia (B) rodar com suavidade. De seguida, poderá realizar um corte estável do material com uma face posterior larga.

AVISO

○ Em caso de corte esquerdo de bisel, rode a subguia (B). Supondo que não consegue removê-la, entrará em contacto com a lâmina ou alguma parte da ferramenta, provocando ferimentos graves no operador.

6. Uso de uma linha de tinta

Ao abaixar a seção do motor, a guia de lâmina inferior é levantada e a lâmina de serra aparece.
Alinhe a linha de tinta com a lâmina de serra.

CUIDADO

Não levante nunca a guia de lâmina inferior enquanto a lâmina de serra estiver girando.

A sub-guia não entrará em contacto e afectará de forma adversa a precisão de corte, podendo resultar em danos na protecção.

7. Instale a alavanca lateral (Fig. 12)

Retire o parafuso M10 e instale a alavanca lateral fornecida com esta unidade.

8. Ajuste de posição da linha a laser (Somente para o modelo C10FCH2)

Neste modelo, a linha de tinta pode ser feita facilmente com o marcador a laser. Um interruptor acende o marcador a laser (**Fig. 13**).

Consoante a escolha de corte, a linha de laser pode ser alinhada com o lado esquerdo da largura de corte (lâmina da serra) ou a linha de tinta no lado direito. A linha a laser é ajustada com a largura da lâmina de serra quando do envio de fábrica. Ajuste as posições da lâmina de serra e da linha a laser seguindo os passos que convém para o seu caso.

(1) Ligue o marcador a laser e faça um sulco de cerca de 5 mm de profundidade na peça de trabalho que tenha cerca de 38 mm de altura e 89 mm de largura. Prenda a peça que tem o sulco na morsa da maneira que ela está e não a movimente.

(2) Introduza uma chave de barra sextavada de 4 mm no orifício de diâmetro de 12 no lado da caixa de engrenagens, rode o parafuso de definição de boca sextavada para mover a linha de laser. (se rodar o parafuso de boca sextavada no sentido dos ponteiros do relógio, a linha de laser mudará para a direita e se a rodar no sentido contrário ao dos ponteiros do relógio, a linha de laser mudará para a esquerda.) Quando trabalhar com uma linha de tinta alinhada para o lado esquerdo da lâmina de serra, alinhe a linha a laser com a ponta esquerda do sulco (**Fig. 14**).

Quando alinhá-la com o lado direito da lâmina de serra, alinhe a linha a laser com a ponta direita do sulco.

(3) Depois de ajustar a posição da linha a laser, desenhe uma linha de tinta em ângulo reto na peça de trabalho e alinhe essa linha de tinta com a linha a laser. Quando alinhar a linha de tinta, deslize a peça de trabalho pouco a pouco e prenda-a com a morsa numa posição onde a linha a laser se sobrepõe com a linha de tinta. Trabalhe fazendo sulcos novamente e verifique a posição da linha a laser. Se desejar mudar a posição da linha a laser, faça ajustes novamente seguindo os passos de (1) a (3).

ADVERTÊNCIA (Fig. 16 e Fig. 17)

- ○ Certifique-se antes de colocar o plugue na tomada de que o corpo principal do marcador a laser está desligado.
- ○ Tome o maior cuidado ao manusear o gatilho do interruptor para o ajuste de posição da linha a laser, pois o plugue estará na tomada durante a operação. Se o gatilho do interruptor for puxado inadvertidamente, a lâmina de serra pode girar e causar acidentes inesperados.
- ○ Não retire o marcador a laser para ser usado para outros propósitos.

CUIDADO

- ○ Radiação a laser – Não olhe fixamente para o feixe de laser.
- ○ Radiação a laser na mesa de trabalho. Não olhe fixamente para o feixe de laser. Se for exposto diretamente ao feixe de laser, seu olho pode sofrer lesões.
- ○ Não o desmonte.
- ○ Evite impactos fortes sobre o marcador a laser (corpo principal da ferramenta), caso contrário, a posição da linha a laser pode não funcionar, provocando danos ao marcador a laser assim como reduzindo a vida útil do dispositivo.
- ○ Mantenha o marcador a laser aceso apenas durante uma operação de corte. A iluminação prolongada do marcador a laser pode reduzir a vida útil do dispositivo.
- ○ O uso de controles ou ajustes ou desempenho de procedimentos diferentes dos especificados neste manual pode resultar em exposição perigosa à radiação.

NOTA

- ○ Efectue o corte sobrepondo a linha de tinta com a linha de laser.
- ○ Quando a linha de tinta e a linha de laser são sobrepostas, a força e a fraqueza da luz mudará, resultando numa operação de corte estável, uma vez que pode facilmente discernir a conformidade das linhas. Isto garante um número mínimo de erros de corte.
- ○ Em operações ao ar livre ou perto de janelas, pode-se tornar difícil observar a linha a laser devido à claridade. Nestas circunstâncias, mude para um local que não esteja diretamente sob a luz do sol e coloque a ferramenta em funcionamento.
- ○ Não puxe o cabo que fica atrás do topo do motor nem enganche seu dedo, pedaço de madeira ou similar em volta dele, do contrário, o cabo pode se soltar e o marcador a laser pode não se iluminar.
- ○ Verifique e certifique-se periodicamente se a posição da linha de laser está correcta. No que toca ao método de verificação, desenhe linha de tinta de ângulo recto na peça de trabalho com a altura de cerca de 38 mm e largura de 89 mm e verifique se a linha de laser está de acordo com a linha de tinta [O desvio entre a linha de tinta e a linha de laser deve ser inferior à largura da linha de tinta (0,5 mm)] (**Fig. 15**).

9. Operação de corte

(1) Tal como indicado na **Fig. 18**, a largura da lâmina da serra é a largura do corte. Assim, deslize a peça de trabalho para a direita (visto da posição do operador) quando o comprimento ⓑ for pretendido ou para a esquerda quando o comprimento ⓐ for pretendido.

(Apenas para o modelo C10FCH2)

Se for utilizado um marcador de laser, alinhe a linha de laser com o lado esquerdo a lâmina da serra e alinhe a linha de tinta com a linha de laser.

(2) Quando a lâmina da serra atingir a velocidade máxima, empurre lentamente para baixo a alavanca enquanto empurra a alavanca de bloqueio (C) e coloque a lâmina da serra perto do material a ser cortado.

(3) Uma vez que a lâmina de serra entre em contato com a peça de trabalho, empurre gradualmente a empunhadeira para baixo para cortar a peça.

(4) Depois de cortar a peça na profundidade desejada, desligue a ferramenta e deixe a lâmina de serra parar completamente antes de levantar a empunhadiera da peça de trabalho para que ela retorne à posição completamente retrátil.

CUIDADO

○ Para dimensoes maximas de corte, consulte a tabela de “ESPECIFICAÇÕES”.

○ Um aumento de pressão na empunhadeira não vai aumentar a velocidade de corte. Ao contrário, pressão demasiada pode resultar em sobrecarga do motor e/ou eficácia de corte diminuída.

○ Sempre que a ferramenta não estiver sendo usada, confirme que o gatilho do interruptor está na posição OFF e que o plugue foi retirado da tomada.

○ Desligue sempre a ferramenta e deixa que a lâmina de serra pare completamente antes de levantar a empunhadeira da peça de trabalho. Se a empunhadeira for levantada enquanto a lâmina de serra estiver ainda girando, a peça cortada pode ficar emperrada contra a lâmina de serra fazendo com que fragmentos se espalhem perigosamente.

○ Ao finalizar cada operação de corte ou de corte profundo, desligue a ferramenta e verifique se a lâmina de serra parou de girar. Levante, então, a empunhadeira e retorne-a na posição completamente retrátil.

○ Esteja absolutamente seguro de retirar o material cortado da parte de cima da mesa rotatória antes de prosseguir para o passo seguinte.

10. Processo de corte de entalhe

(1) Desaperte a alavanca lateral e empurre a alavanca para os batentes de ângulo. De seguida, ajuste a mesa rotatória até que o indicador fique alinhado com a definição pretendida na régua de inclinação (**Fig. 19**).

(2) Reaperte a empunhadura lateral para prender a mesa rotatória na posição desejada.

NOTA

○ São fornecidas paradas positivas à direita e à esquerda do ajuste central de 0°, em ajustes de 15°, 22,5°, 31,6° e 45°. Verifique se a régua de entalhe e a ponta do indicador estão corretamente alinhadas.

○ A operação da serra com a régua de entalhe e o indicador for a de alinhamento, ou com a empunhadura lateral não apertada adequadamente vai resultar em pouca precisão de corte.

CUIDADO

○ Nunca remova a alavanca lateral; usar a ferramenta sem ela pode ser perigoso.
Para evitar um acidente ou ferimentos pessoais, aperte sempre bem a alavanca de inclinação.

11. Processo de corte oblíquo (Fig. 20 e Fig. 21)

(1) Desaperte a alavanca de fixação e incline a lâmina de serra para a esquerda.

(2) Ajuste o ângulo de inclinação até o ajuste desejado enquanto observa a régua de ângulo oblíquo e o indicador, depois prenda o grampo da alavanca.

ADVERTÊNCIA

○ Quando a peça de trabalho estiver presa na lado esquerdo ou direito da lâmina, o pedaço cortado curto vai permanecer no lado direito ou esquerdo da lâmina de serra. Desligue sempre a corrente e deixe que a lâmina de serra pare completamente antes de levantar a empunhadeira da peça de trabalho.
Se a empunhadeira estiver levantada enquanto a lâmina de serra estiver ainda girando, o pedaço cortado pode emperrar contra a lâmina de serra fazendo com que fragmentos se espalhem perigosamente.

○ Quando parar a operação de corte de bisel, inicie o corte após puxar a cabeça do motor para a posição inicial.
A começar do meio, sem puxar para trás, faz com que a tampa de segurança seja apanhada na ranhura de corte da peça de trabalho e entrar em contacto com a lâmina de serra.

12. Processos de corte radial
Corte radial pode ser feito seguindo-se as instruções 9 e 10 acima. Para dimensões máximas de corte radial, consulte a tabela de “ESPECIFICAÇÕES”.

CUIDADO

○ Fixe sempre a peça de trabalho com o lado direito para corte de esquadria. Nunca rode a mesa para direita para o corte de esquadria, uma vez que a lâmina da serra poderá entrar em contacto com a fixação e provocar ferimentos pessoais ou danos.

13. Corte de materiais compridos
Ao cortar materiais compridos, use uma plataforma auxiliar que tenha a mesma altura do suporte (acessório opcional) e a base do equipamento auxiliar especial.
Capacidade: Material de madeira (L × A × C)
120 mm × 40 mm × 1000 mm

14. Instalação dos suportes (Acessório opcional)
Os suportes ajudam a manter estáveis as peças mais compridas e no lugar durante a operação de corte.

(1) Como indicado na **Fig. 22**, use um esquadro de aço para alinhar a borda superior dos suportes com a superfície da base.
Afrouxe a porca de asas de 6 mm. Gire o parafuso de ajuste de altura de 6 mm e ajuste a altura do suporte.

(2) Depois do ajuste, aperte firmemente a porca de asas e prenda o suporte com o parafuso de botão de 6 mm (acessório opcional). Se o comprimento do parafuso de ajuste de altura de 6 mm for insuficiente, coloque uma placa fina embaixo. Certifique-se de que a ponta do parafuso de ajuste de altura de 6 mm não se projeta no suporte.

15. Obturador para corte de precisão (Obturador e suporte são acessórios opcionais)
O batente facilita o corte de precisão contínuo em comprimentos de 280 mm a 450 mm.
Para instalar o batente, ligue-o ao suporte com o parafuso de asas de 6 mm, tal como indicado na **Fig. 23**.
Para instalar um obturador, prenda-o no suporte com um parafuso de botão de 6 mm como mostra a **Fig. 10**.

16. Confirmação do uso da morsa de moldura da coroa, obturador de moldura da coroa (L) e (R) (Acessórios opcionais)

(1) Os obturadores de moldura da coroa (L) e (R) (acessórios opcionais) permitem cortar com mais facilidade de moldura da coroa sem inclinar a lâmina de serra. Instale-os na base em ambos os lados, como mostra a **Fig. 24**. Depois de inseri-los, aperte os parafusos de botão de 6 mm para prender os obturadores de moldura da coroa.

(2) A morsa de moldura da coroa (B) (acessório opcional) pode ser montada seja na guia esquerda (Guia (B)) ou na guia direita (Guia (A)). Ela pode ficar junto da inclinação da moldura da coroa e o torno pode ser pressionado para baixo.
De seguida, rode o manípulo superior, consoante o necessário, para fixar de forma segura o molde da coroa. Para elevar ou baixar o conjunto da morsa, desaperte primeiro o parafuso de asas de 6 mm.
Depois de ajustar a altura, aperte firmemente o

parafuso de asas de 6 mm; depois gire o botão superior, como necessário, para prender a moldura da coroa na posição (Ver **Fig. 25**).
Posicione a moldura da coroa om sua BORDA DE CONTATO COM A PAREDEcontra a guia e sua BORDA DE CONTATO COM O TETO contra os obturadores de moldura da coroa, como mostra a **Fig. 25**. Aperte o parafuso de asas de 6 mm para prender os obturadores de moldura da coroa.

ADVERTÊNCIA

○ Sempre grampeie ou prenda com a morsa firmemente para fixar a moldura da coroa na guia; do contrário, a moldura da coroa pode se lançar da mesa e provocar lesões corporais. Não faça cortes oblíquos. O corpo principal da lâmina de serra pode entrar em contato com a subguia resultando em um ferimento.

CUIDADO

○ Confirme sempre se a cabeça do motor (ver a **Fig. 1**) não entra em contacto com o conjunto da morsa do molde da coroa quando é baixado para corte. Se existir qualquer perigo que isso possa acontecer, desaperte o parafuso de botão de 6 mm e mova o conjunto da morsa do molde da coroa para uma posição em que não entre em contacto com a lâmina da serra.

MONTAGEM E DESMONTAGEM DA LÂMINA DE SERRA

ADVERTÊNCIA

○ Para evitar acidentes ou lesões corporais, desligue sempre o gatilho do interuptor e desconecte o plugue da tomada antes de retirar ou instalar a lâmina.
Se o trabalho de corte for efectuado num estado em que o parafuso não está bem apertado, o parafuso pode ficar solto, a lâmina pode soltar-se e a protecção inferior pode ficar danificada, resultando em ferimentos.
Além disso, verifique se os parafusos estão bem apertados antes de ligar a a ficha de alimentação à tomada.

○ Se os parafusos forem ligados ou desligados utilizando ferramentas que não a chave de caixa de 10 mm (acessório padrão), ocorre um aperto excessivo ou inadequado, resultando em ferimentos.

1. Montagem da lâmina de serra (Figs. 26, 27, 28 e 29)

(1) Rode a protecção inferior (plástico) para a posição superior.
(2) Utilize a chave para desapertar o parafuso de 4 mm apertando a tampa da morsa e remova a tampa da morsa.
(3) Pressione a fixação da morsa e desaperte o parafuso com a chave de caixa de 10 mm (acessórios padrão). Uma vez que o parafuso tem a rosca para a esquerda, desaperte-o rodando-o para a direita, tal como indicado na **Fig. 28**.

NOTA

○ Se o bloqueio da morsa não puder ser facilmente pressionado para bloquear a morsa, rode o parafuso com a chave de caixa de 10 mm (acessórios padrão) enquanto pressiona o bloqueio da morsa.
A haste da lâmina de serra está travada quando a trava da haste for pressionada para dentro.

(4) Retire o parafuso e arruela (B).
(5) Levante a guarda da lâmina inferior e monte a lâmina de serra.

AVISO

Quando montar a lâmina da serra, confirme que a marca indicadora de rotação na lâmina da serra e a direcção da rotação da caixa de engrenagem (ver a **Fig. 1**) correspondem correctamente.

(6) Limpe bem a anilha (B) e o parafuso e instale-os na morsa da lâmina da serra.
(7) Pressione o bloqueio da morsa e aperte o parafuso rodando-o para a esquerda através da chave (chave de caixa de 10 mm) tal como indicado na **Fig. 28**.

CUIDADO

○ Confirme que a trava da haste retornou para sua posição retraída depois de instalar ou retirar a lâmina de serra.
○ Aperte o parafuso de maneira que ele não se afrouxe durante a operação.
○ Confirme que o parafuso está corretamente apertado antes de ligar a ferramenta elétrica.

2. Desmontagem da lâmina de serra

Desmonte a lâmina de serra invertendo os procedimentos de montagem descritos no parágrafo 1 acima.
A lâmina de serra pode ser facilemente retirada depois de levantar a guarda da lâmina inferior.

CUIDADO

○ Não tente nunca instalar as lâminas de serra exceto as de 235 mm ~ 255 mm de diâmetro.

MANUTENÇÃO E INSPEÇÃO

ADVERTÊNCIA

Para evitar um acidente ou lesão pessoal, confirme sempre que o gatilho do interruptor está desligado e que o plugue foi desconectado da tomada antes de executar qualquer manutenção ou inspeção nesta ferramenta.

1. Inspeccionar a lâmina da serra

Substitua sempre a lâmina da serra imediatamente aquando dos primeiros sinais de deterioração ou danos.
Uma lâmina da serra danificada pode provocar ferimentos e uma lâmina da serra pode provocar um funcionamento incorrecto e possível sobrecarga do motor.

CUIDADO

○ Nunca utilize uma lâmina de serra gasta. Quando uma lâmina de serra está gasta, a sua resistência à pressão da mão aplicada pela pega da ferramenta tende a aumentar, tornando-a insegura.

2. Inspeccionar a alavanca (Fig. 30 e Fig. 31)

Se os parafusos de cabeça sextavada M6 (2) estiverem soltos, alinhe os lados da guia e lâmina da serra com o esquadro de ferro. Após ajustar a lâmina de serra e guia para um ângulo de noventa graus e aperte os parafusos de cabeça sextavada de fixação da alavanca (2).

3. Inspeccionar as escovas de carbono (Fig. 32 e Fig. 33)

As escovas de carbono no motor são peças substituíveis.
Se as escovas de carbono ficarem excessivamente gastas, podem ocorrer problemas de motor.
Assim, inspeccione periodicamente as escovas de carbono e substitua-as quando estiverem gastas de acordo com a linha de limite de desgaste, tal como indicado na **Fig. 32**

Além disso, mantenha as escovas de carbono limpas para que possam deslizar suavemente nos suportes da escova.
As escovas de carbono podem ser facilmente removidas após a remoção das tampas da escova (ver a **Fig. 33**) com uma chave de fendas fendida (menos).

4. **Funcionamento do motor (ver a Fig. 1)**
O enrolamento do motor é considerado como o coração desta ferramenta. Tenha muito cuidado para não danificar o enrolamento, expondo-o a óleo de lavagem ou água.

NOTA

○ A acumulação de pó e resíduos semelhantes no interior do motor pode resultar numa avaria.
Após utilizar o motor durante cerca de 50 horas, efectue um funcionamento sem carga e sopre o vento seco a partir de um orifício de ventilação na parte posterior do motor. Essa acção é eficaz para descarregar o pó e acções semelhantes.

5. **Inspeccionar os parafusos**
Inspeccione regularmente cada componente da ferramenta eléctrica para a existência de folgas.
Volte a apertar os parafusos nas partes com folga.

AVISO

○ Para evitar ferimentos, nunca trabalhe com a ferramenta se existirem componentes soltos.

6. **Inspeccionar a protecção inferior para o funcionamento correcto**
Antes de utilizar a ferramenta, teste a protecção inferior (ver a **Fig. 7**) para verificar se está em bom estado e que se move suavemente.
Nunca utilize a ferramenta a não ser que a protecção inferior funciona correctamente e está em bom estado mecânico.

7. **Armazenamento**
Após o funcionamento da ferramenta tiver terminado, verifique se aconteceu o seguinte:

(1) O interruptor está na posição OFF,
(2) A ficha de alimentação foi removida da tomada,
(3) Quando a ferramenta não estiver a ser utilizada, mantenha-a guardada num local seco, afastada das crianças.

8. **Lubrificação**
Lubrifique as seguintes superfícies deslizantes uma vez por mês para manter a ferramenta elétrica em boas condições de funcionamento por um longo tempo. (Ver **Fig. 1** ou **Fig. 2**)
Recomenda-se o uso de óleo de máquina.
Pontos de suprimento de óleo:
* Parte giratória da dobradiça
* Parte giratória do conjunto de morsa

9. **Limpeza**
Remova periodicamente resíduos, pó e outros detritos da superfície da ferramenta eléctrica, especialmente do interior da protecção inferior com um pano húmido e com sabão. Para evitar uma avaria do motor, proteja-o do contacto com óleo ou água.

(Apenas para o modelo C10FCH2)
Se a linha de laser ficar invisível devido a resíduos e detritos semelhantes colados à janela da secção de emissão de luz do laser, limpe a janela com um pano seco ou um pano suave humedecido com água com sabão, etc.

10. **Lista das peças de serviço**
A: Item No.
B: Código No.
C: No.Usado
D: Observações

CUIDADO

O conserto, as modificações e a inspeção das Ferramentas Elétricas HiKOKI devem ser feitos por uma Oficina Autorizada da HiKOKI.
O dispositivo a laser em especial deve passar por manutencao pelo agente autorizado do fabricante de lasers.
Peca sempre o conserto do dispositivo a laser na Oficina Autorizada da HiKOKI.
Esta Lista de Peças será útil se apresentada com a ferramenta para a Oficina Autorizada da HiKOKI ao solicitar conserto ou outro serviço de manutenção.
Na operação e manutenção de ferramentas elétricas, devem ser observados tanto as normas de segurança como os regulamentos prescritos em cada país.

MODIFICAÇÕES

As Ferramentas Elétricas HiKOKI são constamente melhoradas e modificadas para incorporar os últimos avanços tecnológicos.
Da mesma forma, algumas peças (por exemplo os números de código e/ou design) podem ser modificados sem aviso prévio.

GARANTIA

Garantimos que a HiKOKI Power Tools obedece às respectivas normas específicas estatutárias/de país. Esta garantia não cobre avarias ou danos derivados de má utilização, abuso ou desgaste normal. Em caso de queixa, envie a Ferramenta, não desmontada, juntamente com o CERTIFICADO DE GARANTIA que se encontra no fundo destas instruções de utilização, para um Centro de Serviço Autorizado HiKOKI.

NOTA

Devido ao contínuo programa de pesquisa e desenvolvimento da HiKOKI, as especificações aqui contidas estão sujeitas a mudanças sem aviso prévio.

Informação a respeito de ruídos e vibrações no ar

Os valores medidos foram determinados de acordo com EN61029.

Típico nível de pressão do som ponderado A: 95 dB (A)
Típico nível de energia do som ponderado A: 108 dB (A)
Use protetores de ouvido.

Valor típico da aceleração média ponderada da raiz quadrada: 2,6 m/s^2.

Informação sobre o sistema de fornecimento de energia a ser usada com as ferramentas elétricas supridas com a voltagem nominal de 230 V~

As operações de comutação de aparelhos elétricos causam flutuações de voltagem.

A operação desta ferramenta elétrica sob condições desfavoráveis da rede pode ter efeitos adversos na operação de outros aparelhos elétricos.

Com a impedância da rede igual ou menor que 0,29 Ohms não haverá provavelmente nenhum efeito negativo.

Normalmente, a impedância máxima permitida da rede não será ultrapassada quando o ramal da tomada elétrica for alimentado por uma caixa de junção com uma capacidade de serviço de 25 ou mais amperes.

No caso de pane de eletricidade, ou quando o plugue for puxado para fora, retorne o comutador imediatamente para a posição OFF (desligado). Esta ação evita um reinício não controlado.

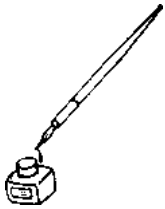

C10FCH2 (1/2)

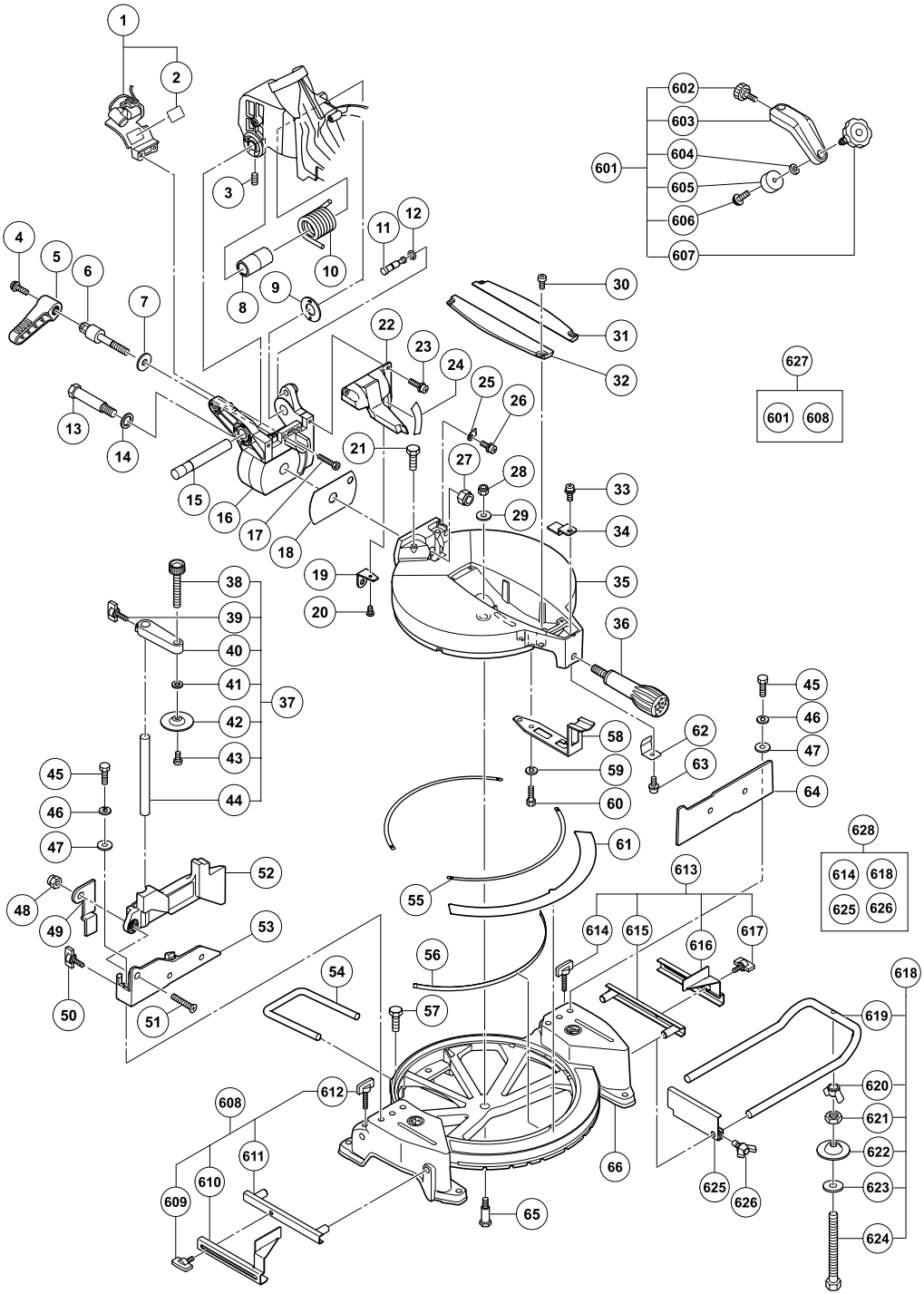
1
2
3
4
5
6
7
8
9
10
11
12
13
14
15
16
17
18
19
20
21
22
23
24
25
26
27
28
29
30
31
32
33
34
35
36
37
38
39
40
41
42
43
44
45
46
47
48
49
50
51
52
53
54
55
56
57
58
59
60
61
62
63
64
601
602
603
604
605
606
607
608
609
610
611
612
613
614
615
616
617
618
619
620
621
622
623
624
625
626
627
628

C10FCH2 (1/2)

A	B	C	D
1	326-748	1	
2	———	1	
3	307-956	1	M6 × 10
4	323-208	1	M6 × 20
5	322-935	1	
6	322-936	1	M10
7	318-934	1	
8	322-889	1	
9	322-965	1	
10	322-890	1	
11	302-518	1	
12	984-528	1	
13	322-933	1	
14	322-934	1	M16
15	322-888	1	
16	322-932	1	
17	949-652	2	M6 × 25
18	322-937	1	
19	322-963	1	
20	949-215	1	M4 × 8
21	303-409	2	M8 × 25
22	322-891	1	“19, 20, 24”
23	990-541	2	M5 × 16
24	322-892	1	
25	322-893	1	
26	304-043	1	M4 × 10
27	680-418	1	M12
28	975-348	1	M8
29	318-929	1	
30	949-217	4	M4 × 12
31	322-929	1	
32	322-930	1	
33	304-043	1	M4 × 10
34	322-904	1	
35	322-897	1	
36	322-898	1	
37	322-952	1	“38-44”
38	302-522	1	M10 × 66
39	301-806	1	M6 × 15
40	———	1	
41	949-432	1	M6
42	302-532	1	
43	949-216	1	M4 × 10
44	322-954	1	
45	949-678	4	M8 × 35
46	949-457	4	M8
47	949-433	4	M8
48	963-837	1	M6
49	326-711	1	
50	301-806	1	M6 × 15
51	323-685	1	M6 × 30
52	326-704	1	
53	322-906	1	
54	322-910	1	
55	322-901	2	
56	322-964	1	
57	949-610	1	M6 × 10
58	322-903	1	
59	949-457	2	M8
60	949-655	2	M8 × 16
61	322-895	1	
62	322-899	1	
63	949-215	2	M4 × 8
64	322-905	1	

A	B	C	D
65	322-902	1	
66	323-976	1	“61”
601	322-957	1	”602-607”
602	998-836	1	M6 × 11
603	———	1	
604	306-985	1	
605	964-851	1	
606	304-043	1	M4 × 10
607	321-551	1	M10 × 54
608	322-713	1	”609-612”
609	301-806	1	M6 × 15
610	———	1	
611	321-390	1	
612	316-030	1	M6 × 52
613	322-714	1	”614-617”
614	316-030	2	M6 × 52
615	321-390	1	
616	———	1	
617	301-806	1	M6 × 15
618	322-956	1	”619-624”
619	321-549	1	
620	949-313	1	M6
621	949-556	1	M6
622	322-047	1	
623	949-425	1	M6
624	323-134	1	M6 × 80
625	974-561	1	
626	949-404	1	M6 × 20
627	322-712	1	”601, 608”
628	322-710	1	“614, 618, 625, 626”

C10FCH2 (2/2)

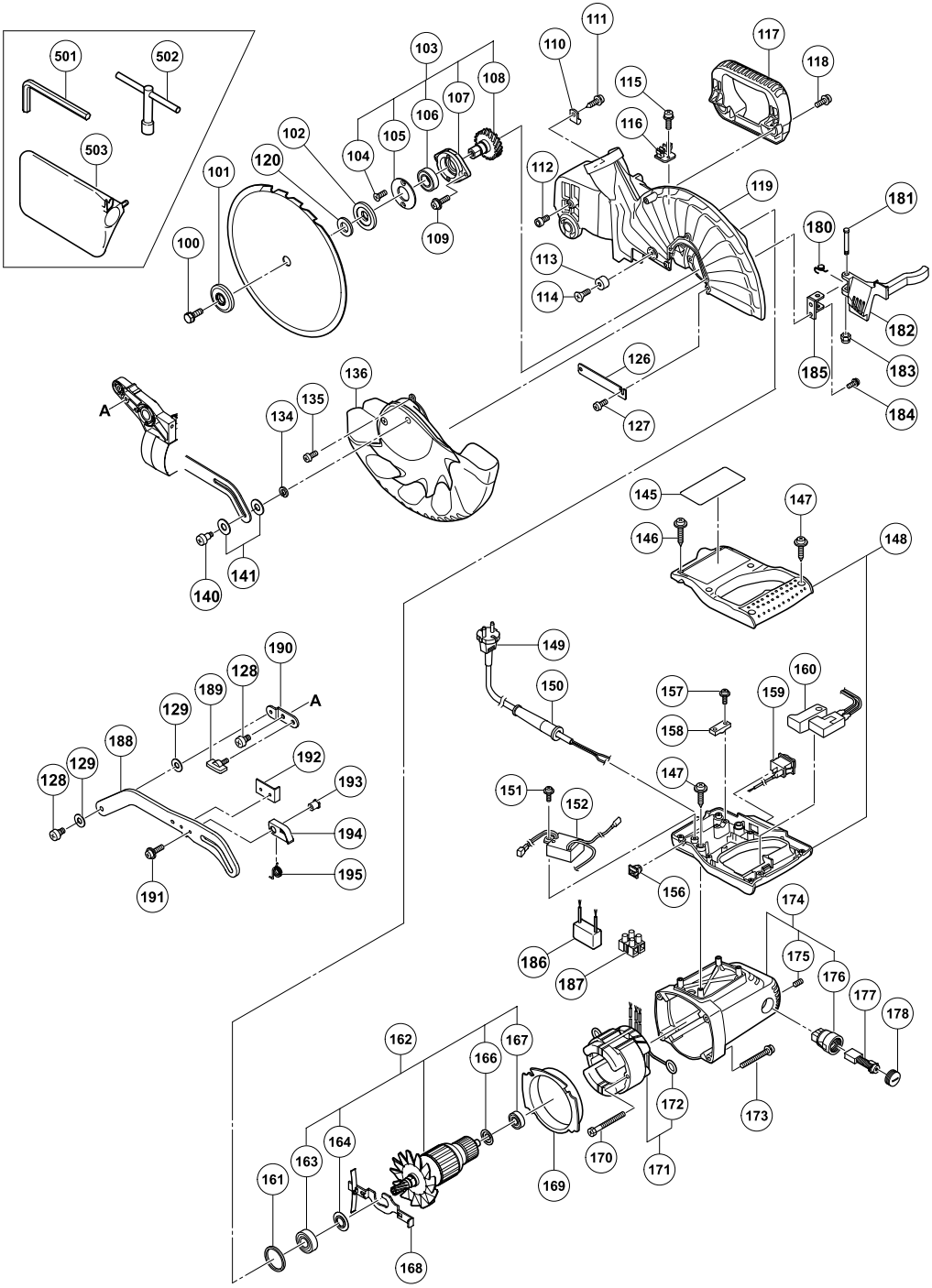
501
502
503
100
101
102
103
104
105
106
107
108
109
110
111
112
113
114
115
116
117
118
119
120
126
127
136
134
135
140
141
A
145
146
147
148
149
150
151
152
156
157
158
159
160
174
175
176
177
178
180
181
182
183
184
185
186
187
188
189
190
191
192
193
194
195
161
162
163
164
166
167
168
169
170
171
172
173

C10FCH2 (2/2)

A	B	C	D
100	998-335	1	M7 × 17.5
101	318-962	1	
102	318-961	1	
103	323-133	1	“104-108”
104	990-430	2	M4 × 10
105	322-919	1	
106	600-3VV	1	
107	322-918	1	
108	322-917	1	
109	987-512	2	M5 × 16
110	980-523	1	
111	935-196	1	M4 × 12
112	949-819	1	M5 × 10
113	961-729	1	
114	949-340	1	M6 × 16
115	935-196	1	M4 × 12
116	322-920	1	
117	326-708	1	
118	951-893	2	M6 × 20
119	322-928	1	
120	974-663Z	1	
126	322-951	1	
127	949-215	2	M4 × 8
128	322-950	2	M6
129	322-948	2	M7
134	949-454	1	M5
135	949-215	3	M4 × 8
136	326-747	1	
140	322-947	1	M5
141	322-938	2	M10
145	————	1	
146	307-028	2	M4 × 25
147	301-653	6	D4 × 20
148	————	1	
149	————	1	
150	940-778	1	D10.7
151	984-750	1	D4 × 16
152	323-978	1	
156	319-349	1	
157	984-750	2	D4 × 16
158	937-631	1	
159	322-912	1	
160	326-700	1	
161	303-792	1	
162-1	360-656U	1	110V “163, 164, 166, 167”
162-2	360-695E	1	230V “163, 164, 166, 167”
163	620-2VV	1	
164	980-700	1	
166	302-428	1	
167	600-0VV	1	
168	322-916	1	
169	322-915	1	
170	953-121	2	D5 × 50
171-1	340-591D	1	110V “172”
171-2	340-615E	1	230V “172”
172	937-623	2	
173	322-123	4	M5 × 40
174	322-914	1	“175, 176”
175	938-477	2	M5 × 8
176	938-241	2	
177-1	999-038	2	110V
177-2	999-065	2	230V
178	945-161	2	
180	323-987	1	

A	B	C	D
181	323-990	1	
182	323-979	1	
183	877-371	1	M5
184	317-331	2	M5 × 2
185	323-982	1	
186	————	1	
187	958-308Z	1	
188	323-980	1	“191-195”
189	301-806	1	M6 × 15
190	323-986	1	
191	935-196	3	M4 × 12
192	323-985	1	
193	323-988	1	
194	323-989	1	
195	323-984	1	
501	944-458	1	
502	940-543	1	
503	322-955	1	

C10FCE2 (1/2)

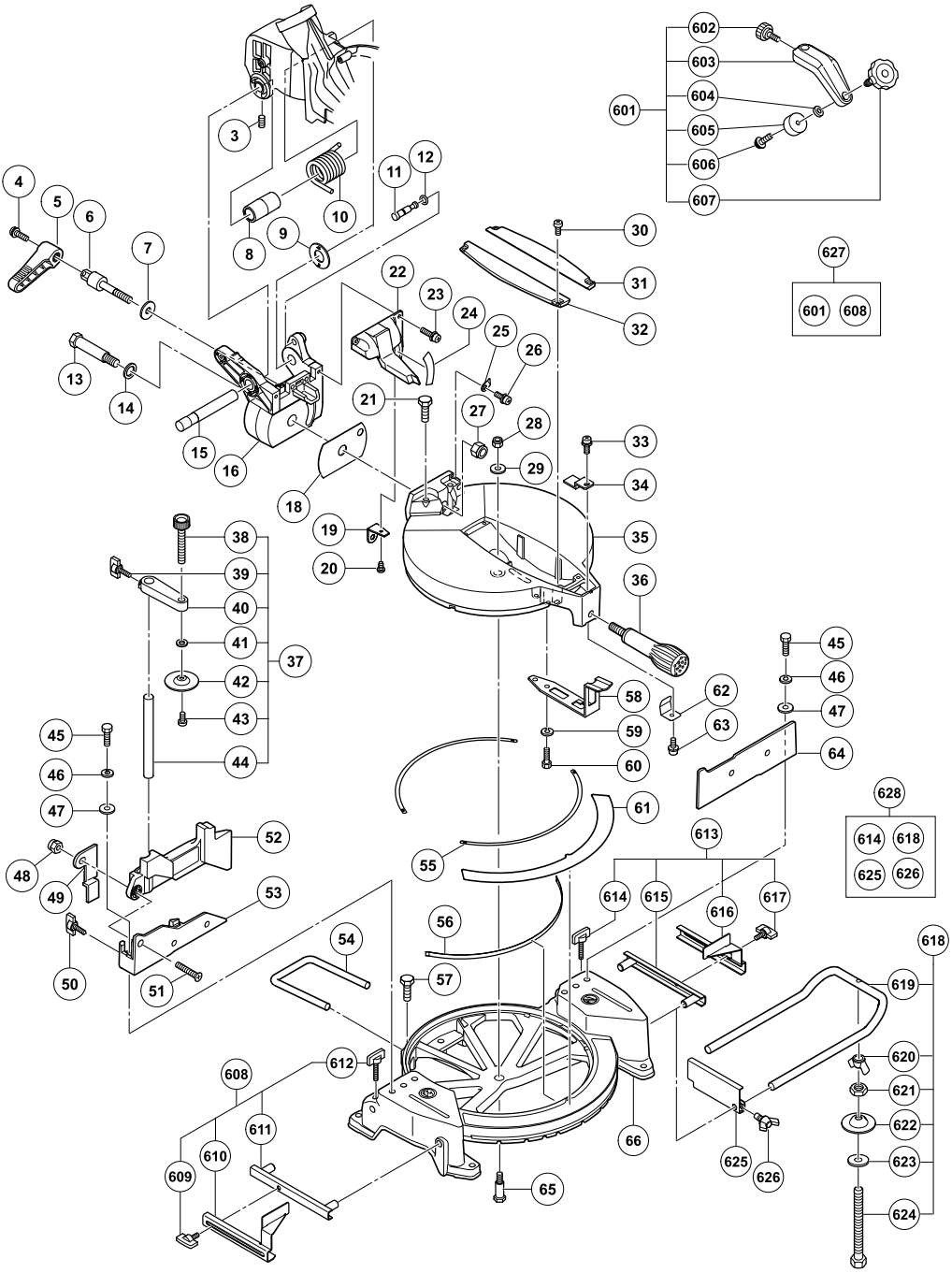
3
4
5
6
7
8
9
10
11
12
13
14
15
16
18
19
20
21
22
23
24
25
26
27
28
29
30
31
32
33
34
35
36
37
38
39
40
41
42
43
44
45
46
47
48
49
50
51
52
53
54
55
56
57
58
59
60
61
62
63
64
65
66
601
602
603
604
605
606
607
608
609
610
611
612
613
614
615
616
617
618
619
620
621
622
623
624
625
626
627
628

C10FCE2 (1/2)

A	B	C	D
3	307-956	1	M6 × 10
4	323-208	1	M6 × 20
5	322-935	1	
6	322-936	1	M10
7	318-934	1	
8	322-889	1	
9	322-965	1	
10	322-890	1	
11	302-518	1	
12	984-528	1	
13	322-933	1	
14	322-934	1	M16
15	322-888	1	
16	322-932	1	
17	949-652	2	M6 × 25
18	322-937	1	
19	322-963	1	
20	949-215	1	M4 × 8
21	303-409	2	M8 × 25
22	322-891	1	“19, 20, 24”
23	990-541	2	M5 × 16
24	322-892	1	
25	322-893	1	
26	304-043	1	M4 × 10
27	680-418	1	M12
28	975-348	1	M8
29	318-929	1	
30	949-217	4	M4 × 12
31	322-929	1	
32	322-930	1	
33	304-043	1	M4 × 10
34	322-904	1	
35	322-897	1	
36	322-898	1	
37	322-952	1	“38-44”
38	302-522	1	M10 × 66
39	301-806	1	M6 × 15
40	———	1	
41	949-432	1	M6
42	302-532	1	
43	949-216	1	M4 × 10
44	322-954	1	
45	949-678	4	M8 × 35
46	949-457	4	M8
47	949-433	4	M8
48	963-837	1	M6
49	326-711	1	
50	301-806	1	M6 × 15
51	323-685	1	M6 × 30
52	326-704	1	
53	322-906	1	
54	322-910	1	
55	322-901	2	
56	322-964	1	
57	949-610	1	M6 × 10
58	322-903	1	
59	949-457	2	M8
60	949-655	2	M8 × 16
61	322-895	1	
62	322-899	1	
63	949-215	2	M4 × 8
64	322-905	1	
65	322-902	1	
66	323-976	1	“61”

A	B	C	D
601	322-957	1	”602-607”
602	998-836	1	M6 × 11
603	———	1	
604	306-985	1	
605	964-851	1	
606	304-043	1	M4 × 10
607	321-551	1	M10 × 54
608	322-713	1	”609-612”
609	301-806	1	M6 × 15
610	———	1	
611	321-390	1	
612	316-030	1	M6 × 52
613	322-714	1	”614-617”
614	316-030	2	M6 × 52
615	321-390	1	
616	———	1	
617	301-806	1	M6 × 15
618	322-956	1	”619-624”
619	321-549	1	
620	949-313	1	M6
621	949-556	1	M6
622	322-047	1	
623	949-425	1	M6
624	323-134	1	M6 × 80
625	974-561	1	
626	949-404	1	M6 × 20
627	322-712	1	”601, 608”
628	322-710	1	“614, 618, 625, 626”

C10FCE2 (2/2)

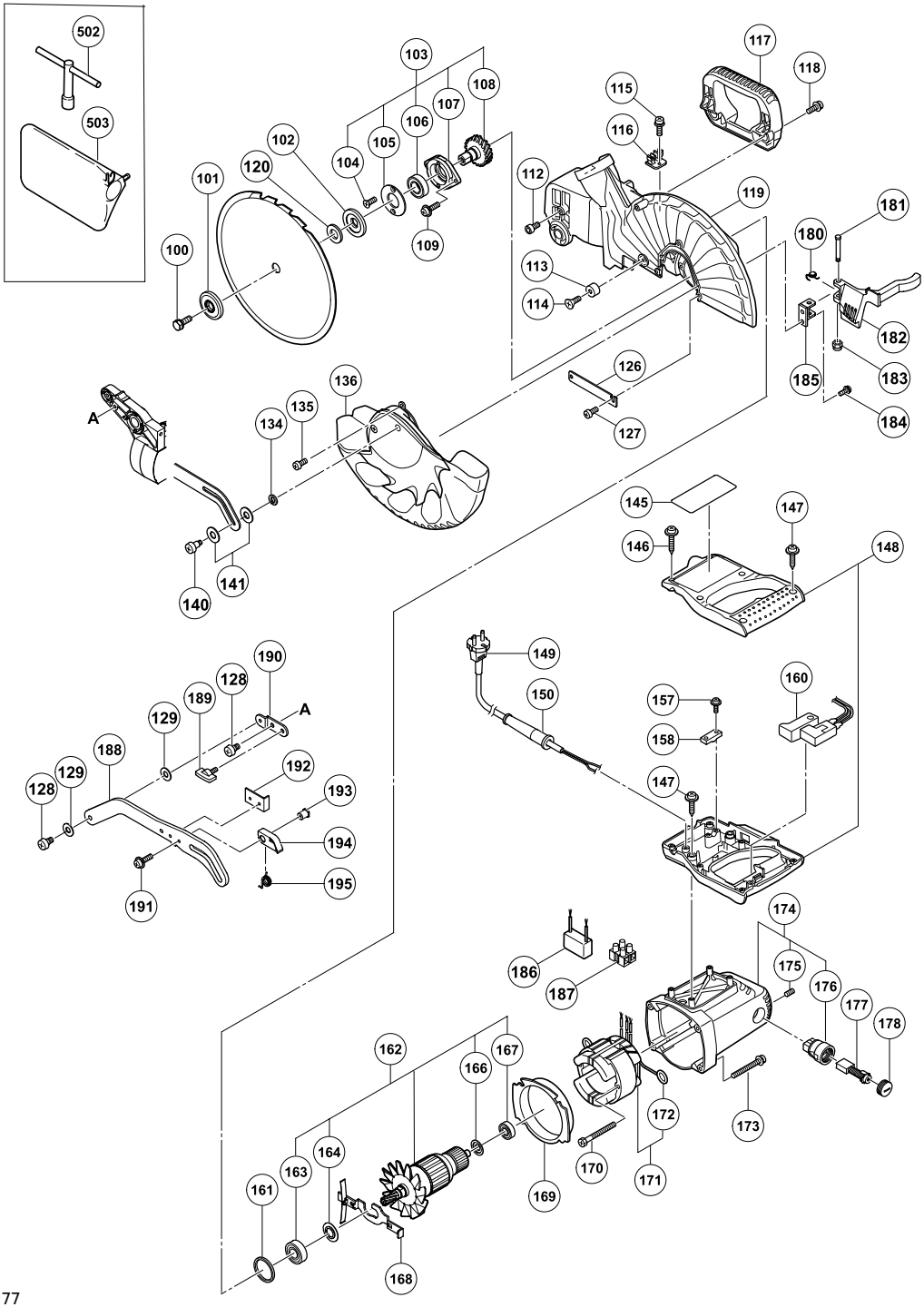
502
503
103
108
107
106
105
104
102
120
101
100
109
117
118
115
116
112
119
181
180
113
114
182
185
183
184
126
127
136
135
134
A
140
141
145
147
146
148
149
150
157
158
160
147
190
128
189
129
A
188
128
129
192
193
194
195
191
186
187
174
175
176
177
178
162
166
167
172
173
170
171
164
163
161
169
168

C10FCE2 (2/2)

A	B	C	D
100	998-335	1	M7 × 17.5
101	318-962	1	
102	318-961	1	
103	323-133	1	“104-108”
104	990-430	2	M4 × 10
105	322-919	1	
106	600-3VV	1	
107	322-918	1	
108	322-917	1	
109	987-512	2	M5 × 16
112	949-819	1	M5 × 10
113	961-729	1	
114	949-340	1	M6 × 16
115	935-196	1	M4 × 12
116	322-920	1	
117	326-708	1	
118	951-893	2	M6 × 20
119	322-928	1	
120	974-663Z	1	
126	322-951	1	
127	949-215	2	M4 × 8
128	322-950	2	M6
129	322-948	2	M7
134	949-454	1	M5
135	949-215	3	M4 × 8
136	326-747	1	
140	322-947	1	M5
141	322-938	2	M10
145	————	1	
146	307-028	2	M4 × 25
147	301-653	6	D4 × 20
148	————	1	
149	————	1	
150	940-778	1	D10.7
157	984-750	2	D4 × 16
158	937-631	1	
160	326-700	1	
161	303-792	1	
162-1	360-656U	1	110V “163, 164, 166, 167”
162-2	360-695E	1	230V “163, 164, 166, 167”
163	620-2VV	1	
164	980-700	1	
166	302-428	1	
167	600-0VV	1	
168	322-916	1	
169	322-915	1	
170	953-121	2	D5 × 50
171-1	340-591D	1	110V “172”
171-2	340-615E	1	230V “172”
172	937-623	2	
173	322-123	4	M5 × 40
174	322-914	1	“175, 176”
175	938-477	2	M5 × 8
176	938-241	2	
177-1	999-038	2	110V
177-2	999-065	2	230V
178	945-161	2	
180	323-987	1	
181	323-990	1	
182	323-979	1	
183	877-371	1	M5
184	317-331	2	M5 × 2
185	323-982	1	
186	————	1	

A	B	C	D
187	958-308Z	1	
188	323-980	1	“191-195”
189	301-806	1	M6 × 15
190	323-986	1	
191	935-196	3	M4 × 12
192	323-985	1	
193	323-988	1	
194	323-989	1	
195	323-984	1	
502	940-543	1	
503	322-955	1	

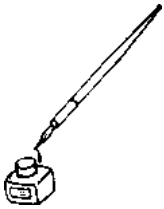

English

GUARANTEE CERTIFICATE

① Model No.
② Serial No.
③ Date of Purchase
④ Customer Name and Address
⑤ Dealer Name and Address
(Please stamp dealer name and address)

Nederlands

GARANTIEBEWIJS

① Modelnummer
② Serienummer
③ Datum van aankoop
④ Naam en adres van de gebruiker
⑤ Naam en adres van de handelaar
(Stempel a.u.b. naam en adres vande de handelaar)

Deutsch

GARANTIESCHEIN

① Modell-Nr.
② Serien-Nr.
③ Kaufdaturn
④ Name und Anschrift des Kunden
⑤ Name und Anschrift des Händlers
(Bitte mit Namen und Anschrift des Handlers abstempeln)

Español

CERTIFICADO DE GARANTIA

① Número de modelo
② Número de serie
③ Fecha de adquisición
④ Nombre y dirección del cliente
⑤ Nombre y dirección del distribudor
(Se ruega poner el sellú del distribudor con su nombre y dirección)

Français

CERTIFICAT DE GARANTIE

① No. de modèle
② No. de série
③ Date d'achat
④ Nom et adresse du client
⑤ Nom et adresse du revendeur
(Cachet portant le nom et l'adresse du revendeur)

Português

CERTIFICADO DE GARANTIA

① Número do modelo
② Número do série
③ Data de compra
④ Nome e morada do cliente
⑤ Nome e morada do distribuidor
(Por favor, carímbe o nome e morada do distribuidor)

Italiano

CERTIFICATO DI GARANZIA

① Modello
② N° di serie
③ Data di acquisto
④ Nome e indirizzo dell'acquirente
⑤ Nome e indirizzo del rivenditore
(Si prega di apporre il timbro con questi dati)

HiKOKI

①	
②	
③	
④	
⑤	

Hikoki Power Tools Deutschland GmbH
Siemensring 34, 47877 willich, Germany
Tel: +49 2154 49930
Fax: +49 2154 499350
URL: http://www.hikoki-powertools.de

Hikoki Power Tools Netherlands B.V.
Brabanthaven 11, 3433 PJ Nieuwegein, The Netherlands
Tel: +31 30 6084040
Fax: +31 30 6067266
URL: http://www.hikoki-powertools.nl

Hikoki Power Tools (U.K.) Ltd.
Precedent Drive, Rooksley, Milton Keynes, MK 13, 8PJ, United Kingdom
Tel: +44 1908 660663
Fax: +44 1908 606642
URL: http://www.hikoki-powertools.uk

Hikoki Power Tools France S.A.S.
Parc de l'Eglantier 22, rue des Cerisiers, Lisses-C.E. 1541, 91015 EVRY CEDEX, France
Tel: +33 1 69474949
Fax: +33 1 60861416
URL: http://www.hikoki-powertools.fr

Hikoki Power Tools Belgium N.V./S.A.
Koningin Astridlaan 51, B-1780 Wemmel, Belgium
Tel: +32 2 460 1720
Fax: +32 2 460 2542
URL http://www.hikoki-powertools.be

Hikoki Power Tools Italia S.p.A
Via Piave 35, 36077, Altavilla Vicentina (VI), Italy
Tel: +39 0444 548111
Fax: +39 0444 548110
URL: http://www.hikoki-powertools.it

Hikoki Power Tools Ibérica, S.A.
C/ Puigbarral, 26-28, Pol. Ind. Can Petit, 08227 Terrassa (Barcelona), Spain
Tel: +34 93 735 6722
Fax: +34 93 735 7442
URL: http://www.hikoki-powertools.es

Hikoki Power Tools Österreich GmbH
IndustrieZentrum NÖ –Süd, Straße 7, Obj. 58/A6 2355 Wiener Neudorf, Austria
Tel: +43 2236 64673/5
Fax: +43 2236 63373
URL: http://www.hikoki-powertools.at

English

EC DECLARATION OF CONFORMITY

We declare under our sole responsibility that Compound Miter Saw, identified by type and specific identification code *1), is in conformity with all relevant requirements of the directives *2) and standards *3). Technical file at *4) – See below.
The European Standard Manager at the representative office in Europe is authorized to compile the technical file.
The declaration is applicable to the product affixed CE marking.

Nederlands

EC VERKLARING VAN CONFORMITEIT

Wij verklaren onder onze eigen verantwoordelijkheid dat Afkort en paneelzaagmachine, geïdentificeerd door het type en de specifieke identificatiecode*1), voldoet aan alle relevante bepalingen van de richtlijnen*2) en normen*3). Technische documentatie bij*4) – zie onder.
De Europese Normen Manager bij de vertegenwoordiging in Europa is gemachtigd om het technisch dossier samen te stellen.
Deze verklaring is van toepassing op producten voorzien van de CE-markeringen.

Deutsch

EG-KONFORMITÄTSERKLÄRUNG

Wir erklären in alleiniger Verantwortung, dass die durch den Typ und den spezifischen Identifizierungscode *1) identifizierte Kapp- und Gehrungssäge allen einschlägigen Bestimmungen der Richtlinien *2) und Normen *3) entspricht. Technische Unterlagen unter *4) – Siehe unten.
Die Leitung der repräsentativen Behörde für europäische Normen und Richtlinien ist berechtigt, die technischen Unterlagen zusammenzustellen.
Die Erklärung gilt für die an dem Produkt angebrachte CE-Kennzeichnung.

Español

DECLARACIÓN DE CONFORMIDAD DE LA CE

Declaramos bajo nuestra única responsabilidad que la Ingletadora, identificada por tipo y por código de identificación específico *1), está en conformidad con todas las disposiciones correspondientes de las directivas *2) y de las normas *3). Documentación técnica en *4) – Ver a continuación.
El Director de Normas Europeas en la oficina de representación en Europa está autorizado para elaborar el expediente técnico.
La declaración se aplica al producto con marcas de la CE.

Français

DECLARATION DE CONFORMITE CE

Nous déclarons sous notre entière responsabilité que la Scie à onglets, identifiée par le type et le code d'identification spécifique *1) est en conformité avec toutes les exigences applicables des directives *2) et des normes *3). Dossier technique en *4) - Voir ci-dessous.
Le Gestionnaire des normes européennes du bureau de représentation en Europe est autorisé à constituer le dossier technique.
Cette déclaration s'applique aux produits désignés CE.

Português

DECLARAÇÃO DE CONFORMIDADE CE

Declaramos, sob nossa única e inteira responsabilidade, que Serra de Esquadria, identificada por tipo e código de identificação específico *1), está em conformidade com todos os requerimentos relevantes das diretivas *2) e normas *3). Ficheiro técnico em *4)– Consulte abaixo.
O Gestor de Normas Europeias no escritório de representação na Europa está autorizado a compilar o ficheiro técnico.
A declaração aplica-se aos produtos com marca CE.

Italiano

DICHIARAZIONE DI CONFORMITÀ CE

Dichiariamo sotto la nostra esclusiva responsabilità che la sega circolare orientabile, identificata dal tipo e dal codice identificativo specifico *1), è conforme a tutti i requisiti delle direttive *2) e degli standard *3). Documentazione tecnica presso *4) – Vedere sotto.
Il gestore delle norme europee presso l'ufficio di rappresentanza in Europa è autorizzato a compilare il fascicolo tecnico.
La dichiarazione è applicabile ai prodotti cui sono applicati i marchi CE.

*1) C10FCH2 C332990R
C10FCE2 C332998R C332996M C349559S

*2) 2006/42/EC, 2014/30/EU, 2011/65/EU

*3) EN61029-1:2009+A11:2010
EN61029-2-9:2012+A11:2013
EN55014-1:2006+A1:2009+A2:2011
EN55014-2:1997+A1:2001+A2:2008
EN61000-3-2:2014
EN61000-3-3:2013

*4) Representative office in Europe
Hikoki Power Tools Deutschland GmbH
Siemensring 34, 47877 Willich, Germany

Head office in Japan
Koki Holdings Co., Ltd.
Shinagawa Intercity Tower A, 15-1, Konan 2-chome,
Minato-ku, Tokyo, Japan

CE

29. 6. 2018
Naoto Yamashiro
European Standard Manager

29. 6. 2018
A. Nakagawa
Corporate Officer

Koki Holdings Co., Ltd.
806
Code No. C99153972 F
Printed in China